Az Ön VIESSMANN partnere:

FIX Gázszerviz Kft.

Telefon **+36 30 181 8000**

E-mail **info@fixgazszerviz.hu**

Weboldal **www.fixgazszerviz.hu**

A dokumentum

Viessmann Vitodens 200-W

Típusjel: B2KB

Hibakódok

A következő oldalaktól a gyártó eredeti dokumentuma következik változtatás nélkül. Forrás: Viessmann ViBooks.

Üzemzavarjelzés

Üzemzavar esetén villog a szabályozón lévő piros Ⓐ üzemzavarjelzés. A kijelzőn villog a ⚠ jel, és az **„Üzemzavar”** kijelzés jelenik meg.

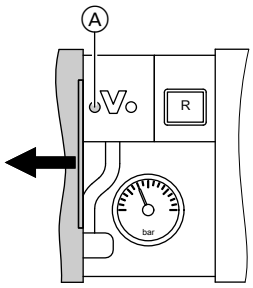

42. ábra

Fontos tudnivaló!
Amennyiben gyűjtő zavarjelző készülék van csatlakoztatva, akkor az most bekapcsol.

A hibakódok jelentését lásd az „Üzemzavarjelzések” fejezetben.

Az üzemzavarjelzés nyugtázása

Kattintson az **„Ok”** opcióra.
A láblécen villog a ⚠ szimbólum.

Fontos tudnivaló!
Amennyiben gyűjtő zavarjelző készülék van csatlakoztatva, akkor az most kikapcsol.
Ha a nyugtázott üzemzavart nem hárítják el, akkor a következő napon 7:00 órakor ismét megjelenik a zavarjelző üzenet, és a zavarjelző berendezés ismét bekapcsol.

Nyugtázott üzemzavarjelzések lehívása

Érintse meg a következő kapcsolófelületeket:

1. ⚠

   Fontos tudnivaló!
   *Amennyiben a fűtési rendszeren egyidejűleg karbantartási üzenetek is vannak, megjelenik az **„Üzemzavarok”** és a **„Szerviz”„üzenetek”** opció.*

2. **„Üzemzavarok”**
   Az üzemzavarjelzések időrendben, egy piros színű listában jelennek meg.
   A karbantartási üzenetek sárga színnel jelennek meg.

Az üzemzavarjelzések kiolvasása az üzemzavarjelzés-tárolóból (üzemzavarnapló)

A 10 utoljára fellépett üzemzavar (elhárított is) és karbantartási üzenet bekerül a memóriába, így le lehet kérdezni őket.
Az üzemzavarok időrendi sorrendbe vannak rendezve.

Érintse meg a következő kapcsolófelületeket:

1. **„Menü”**
2. **„Szerviz”**
3. Adja meg a **„viservice”** jelszót.
4. **„Üzemzavar napló”**
5. A **?** szimbólum további információkat szolgáltat az aktuális üzemzavar lehívásához.
6. Ha a listát törölni szeretné, kattintson a **„Törlés”** opcióra.

   Fontos tudnivaló!
   Szellőzőberendezés (Vitovent) esetében a hibalisták külön kerülnek megjelenítésre. A szellőzőberendezés hibakódja menüpontként hívható le a normál üzemzavarnaplón belül. Ezt a listát a naplón belül csak a „Törlés” révén lehet kiüríteni.

Üzemzavarjelzések

Hibakód a kijelzőn	A készülék viselkedése	Az üzemzavar oka	Intézkedés
10	0 °C-os külső hőmérséklet szerint szabályoz.	A külső hőmérséklet-érzékelő rövidzárlata	Ellenőrizze a külső hőmérséklet-érzékelőt (lásd a 107. oldalon)
18	0 °C-os külső hőmérséklet szerint szabályoz.	A külső hőmérséklet-érzékelő szakadása	Ellenőrizze a külső hőmérséklet-érzékelőt (lásd a 107. oldalon)

Üzemzavarjelzések (folytatás)

Hibakód a kijelzőn	A készülék viselkedése	Az üzemzavar oka	Intézkedés
19	0 °C-os külső hőmérséklet szerint szabályoz.	Megszakadt a kommunikáció az RF külső hőmérséklet-érzékelővel	Ellenőrizze a rádiós összeköttetést. Az RF külső hőmérséklet-érzékelőt helyezze a fűtőkazán közelébe. Jelentkezzen ki, majd be a külső hőmérséklet-érzékelővel (lásd a külön dokumentációt). Cserélje ki az RF külső hőmérséklet-érzékelőt.
20	Előremenő hőmérséklet-érzékelő nélkül szabályoz (hidraulikus váltó).	A rendszer előremenő hőmérséklet érzékelőjének rövidzárlata	Ellenőrizze a hidraulikus váltó érzékelőjét (lásd a 107. oldalon).
21	Szabályozóüzem Az Energia cockpit kijelzési hibája	Érzékelő a tűréstartományon kívül	Ellenőrizze az érzékelőket a melegvíz-tárolón és a kollektorokon.
22	Szabályozóüzem Az Energia cockpit kijelzési hibája	Érzékelő a tűréstartományon kívül	Ellenőrizze az érzékelőket a melegvíz-tárolón és a kollektorokon.
23	Szabályozóüzem Az Energia cockpit kijelzési hibája	Hibás üzembe helyezés	Határozza meg a szolárkör térfogatáramát és írja be a kiszámított értéket.
24	Szabályozóüzem Az Energia cockpit kijelzési hibája	A melegvíz-tároló cirkulációs szivattyúja üzemen kívül	Ellenőrizze a 39-es paraméter beállítását (**„Általános”** csoport). Amennyiben szükséges, hajtson végre relé- és részegységtesztet.
25	Szabályozóüzem Az Energia cockpit kijelzési hibája	Az átváltó szivattyú üzemen kívül	Ellenőrizze a 20. paraméter beállítását (**„Szolár”** csoport). Amennyiben szükséges, hajtson végre relé- és részegységtesztet.
26	Szabályozóüzem Az Energia cockpit kijelzési hibája	A melegvíz-tároló cirkulációs szivattyúja és az átváltó szivattyú üzemen kívül	Ellenőrizze a 39-es paraméter (**„Általános”** csoport) és a 20-as paraméter (**„Szolár”** csoport) beállítását. Amennyiben szükséges, hajtson végre relé- és részegységtesztet.
27	Szabályozóüzem Az Energia cockpit kijelzési hibája	Hibás üzembe helyezés	Határozza meg a szolárkör térfogatáramát és írja be a kiszámított értéket.
28	Előremenő hőmérséklet-érzékelő nélkül szabályoz (hidraulikus váltó).	A rendszer előremenő hőmérséklet érzékelőjének szakadása	Ellenőrizze a hidraulikus váltó érzékelőjét (lásd a 107. oldalon) Ha a hidraulikus váltó érzékelője nincs csatlakoztatva, állítsa be az 52:0 paramétert.
2A	Szabályozóüzem Az Energia cockpit kijelzési hibája	A szolárkör előremenő- és visszatérő vezetékei felcserélve.	Ellenőrizze és szükség esetén cserélje a szolárkör előremenő- és visszatérő vezetékeit.
30	Az égő leállt	Rövidzárlat, kazánhőmérséklet-érzékelő	Ellenőrizze a kazánhőmérséklet-érzékelőt (lásd a 107. oldalon)
38	Az égő leállt	A kazánhőmérséklet-érzékelő szakadása	Ellenőrizze a kazánhőmérséklet-érzékelőt (lásd a 107. oldalon)

Üzemzavarjelzések (folytatás)

Hibakód a kijelzőn	A készülék viselkedése	Az üzemzavar oka	Intézkedés
40	A keverőszelep zár.	A 2-es (keverőszelepes) fűtőkör előremenő hőmérséklet érzékelőjének rövidzárlata	Ellenőrizze az előremenő hőmérséklet érzékelőt (lásd a 113. oldalon).
44	A keverőszelep zár.	A 3-as (keverőszelepes) fűtőkör előremenő hőmérséklet érzékelőjének rövidzárlata	Ellenőrizze az előremenő hőmérséklet érzékelőt (lásd a 113. oldalon).
48	A keverőszelep zár.	A 2-es (keverőszelepes) fűtőkör előremenő hőmérséklet érzékelőjének szakadása	Ellenőrizze az előremenő hőmérséklet érzékelőt (lásd a 113. oldalon).
49	A keverőszelep zár.	A 2-es (keverőszelepes) fűtőkör bővítő adapterének hozzárendelése helytelenül van beállítva	Ellenőrizze és állítsa be az S1 forgókapcsolókat (lásd a 112. oldalon).
4C	A keverőszelep zár.	A 3-as (keverőszelepes) fűtőkör előremenő hőmérséklet érzékelőjének szakadása	Ellenőrizze az előremenő hőmérséklet érzékelőt (lásd a 113. oldalon).
4D	A keverőszelep zár.	A 3-as (keverőszelepes) fűtőkör bővítő adapterének hozzárendelése helytelenül van beállítva	Ellenőrizze és állítsa be az S1 forgókapcsolókat (lásd a 112. oldalon).
50	A kazán nem készít meleg vizet	A tárolóhőmérséklet-érzékelő vagy a komfortérzékelő rövidzárlata	Ellenőrizze a tárolóhőmérséklet-érzékelőt (lásd a 107. oldalon) vagy a komfortérzékelőt (lásd a 109. oldalon).
51	A kazán nem készít meleg vizet	A kilépési hőmérséklet-érzékelő rövidzárlata	Ellenőrizze a kilépési hőmérséklet-érzékelőt (lásd a 109. oldalon)
58	A kazán nem készít meleg vizet	A tárolóhőmérséklet-érzékelő vagy a komfortérzékelő szakadása	Ellenőrizze a tárolóhőmérséklet-érzékelőt (lásd a 107. oldalon) vagy a komfortérzékelőt (lásd a 109. oldalon).
59	A kazán nem készít meleg vizet	A kilépési hőmérséklet-érzékelő szakadása	Ellenőrizze a kilépési hőmérséklet-érzékelőt (lásd a 109. oldalon).
90	Szabályozóüzem	A [7] hőmérséklet-érzékelő rövidzárlata	Ellenőrizze a szolár-szabályozó modul [7] érzékelőjét.
91	Szabályozóüzem	A [10] hőmérséklet-érzékelő rövidzárlata	Ellenőrizze a szolár-szabályozó modul [10] érzékelőjét.
92	Nincs napenergiával történő melegvíz készítés	A kollektorhőmérséklet-érzékelő rövidzárlata	Ellenőrizze a [6] hőmérséklet-érzékelőt a szolárszabályozó modulnál, ill. a Vitosolic-nál található érzékelőt.
93	Szabályozóüzem	A kollektor visszatérő hőmérséklet-érzékelőjének rövidzárlata	Ellenőrizze a hőmérséklet-érzékelőt a Vitosolic 100 szabályozó S3 csatlakozójánál.
94	Nincs napenergiával történő melegvíz készítés	A tárolóhőmérséklet-érzékelő rövidzárlata	Ellenőrizze a [5] hőmérséklet-érzékelőt a szolárszabályozó modulnál, ill. a Vitosolic-nál található érzékelőt.

Üzemzavarjelzések (folytatás)

Hibakód a kijelzőn	A készülék viselkedése	Az üzemzavar oka	Intézkedés
95	Az égő leállt	A szén-monoxid-határérték túllépése	⚠ **Veszély** A megnövekedett szén-monoxid koncentráció életveszélyes mérgezést okozhat. Vegye figyelembe az utasítás elején lévő biztonságtechnikai utasításokat. Állapítsa meg a szén-monoxid érték növekedésének okát. Hárítsa el az üzemzavart. Nyomja meg a szén-monoxid érzékelő **Teszt** gombját. A figyelmeztető hangjelzés kikapcsol. Az égő akkor lép ismét működésbe, ha a szén-monoxid érték a határérték alá csökken.
96	Az égő leállt	A szén-monoxid-érzékelő hibája	Cserélje ki a szén-monoxid érzékelőt. Állítsa be a 49:0 paramétert, ha a rendszert átmenetileg szén-monoxid-érzékelő nélkül kell működtetni.
98	Szabályozóüzem	A [7] hőmérséklet-érzékelő szakadása	Ellenőrizze a szolár-szabályozó modul [7] érzékelőjét.
99	Szabályozóüzem	A [10] hőmérséklet-érzékelő szakadása	Ellenőrizze a szolár-szabályozó modul [10] érzékelőjét.
9A	Nincs napenergiával történő melegvíz készítés	A kollektorhőmérséklet-érzékelő szakadása	Ellenőrizze a [6] hőmérséklet-érzékelőt a szolárszabályozó modulnál, ill. a Vitosolic-nál található érzékelőt.
9B	Szabályozóüzem	A kollektor visszatérő hőmérséklet-érzékelőjének szakadása	Ellenőrizze a hőmérséklet-érzékelőt a Vitosolic 100 szabályozó S3 csatlakozójánál.
9C	Nincs napenergiával történő melegvíz készítés	A tárolóhőmérséklet-érzékelő szakadása	Ellenőrizze a [5] hőmérséklet-érzékelőt a szolárszabályozó modulnál, ill. a Vitosolic-nál található érzékelőt.
9E	Szabályozóüzem	A szolárkörben túl kicsi a térfogatáram, ill. nincs térfogatáram, vagy a hőmérsékletőr kioldott.	Ellenőrizze a szolárköri keringető szivattyút és a szolárkört. Nyugtázza a hibajelzést.
9F	Szabályozóüzem	A szolár-szabályozó modul vagy a Vitosolic hibája	Cserélje ki a szolár-szabályozó modult vagy a Vitosolic készüléket.
A3	Az égő leállt	Az égéstermék hőmérséklet-érzékelő nincs megfelelően elhelyezve	Szerelje be helyesen az égéstermék hőmérséklet-érzékelőt (lásd a 107. oldalon).
A7	Szabályozóüzem az alapbeállításnak megfelelően	A kezelőegység hibás	Cserélje ki a kezelőegységet.
A8	Az égő leállt. A légtelenítési program automatikusan elindul (lásd a 140. oldalon).	Levegő a belső keringető szivattyúban vagy a minimális térfogatáram az előírtnál kevesebb	Ha a hibajelzés továbbra is fennáll, légtelenítse a rendszert.

Üzemzavarjelzések (folytatás)

Hibakód a kijelzőn	A készülék viselkedése	Az üzemzavar oka	Intézkedés
A9	Ha keverőszelepes fűtőkör is csatlakoztatva van, az égő alsó hőteljesítménnyel működik. Ha csak egy keverőszelep nélküli fűtőkör van csatlakoztatva, az égő leáll.	A beépített szivattyú beszorult	Ellenőrizze a keringető szivattyút.
B0	Az égő leállt	Az égéstermék hőmérséklet-érzékelőjének rövidzárlata	Ellenőrizze az égéstermék hőmérséklet-érzékelőjét.
B1	Szabályozóüzem az alapbeállításnak megfelelően	A kezelőegység adatcserehibája	Ellenőrizze a csatlakozásokat, adott esetben cserélje ki a kezelőegységet.
B5	Szabályozóüzem az alapbeállításnak megfelelően	Belső hiba	Cserélje ki a szabályozót.
B7	Az égő leállt	A kazánkódkártya hibája	Dugja be a kazánkódkártyát, vagy ha hibás, cserélje ki.
B8	Az égő leállt	Az égéstermék hőmérséklet-érzékelőjének szakadása	Ellenőrizze az égéstermék hőmérséklet-érzékelőjét.
BA	A keverőszelep 20 °C-os előremenő hőmérsékletre szabályoz.	Adatcserehiba a 2-es (keverőszelepes) fűtőkör bővítőkészletében	Ellenőrizze a bővítőkészlet csatlakozóit és hozzárendelését.
BB	A keverőszelep 20 °C-os előremenő hőmérsékletre szabályoz.	Adatcserehiba a 3-as (keverőszelepes) fűtőkör bővítőkészletében	Ellenőrizze a bővítőkészlet csatlakozóit és hozzárendelését.
BC	Szabályozóüzem távvezérlő nélkül	Az 1-es (keverőszelep nélküli) fűtőkör Vitotrol távvezérlőjének adatcserehibája	Ellenőrizze a csatlakozásokat, a vezetéket, az „A0” paramétert a **„Fűtőkör”** csoportban és a távvezérlő beállítását (lásd a 145. oldalon). Rádiófrekvenciás távvezérlő esetén: Ellenőrizze az összeköttetést, és helyezze a távvezérlőt a fűtőkazán közelébe.
BD	Szabályozóüzem távvezérlő nélkül	A 2-es (keverőszelepes) fűtőkör Vitotrol távvezérlőjének adatcserehibája	Ellenőrizze a csatlakozásokat, a vezetéket, az „A0” paramétert a **„Fűtőkör”** csoportban és a távvezérlő beállítását (lásd a 145. oldalon). Rádiófrekvenciás távvezérlő esetén: Ellenőrizze az összeköttetést, és helyezze a távvezérlőt a fűtőkazán közelébe.
BE	Szabályozóüzem távvezérlő nélkül	A 3-as (keverőszelepes) fűtőkör Vitotrol távvezérlőjének adatcserehibája	Ellenőrizze a csatlakozásokat, a vezetéket, az „A0” paramétert a **„Fűtőkör”** csoportban és a távvezérlő beállítását (lásd a 145. oldalon). Rádiófrekvenciás távvezérlő esetén: Ellenőrizze az összeköttetést, és helyezze a távvezérlőt a fűtőkazán közelébe.

Üzemzavarjelzések (folytatás)

Hibakód a kijelzőn	A készülék viselkedése	Az üzemzavar oka	Intézkedés
BF	Szabályozóüzem	Nem megfelelő LON kommunikációs modul	Cserélje ki a LON kommunikációs modult.
C1	Szabályozóüzem	Az EA1 bővítő adapter adatcserehibája	Ellenőrizze a csatlakozásokat.
C2	Szabályozóüzem	A szolár-szabályozó modul vagy a Vitosolic adatcserehibája	Cserélje ki a szolár-szabályozó modult vagy a Vitosolic készüléket.
C3	Szabályozóüzem	Az AM1 bővítő adapter adatcserehibája	Ellenőrizze a csatlakozásokat.
C4	Szabályozóüzem	OpenTherm bővítés adatcserehibája	Ellenőrizze az OpenTherm bővítést.
C5	Szabályozóüzem, max. szivattyú-fordulatszám	A fordulatszám-szabályozású belső szivattyú adatcserehibája	Ellenőrizze a „30” paramétert a **„Kazán”** csoportban.
CD	Szabályozóüzem	A Vitocom 100 (KM-BUS) adatcserehibája	Ellenőrizze a csatlakozásokat, a Vitocom 100 készüléket és a „95” paramétert az **„Általános”** csoportban.
CF	Szabályozóüzem	A kommunikációs modul adatcserehibája	Cserélje ki a kommunikációs modult.
D3	Az égő leáll, vagy üzemzavart jelez.	A ventilátoregység adatcserehibája	Ellenőrizze a ventilátoregységhez csatlakozó vezetéket. Nyomja meg az **R** reteszoldó nyomógombot. Ha a hiba újra fellép, akkor cserélje ki a ventilátoregységet.
D4	Szabályozóüzem Az égő korlátozott folyamatos szabályozási tartománnyal működik.	A ventilátoregység nem ismeri fel a légtömegáramot.	Ellenőrizze a ventilátoregység tömegáram-érzékelőjét. Ellenőrizze az égéstermék-elvezető rendszert égéstermék-torlódás tekintetében.
D5	Az égő üzemzavara.	A ventilátor leállt	Nyomja meg az **R** reteszoldó nyomógombot. Ellenőrizze a ventilátor-járókerék járását. Ha szükséges, cserélje ki a ventilátoregységet.
D6	Szabályozóüzem	Az EA1 bővítő adapter DE1 bemenete üzemzavart jelez.	Szüntesse meg az adott készülék hibáját.
D7	Szabályozóüzem	Az EA1 bővítő adapter DE2 bemenete üzemzavart jelez.	Szüntesse meg az adott készülék hibáját.
D8	Szabályozóüzem	Az EA1 bővítő adapter DE3 bemenete üzemzavart jelez.	Szüntesse meg az adott készülék hibáját.
DA	Szabályozóüzem a helyiséghőmérséklet figyelembevétele nélkül	Az 1-es (keverőszelep nélküli) fűtőkör helyiséghőmérséklet-érzékelőjének rövidzárlata	Ellenőrizze az 1-es fűtőkör helyiséghőmérséklet-érzékelőjét. Külső helyiséghőmérséklet-érzékelő Vitotrol 300 esetén vagy beépített a Vitotrol 200/300 esetén

Üzemzavarjelzések (folytatás)

Hibakód a kijelzőn	A készülék viselkedése	Az üzemzavar oka	Intézkedés
DB	Szabályozóüzem a helyiséghőmérséklet figyelembevétele nélkül	A 2-es (keverőszelepes) fűtőkör helyiséghőmérséklet-érzékelőjének rövidzárlata	Ellenőrizze a 2-es fűtőkör helyiséghőmérséklet-érzékelőjét. Külső helyiséghőmérséklet-érzékelő Vitotrol 300 esetén vagy beépített a Vitotrol 200/300 esetén
DC	Szabályozóüzem a helyiséghőmérséklet figyelembevétele nélkül	A 3-as (keverőszelepes) fűtőkör helyiséghőmérséklet-érzékelőjének rövidzárlata	Ellenőrizze a 3-as fűtőkör helyiséghőmérséklet-érzékelőjét. Külső helyiséghőmérséklet-érzékelő Vitotrol 300 esetén vagy beépített a Vitotrol 200/300 esetén
DD	Szabályozóüzem a helyiséghőmérséklet figyelembevétele nélkül	Az 1-es (keverőszelep nélküli) fűtőkör helyiséghőmérséklet-érzékelőjének szakadása	Ellenőrizze az 1-es fűtőkör helyiséghőmérséklet-érzékelőjét és a távvezérlő beállítását (lásd a 145. oldalon). Külső helyiséghőmérséklet-érzékelő Vitotrol 300 esetén vagy beépített a Vitotrol 200/300 esetén
HU	Szabályozóüzem a helyiséghőmérséklet figyelembevétele nélkül	A 2-es (keverőszelepes) fűtőkör helyiséghőmérséklet-érzékelőjének szakadása	Ellenőrizze a 2-es fűtőkör helyiséghőmérséklet-érzékelőjét és a távvezérlő beállítását (lásd a 145. oldalon). Külső helyiséghőmérséklet-érzékelő Vitotrol 300 esetén vagy beépített a Vitotrol 200/300 esetén
DF	Szabályozóüzem a helyiséghőmérséklet figyelembevétele nélkül	A 3-as (keverőszelepes) fűtőkör helyiséghőmérséklet-érzékelőjének szakadása	Ellenőrizze a 3-as fűtőkör helyiséghőmérséklet-érzékelőjét és a távvezérlő beállítását (lásd a 145. oldalon). Külső helyiséghőmérséklet-érzékelő Vitotrol 300 esetén vagy beépített a Vitotrol 200/300 esetén
E0	Szabályozóüzem	A külső LON-egység üzemzavara	Ellenőrizze a csatlakozásokat és a LON-egységeket.
E2	Az égő üzemzavara	Nincs kalibrálás a túl kicsi térfogatáram miatt	Gondoskodjon elegendő hőleadásról. Nyomja meg az **R** reteszoldó nyomógombot.
E3	Az égő üzemzavara	Túl alacsony hőleadás a kalibrálás során A hőmérsékletőr kikapcsolt.	Gondoskodjon elegendő hőleadásról. Nyomja meg az **R** reteszoldó nyomógombot.
E4	Az égő leállt	A 24 V-os tápfeszültség hibája	Cserélje ki a szabályozót.
E5	Az égő leállt	A lángerősítő hibája	Cserélje ki a szabályozót.

Üzemzavarjelzések (folytatás)

Hibakód a kijelzőn	A készülék viselkedése	Az üzemzavar oka	Intézkedés
E8	Az égő üzemzavara	Az égés közben mért ionizációs áram kiesik az érvényes tartományból	Ellenőrizze a gázellátást (a gáznyomást és a gázáramlásőrt), a kombinált gázszabályozót és az összekötő vezetéket. Ellenőrizze a gázfajta hozzárendelését (lásd a 35. oldalon). Ellenőrizze az ionizációs elektródát: ▪ Az égőtesttől való távolság (lásd a 43. oldalon) ▪ Az elektróda szennyeződése Nyomja meg az **R** reteszoldó nyomógombot.
EB	Az égő üzemzavara	A láng ismételten kialszik vagy kikapcsol a kalibrálás során.	1. Ellenőrizze a rendszer biztonsági hőmérsékletét. Amennyiben az F1 vagy F2 hiba áll fenn, gondoskodjon elegendő hőleadásról. Nyomja meg az **R** reteszoldó nyomógombot. 2. Ellenőrizze a rendszert kondenzátum-eltömődés tekintetében. ***Fontos tudnivaló!*** *A vízkárok elkerülése érdekében szerelje le a ventilátoregységet az égő kiszerelése előtt.* Hárítsa el a kondenzátum-eltömődést. Nyomja meg az **R** reteszoldó nyomógombot. 3. Ellenőrizze az ionizációs elektródát szennyeződések tekintetében. Ellenőrizze az ionizációs elektróda és az égőtest közötti távolságot (lásd a 43. oldalon). Nyomja meg az **R** reteszoldó nyomógombot. 4. Ellenőrizze az égéstermék-elvezető rendszert, szükség esetén szüntesse meg az égéstermék-visszakeringetést. Nyomja meg az **R** reteszoldó nyomógombot.
EC	Az égő üzemzavara	Paraméterhiba a kalibrálás közben	Nyomja meg az **R** reteszoldó nyomógombot. vagy cserélje ki a kódkártyát, majd nyomja meg az **R** reteszoldó nyomógombot.
ED	Az égő üzemzavara	Belső hiba	Cserélje ki a szabályozót.

Üzemzavarjelzések (folytatás)

Hibakód a kijelzőn	A készülék viselkedése	Az üzemzavar oka	Intézkedés
EE	Az égő üzemzavara	Égőindításkor nincs lángjel, ill. a lángjel nem elegendő.	▪ Ellenőrizze a gázellátást (a gáznyomást és a gázáramlásőrt). ▪ Ellenőrizze a kombinált gázszabályozót. ▪ Ellenőrizze a rendszert kondenzátum-eltömődés tekintetében. ***Fontos tudnivaló!*** *A vízkárok elkerülése érdekében szerelje le a ventilátoregységet az égő kiszerelése előtt.* ▪ Ellenőrizze az ionizációs elektródát és az összekötő vezetéket. Ellenőrizze a gyújtást: ▪ A gyújtóegység és a gyújtóelektróda összekötő vezetékei ▪ A gyújtóelektróda távolsága és szennyeződése (lásd a 43. oldalon). Nyomja meg az **R** reteszoldó nyomógombot.
EF	Az égő üzemzavara	Kialszik a láng közvetlenül a lángképződés után (a biztonsági idő alatt).	Ellenőrizze a gázellátást (a gáznyomást és a gázáramlásőrt). Ellenőrizze az égéstermék-elvezető rendszerben az égéstermék visszakeringetését. Ellenőrizze az ionizációs elektródát (amennyiben szükséges, cserélje ki): ▪ Az égőtesttől való távolság (lásd a 43. oldalon) ▪ Az elektróda szennyeződése Nyomja meg az **R** reteszoldó nyomógombot.
F0	Az égő leállt	Belső hiba	Cserélje ki a szabályozót.
F1	Az égő üzemzavara	Az égéstermék hőmérséklet-határolója kioldott.	Ellenőrizze a fűtési rendszer töltési szintjét. Légtelenítse a rendszert. Ha a égéstermék-elvezető rendszer lehűlt, nyomja meg a **R** reteszoldó nyomógombot.
F2	Az égő üzemzavara	A hőmérséklet-határoló kioldott.	Ellenőrizze a fűtési rendszer töltési szintjét. Ellenőrizze a keringető szivattyút. Légtelenítse a rendszert. Ellenőrizze a hőmérséklet-határolót és az összekötő vezetékeket. Nyomja meg az **R** reteszoldó nyomógombot.

Üzemzavarjelzések (folytatás)

Hibakód a kijelzőn	A készülék viselkedése	Az üzemzavar oka	Intézkedés
F3	Az égő üzemzavara	Már az égő indításakor (gyújtás alatt) is van lángjel.	Ellenőrizze az ionizációs elektródát és az összekötő vezetéket. Ellenőrizze a rendszert kondenzátum-eltömődés tekintetében. ***Fontos tudnivaló!*** *A vízkárok elkerülése érdekében szerelje le a ventilátoregységet az égő kiszerelése előtt.* Nyomja meg az **R** reteszoldó nyomógombot.
F8	Az égő üzemzavara	A tüzelőanyag-szelep vagy a modulációs tekercs nem zár.	Ellenőrizze és szükség esetén cserélje ki a kombinált gázszabályozót. Nyomja meg az **R** reteszoldó nyomógombot.
F9	Az égő üzemzavara	A ventilátor fordulatszáma túl alacsony	Ellenőrizze a ventilátort, a ventilátorhoz vezető összekötő vezetékeket és a ventilátor feszültségellátását. Nyomja meg az **R** reteszoldó nyomógombot.
FA	Az égő üzemzavara	A ventilátor leállt vagy az előírt fordulatszámot nem érte el	Ellenőrizze a ventilátort és a ventilátorhoz vezető összekötő vezetékeket. Nyomja meg az **R** reteszoldó nyomógombot.
FC	Az égő üzemzavara	A ventilátoregység hibás.	Ellenőrizze és szükség esetén cserélje ki a ventilátoregységet. Nyomja meg az **R** reteszoldó nyomógombot.
Fd	Az égő üzemzavara	Az égésvezérlő hibája	Ellenőrizze a gyújtóelektródát, az ionizációs elektródát és az összekötő vezetékeket. Ellenőrizze, hogy nincs-e erős elektromágneses mező a készülék közelében. Nyomja meg az **R** reteszoldó nyomógombot. Ha elszórtan üzemzavar lép fel, cserélje ki a kódkártyát. Ha a zavar folyamatosan fennáll, cserélje ki a szabályozót.
FE	Az égő leállt vagy üzemzavart jelez	A kazánkódkártya vagy a nyomtatott áramköri alaplap meghibásodott, vagy nem megfelelő a kazánkódkártya	Nyomja meg az **R** reteszoldó nyomógombot. Ha a zavar nem szűnik meg, ellenőrizze a kódkártyát, ill. cserélje ki a kódkártyát vagy a szabályozót.

Üzemzavarjelzések (folytatás)

Hibakód a kijelzőn	A készülék viselkedése	Az üzemzavar oka	Intézkedés
FE	Az égő üzemzavara és további B7 hiba jelenik meg.	A kazán kódkártyája hiányzik, vagy rosszul lett belehelyezve.	Helyezze be a kazánkódkártyát. Nyomja meg az **R** reteszoldó nyomógombot. Ha a zavar nem szűnik meg, cserélje ki a szabályozót.
FF	Az égő leállt vagy üzemzavart jelez	Belső hiba, vagy az **R** reteszoldó nyomógomb nem működik.	Kapcsolja be újra a készüléket. Ha a készülék nem lép ismét működésbe, cserélje ki a szabályozót.

Javítás

! **Figyelem**
A kazán vagy a következő részegységek szerelése vagy leszerelése esetén maradék víz lép ki:
- Vizet szállító vezetékek
- Keringető szivattyúk
- Lemezes hőcserélők
- A fűtővízkörben vagy a használati melegvíz készítési körben felszerelt alkatrészek

A behatoló víz más alkatrészek károsodását okozhatja.

Óvja a behatoló víztől a következő alkatrészeket:
- Szabályozó (különösen karbantartási pozícióban)
- Elektromos alkatrészek
- Dugós csatlakozások
- Elektromos vezetékek

Helyezze üzemen kívül a fűtőkazánt

1. Kapcsolja ki a hálózati feszültséget.
2. Zárja el a gázhozzávezetést.
3. Amennyiben szét kell szerelni a fűtőkazánt:
   - Szerelje le a égéstermék-elvezető rendszert.
   - Ürítse le a fűtőkazánt a fűtővíz és a használati melegvíz oldalon.
   - Szerelje le a helyszínen szerelendő vezetékeket.

Javítás (folytatás)

2. Mérje meg az érzékelő ellenállását, és hasonlítsa össze az alábbi táblázatban szereplő jelleggörbével.
   Ha nagy az eltérés, cserélje ki az érzékelőt.

Veszély
A kazánhőmérséklet-érzékelő közvetlenül a fűtővízben helyezkedik el (leforrázás veszélye).
Az érzékelő cseréje előtt ürítse le a fűtővíz oldalon a fűtőkazánt.

Tárolóhőmérséklet-érzékelő

1. Húzza ki a vezetékköteg [5] dugóját a szabályozóból.

2. Mérje meg az érzékelő ellenállását, és hasonlítsa össze az alábbi táblázatban szereplő jelleggörbével.
   Ha nagy az eltérés, cserélje ki az érzékelőt.

A hidraulikus váltó előremenő hőmérséklet érzékelője

1. Húzza ki az „X3” dugót a szabályozóból.

2. Mérje meg az érzékelő ellenállását „X3.4” és „X3.5” között, és hasonlítsa össze az alábbi táblázatban szereplő jelleggörbével.
   Ha nagy az eltérés, cserélje ki az érzékelőt.

Külső hőmérséklet-érzékelő (vezetékhez kötött)

1. Húzza ki az „X3” dugót a szabályozóból.

2. Mérje meg az érzékelő ellenállását „X3.1” és „X3.2” között, és hasonlítsa össze az alábbi táblázatban szereplő jelleggörbével.
   Ha nagy a jelleggörbétől való eltérés, akkor válassza le az érzékelőnél lévő ereket, és ismételje meg a mérést az érzékelőnél.
   Az adott mérési eredménynek megfelelően cserélje ki a vezetéket vagy a külső hőmérséklet-érzékelőt.

Égéstermék hőmérséklet-érzékelő

1. Húzza le a Ⓑ égéstermék hőmérséklet-érzékelő vezetékeit.

2. Mérje meg az érzékelő ellenállását, és hasonlítsa össze az alábbi táblázatban szereplő jelleggörbével.
   Ha nagy az eltérés, cserélje ki az érzékelőt.

3. A megengedett égéstermék-hőmérséklet túllépése esetén az égéstermék hőmérséklet-érzékelő reteszeli a készüléket. Az égéstermék-elvezető rendszer lehűlése után a reteszelés az **R** reteszoldó nyomógomb megnyomásával szüntethető meg.

- **Égéstermék hőmérséklet-érzékelő**
- **Kazánhőmérséklet-érzékelő**
- **Tárolóhőmérséklet-érzékelő**
- **A hidraulikus váltó előremenő hőmérséklet érzékelője**

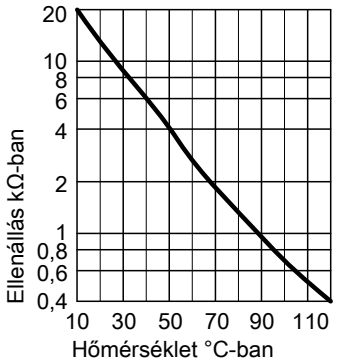

Érzékelőtípus: NTC 10 kΩ

- **Külső hőmérséklet-érzékelő (vezetékhez kötött)**

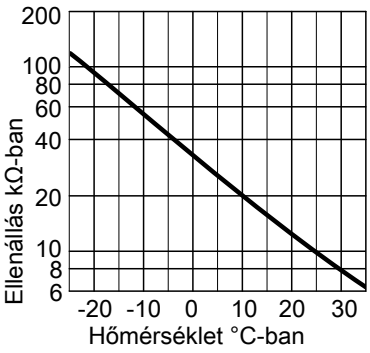

Érzékelőtípus: NTC 10 kΩ

Üzemzavar az első üzembe helyezésnél (A3 hiba)

A szabályozó az első üzembe helyezésnél ellenőrzi az égéstermék hőmérséklet-érzékelő megfelelő elhelyezkedését. Ha megjelenik az A3 hibajelzés:

1. Ellenőrizze, hogy az égéstermék hőmérséklet-érzékelő a helyén van-e. Lásd az előző ábrát.

2. Amennyiben szükséges, korrigálja az égéstermék hőmérséklet-érzékelő helyzetét.

3. Kapcsolja ki a hálózati kapcsolót.

5775 098 HU

Javítás (folytatás)

A hőmérséklet-határoló ellenőrzése

Ha üzemzavar okozta kikapcsolás után az égésvezérlő retesze nem oldható annak ellenére, hogy a kazánvíz-hőmérséklet kb. 75 °C alatt marad, akkor végezze el az alábbi ellenőrzést:

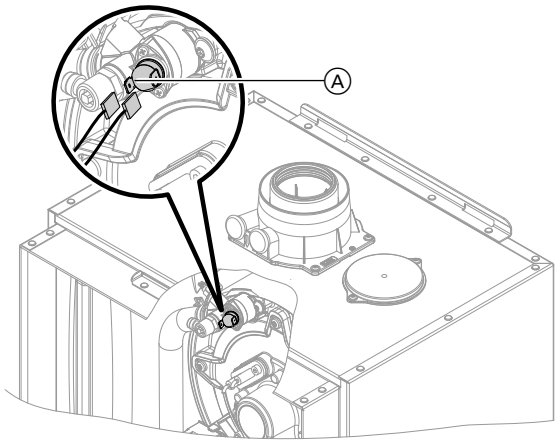

48. ábra

1. Húzza le az Ⓐ hőmérséklet-határoló vezetékeit.
2. Ellenőrizze a hőmérséklet-határoló áteresztését univerzális mérőműszerrel.
3. Szerelje ki a hibás hőmérséklet-határolót.
4. Az új hőmérséklet-határolót kenje be hővezető pasztával és szerelje be.
5. Üzembe helyezés után nyomja meg a szabályozón lévő **R** reteszoldó gombot.

A szolárkör előremenő/visszatérő csatlakozásai felcserélésének ellenőrzése

Az ellenőrzésnek több napon át kell zajlania szolár hőtermelés (napsütés) mellett.

Fontos tudnivaló!
Az SM1 szolár-szabályozó modul üzembe helyezési Súgóval összefüggésben történő felismerése esetén a folyamat a háttérben automatikusan zajlik.

Kattintson az alábbi kapcsolófelületekre:

1. **„Menü”**
2. **„Szerviz”**
3. Írja be a **„viservice”** jelszót.
4. **„Szervizfunkciók”**
5. **„Az előremenő/visszatérő csatlakozás csere ellenőrzése”**
6. **„Bekapcsolás”**
   Az ellenőrzés több napon át tarthat.
   Az ellenőrzés eredménye az üzemzavarjelzésben jelenik meg.
   - Ha a szolár előremenő és szolár visszatérő helyesen van csatlakoztatva, megjelenik **„Az előremenő/visszatérő csatlakozás csere ellenőrzése nem talált hibát”** felirat.
   - Ha a szolár előremenő és szolár visszatérő fel van cserélve, megjelenik **„Az előremenő/visszatérő csatlakozás csere ellenőrzése problémát talált”** felirat.
7. Amennyiben megvan az eredmény, a funkció automatikusan befejeződik.
   A funkciót bármikor befejezheti a **„Kikapcsolás”** segítségével.
   A funkció fél év elteltével automatikusan befejeződik.

Üzemzavarjelzés

Állandó kazánvíz-hőmérsékletű szabályozó

Üzemzavar esetén a Ⓐ piros üzemzavarjelző villog. A kezelőegység kijelzőjén villog a 2-jegyű hibakód és (az üzemzavar fajtájától függően) a „⚠” vagy a „⇧” szimbólum.

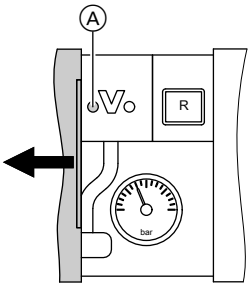

29. ábra

A ▲/▼ gombokkal további fennálló üzemzavarokat lehet lehívni. A hibakódok jelentését lásd az alábbi oldalakon.

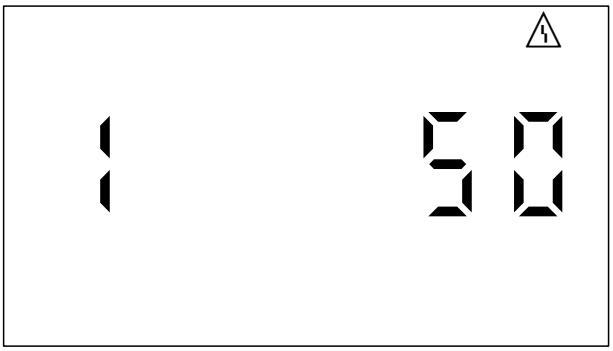

30. ábra Példa: „50”üzemzavarjelzés

Nyugtázza az üzemzavart

Nyomja meg az OK gombot. A kijelzőn megjelenik az alapkijelzés.

Az esetlegesen csatlakoztatott zavarjelző berendezés kikapcsol.
Ha a nyugtázott üzemzavart nem hárítják el, akkor a következő napon ismét megjelenik a zavarjelző üzenet és a zavarjelző berendezés ismét bekapcsol.

A nyugtázott üzemzavarok lehívása

Tartsa lenyomva az **OK** gombot kb. 4 másodpercig.
Az utolsó 10 üzemzavar (az elhárított üzemzavarok is) tárolva van, ezeket le lehet hívni.

A hibakódok leolvasása az üzemzavar-tárolóból (üzemzavarnapló)

A 10 utoljára fellépett üzemzavar (elhárított is) bekerül a memóriába, így le lehet kérdezni őket.
Az üzemzavarok időrendi sorrendbe vannak rendezve.

1. **OK** és ☰ megnyomása egyszerre kb. 4 másodpercig.
2. Válassza ki a „⚠”, és aktiválja az üzemzavarnaplót az **OK** gombbal.
3. A ▲/▼ gombokkal válassza ki az üzemzavarjelzéseket.

Az üzemzavarnapló törlése

A lista kijelzése alatt nyomja meg az **OK** gombot addig, amíg villogni kezd a ⊣ szimbólum. Nyugtázza az **OK** gombbal.

Hibakódok

Hibakód a kijelzőn	A készülék viselkedése	Az üzemzavar oka	Intézkedés
10	0 °C külső hőmérséklet szerint szabályoz	A külső hőmérséklet-érzékelő rövidzárlata	Ellenőrizze a külső hőmérséklet-érzékelőt (lásd a 74. oldalon)
18	0 °C külső hőmérséklet szerint szabályoz	A külső hőmérséklet-érzékelő szakadása	Ellenőrizze a külső hőmérséklet-érzékelőt (lásd a 74. oldalon)

Hibakódok (folytatás)

Hibakód a kijelzőn	A készülék viselkedése	Az üzemzavar oka	Intézkedés
19	0 °C-os külső hőmérséklet szerint szabályoz.	Vezeték nélküli külső hőmérséklet-érzékelő kommunikáció szakadás	Ellenőrizze a rádiós összeköttetést (a vezeték nélküli külső hőmérséklet-érzékelőt helyezze a központi egység közelébe). Jelentkezzen ki, majd be a külső hőmérséklet-érzékelővel. A központi egység szerelési és szervizre vonatkozó utasítása Cserélje ki a vezeték nélküli külső hőmérséklet-érzékelőt.
20	Előremenő hőmérséklet-érzékelő nélkül szabályoz (hidraulikus váltó).	Az előremenő hőmérséklet-érzékelő rövidzárlata	Ellenőrizze a hidraulikus váltó érzékelőjét (lásd a 75. oldalon)
28	Előremenő hőmérséklet-érzékelő nélkül szabályoz (hidraulikus váltó).	Az előremenő hőmérséklet-érzékelő szakadása	Ellenőrizze a hidraulikus váltó érzékelőjét (lásd a 75. oldalon). Ha a hidraulikus váltó érzékelője nincs csatlakoztatva, állítsa be az 52:0 kódcímet.
30	Az égő leállt	Rövidzárlat, kazánhőmérséklet-érzékelő	Ellenőrizze a kazánhőmérséklet-érzékelőt (lásd a 75. oldalon).
38	Az égő leállt	A kazánhőmérséklet-érzékelő szakadása	Ellenőrizze a kazánhőmérséklet-érzékelőt (lásd a 75. oldalon).
50	csak a B2HB típusnál: A kazán nem készít meleg vizet	A tárolóhőmérséklet-érzékelő vagy a komfortérzékelő rövidzárlata	Ellenőrizze a tárolóhőmérséklet-érzékelőt (lásd a 75. oldalon) vagy a komfortérzékelőt (lásd a 76. oldalon)
51	A kazán nem készít meleg vizet	A kilépési hőmérséklet-érzékelő rövidzárlata	Ellenőrizze az érzékelőt (lásd a 76. oldalon).
58	csak a B2HB típusnál: A kazán nem készít meleg vizet	A tárolóhőmérséklet-érzékelő vagy a komfortérzékelő szakadása	Ellenőrizze a tárolóhőmérséklet-érzékelőt (lásd a 75. oldalon) vagy a komfortérzékelőt (lásd a 76. oldalon).
59	A kazán nem készít meleg vizet	A kilépési hőmérséklet-érzékelő szakadása	Ellenőrizze az érzékelőt (lásd a 76. oldalon).
90	Szabályozóüzem	A [7] hőmérséklet-érzékelő rövidzárlata	Ellenőrizze a szolár-szabályozó modul [7] érzékelőjét.
91	Szabályozóüzem	A [10] hőmérséklet-érzékelő rövidzárlata	Ellenőrizze a szolár-szabályozó modul [10] érzékelőjét.
92	Nincs napenergiával történő melegvíz-készítés	A kollektorhőmérséklet-érzékelő rövidzárlata	Ellenőrizze a [6] hőmérséklet-érzékelőt a szolárszabályozó modulnál, ill. a Vitosolic-nál található érzékelőt.
93	Szabályozóüzem	A kollektor visszatérő hőmérséklet-érzékelőjének rövidzárlata	Ellenőrizze a hőmérséklet-érzékelőt a Vitosolic 100 szabályozó S3 csatlakozójánál.
94	Nincs napenergiával történő melegvíz-készítés	A tárolóhőmérséklet-érzékelő rövidzárlata	Ellenőrizze a [5] hőmérséklet-érzékelőt a szolárszabályozó modulnál, ill. a Vitosolic-nál található érzékelőt.

Hibakódok (folytatás)

Hibakód a kijelzőn	A készülék viselkedése	Az üzemzavar oka	Intézkedés
95	Az égő leállt	A szén-monoxid-határérték túllépése	⚠ **Veszély** A megnövekedett szén-monoxid koncentráció életveszélyes mérgezést okozhat. Vegye figyelembe az utasítás elején lévő biztonságtechnikai utasításokat. Állapítsa meg a szén-monoxid érték növekedésének okát. Hárítsa el az üzemzavart. Nyomja meg a szén-monoxid érzékelő **Teszt** gombját. A figyelmeztető hangjelzés kikapcsol. Az égő akkor lép ismét működésbe, ha a szén-monoxid érték a határérték alá csökken.
96	Az égő leállt	A szén-monoxid-érzékelő hibája	Cserélje ki a szén-monoxid érzékelőt. Állítsa be a 49:0 paramétert, ha a rendszert átmenetileg szén-monoxid-érzékelő nélkül kell működtetni.
98	Szabályozóüzem	A [7] hőmérséklet-érzékelő szakadása	Ellenőrizze a szolár-szabályozó modul [7] érzékelőjét.
99	Szabályozóüzem	A [10] hőmérséklet-érzékelő szakadása	Ellenőrizze a szolár-szabályozó modul [10] érzékelőjét.
9A	Nincs napenergiával történő melegvíz-készítés	A kollektorhőmérséklet-érzékelő szakadása	Ellenőrizze a [6] hőmérséklet-érzékelőt a szolárszabályozó modulnál, ill. a Vitosolic-nál található érzékelőt.
9b	Szabályozóüzem	A kollektor visszatérő hőmérséklet-érzékelőjének szakadása	Ellenőrizze a hőmérséklet-érzékelőt a Vitosolic 100 szabályozó S3 csatlakozójánál.
9C	Nincs napenergiával történő melegvíz-készítés	A tárolóhőmérséklet-érzékelő szakadása	Ellenőrizze a [5] hőmérséklet-érzékelőt a szolárszabályozó modulnál, ill. a Vitosolic-nál található érzékelőt.
9E	Szabályozóüzem	Túl kicsi vagy nincs térfogatáram a kollektorkörben, vagy a hőmérsékletőr kioldott.	Ellenőrizze a szolárköri keringető szivattyút és a szolárkört. Nyugtázza az üzemzavarjelzéseket.
9F	Szabályozóüzem	A szolár-szabályozó modul vagy a Vitosolic hibája	Cserélje ki a szolár-szabályozó modult vagy a Vitosolic készüléket
A3	Az égő leállt.	Az égéstermék hőmérséklet-érzékelő nincs megfelelően elhelyezve.	Szerelje be helyesen az égéstermék hőmérséklet-érzékelőt (lásd a 77. oldalon).
A7	Szabályozóüzem az alapbeállításnak megfelelően	A kezelőegység hibás	Cserélje ki a kezelőegységet.
A9	Az égő leállt.	A beépített szivattyú beszorult	Ellenőrizze a keringető szivattyút.
b0	Az égő leállt	Az égéstermék hőmérséklet-érzékelőjének rövidzárlata	Ellenőrizze az égéstermék hőmérséklet-érzékelőjét.

Hibakódok (folytatás)

Hibakód a kijelzőn	A készülék viselkedése	Az üzemzavar oka	Intézkedés
b1	Szabályozóüzem az alapbeállításnak megfelelően	A kezelőegység adatcserehibája	Ellenőrizze a csatlakozásokat, adott esetben cserélje ki a kezelőegységet.
b5	Szabályozóüzem az alapbeállításnak megfelelően	Belső hiba	Cserélje ki a szabályozót.
b7	Az égő leállt	A kazánkódkártya hibája	Dugja be a kazánkódkártyát, vagy ha hibás, cserélje ki.
b8	Az égő leállt	Az égéstermék hőmérséklet-érzékelőjének szakadása	Ellenőrizze az égéstermék hőmérséklet-érzékelőjét.
bF	Szabályozóüzem	Nem megfelelő LON kommunikációs modul	LON kommunikációs modul.
C1	Szabályozóüzem	Az EA1 bővítő adapter adatcserehibája	Ellenőrizze a csatlakozásokat.
C2	Szabályozóüzem	A szolár-szabályozó modul vagy a Vitosolic adatcserehibája	Cserélje ki a szolár-szabályozó modult vagy a Vitosolic készüléket
C3	Szabályozóüzem	Az AM1 bővítő adapter adatcserehibája	Ellenőrizze a csatlakozásokat.
C4	Szabályozóüzem	OpenTherm bővítés adatcserehibája	Ellenőrizze az OpenTherm bővítést.
C5	Szabályozóüzem, max. szivattyú-fordulatszám	A fordulatszám-szabályozású belső szivattyú adatcserehibája	Ellenőrizze a „30” kódcím beállítását a **„Kazán”** csoportban (időjárás függvényében vezérelt szabályozó) vagy a 2. csoportban (állandó kazánvíz-hőmérsékletű szabályozó).
Cd	Szabályozóüzem	A Vitocom 100, GSM típus (KM-BUS) adatcserehibája	Ellenőrizze a csatlakozásokat, a Vitocom 100, GSM típus-t és a „95” kódcímet az **„Általános”** csoportban (időjárás függvényében vezérelt szabályozó) vagy az 1. csoportban (állandó kazánvíz-hőmérsékletű szabályozó).
CF	Szabályozóüzem	A LON kommunikációs modul adatcserehibája	Cserélje ki a LON kommunikációs modult.
d3	Az égő leáll, vagy üzemzavart jelez.	A ventilátoregység adatcserehibája	Ellenőrizze a ventilátoregységhez csatlakozó vezetéket. Nyomja meg az **R** reteszoldó nyomógombot. Ha a hiba újra fellép, akkor cserélje ki a ventilátoregységet.
d4	Szabályozóüzem Az égő korlátozott folyamatos szabályozási tartománnyal működik.	A ventilátoregység nem ismeri fel a légtömegáramot.	Ellenőrizze a ventilátoregység tömegáram-érzékelőjét. Ellenőrizze az égéstermék-elvezető rendszert égéstermék-torlódás tekintetében.
d5	Az égő üzemzavara.	A ventilátor leállt	Nyomja meg az **R** reteszoldó nyomógombot. Ellenőrizze a ventilátor-járókerék járását. Ha szükséges, cserélje ki a ventilátoregységet.

Hibakódok (folytatás)

Hibakód a kijelzőn	A készülék viselkedése	Az üzemzavar oka	Intézkedés
d6	Szabályozóüzem	Az EA1 bővítő adapter DE1 bemenete üzemzavart jelez.	Szüntesse meg az adott készülék hibáját.
d7	Szabályozóüzem	Az EA1 bővítő adapter DE2 bemenete üzemzavart jelez.	Szüntesse meg az adott készülék hibáját.
d8	Szabályozóüzem	A DE3 bemenet üzemzavara az EA1 bővítő adapternél	Szüntesse meg az adott készülék hibáját.
E0	Szabályozóüzem	A külső LON-egység üzemzavara	Ellenőrizze a csatlakozásokat és a LON-egységeket.
E2	Az égő üzemzavara	Nincs kalibrálás a túl kicsi térfogatáram miatt	Gondoskodjon elegendő hőleadásról. Nyomja meg az **R** reteszoldó nyomógombot.
E3	Az égő üzemzavara	Túl alacsony hőleadás a kalibrálás során. A hőmérsékletőr kikapcsolt.	Gondoskodjon elegendő hőleadásról. Nyomja meg az **R** reteszoldó nyomógombot.
E4	Az égő leállt	A 24 V-os tápfeszültség hibája	Cserélje ki a szabályozót.
E5	Az égő leállt	A lángerősítő hibája	Cserélje ki a szabályozót.
E8	Az égő üzemzavara	Az égés közben mért ionizációs áram kiesik az érvényes tartományból	Ellenőrizze a gázellátást (a gáznyomást és a gázáramlásőrt), a kombinált gázszabályozót és az összekötő vezetéket. Ellenőrizze a gázfajta hozzárendelését. Ellenőrizze az ionizációs elektródát: ▪ Az égőtesttől való távolság (lásd a 38. oldalon) ▪ Az elektróda szennyeződése Nyomja meg az **R** reteszoldó nyomógombot.

Hibakódok (folytatás)

Hibakód a kijelzőn	A készülék viselkedése	Az üzemzavar oka	Intézkedés
Eb	Az égő üzemzavara	A láng ismételten kialszik vagy kikapcsol a kalibrálás során	1. Ellenőrizze a rendszer biztonsági hőmérsékletét. Amennyiben az F1 vagy F2 hiba áll fenn, gondoskodjon elegendő hőleadásról. Nyomja meg az **R** reteszoldó nyomógombot. 2. Ellenőrizze a rendszert kondenzátum-eltömődés tekintetében. ***Fontos tudnivaló!*** *A vízkárok elkerülése érdekében szerelje le a ventilátoregységet az égő kiszerelése előtt.* Hárítsa el a kondenzátum-eltömődést. Nyomja meg az **R** reteszoldó nyomógombot. 3. Ellenőrizze az ionizációs elektródát szennyeződések tekintetében. Ellenőrizze az ionizációs elektróda és az égőtest közötti távolságot (lásd a 38. oldalon). Nyomja meg az **R** reteszoldó nyomógombot. 4. Ellenőrizze az égéstermék-elvezető rendszert, szükség esetén szüntesse meg az égéstermék-visszakeringetést. Nyomja meg az **R** reteszoldó nyomógombot.
EC	Az égő üzemzavara	Paraméterhiba a kalibrálás közben	Nyomja meg az **R** reteszoldó nyomógombot. vagy cserélje ki a kódkártyát, majd nyomja meg az **R** reteszoldó nyomógombot.
Ed	Az égő üzemzavara	Belső hiba	Cserélje ki a szabályozót.

Hibakódok (folytatás)

Hibakód a kijelzőn	A készülék viselkedése	Az üzemzavar oka	Intézkedés
EE	Az égő üzemzavara	Égőindításkor nincs lángjel, ill. a lángjel nem elegendő.	▪ Ellenőrizze a gázellátást (a gáznyomást és a gázáramlásőrt). ▪ Ellenőrizze a kombinált gázszabályozót. ▪ Ellenőrizze a rendszert kondenzátum-eltömődés tekintetében. ***Fontos tudnivaló!*** *A vízkárok elkerülése érdekében szerelje le a ventilátoregységet az égő kiszerelése előtt.* ▪ Ellenőrizze az ionizációs elektródát és az összekötő vezetéket. Ellenőrizze a gyújtást: ▪ A gyújtóegység és a gyújtóelektróda összekötő vezetékei ▪ A gyújtóelektróda távolsága és szennyeződése (lásd a 38. oldalon). Nyomja meg az **R** reteszoldó nyomógombot.
EF	Az égő üzemzavara	Kialszik a láng közvetlenül a lángképződés után (a biztonsági idő alatt).	Ellenőrizze a gázellátást (a gáznyomást és a gázáramlásőrt). Ellenőrizze az égéstermék-elvezető rendszerben az égéstermék visszakeringetését. Ellenőrizze az ionizációs elektródát (amennyiben szükséges, cserélje ki): ▪ Az égőtesttől való távolság (lásd a 38. oldalon) ▪ Az elektróda szennyeződése Nyomja meg az **R** reteszoldó nyomógombot.
F0	Az égő leállt	Belső hiba	Cserélje ki a szabályozót.
F1	Az égő üzemzavara	Az égéstermék hőmérséklet-határolója kioldott.	Ellenőrizze a fűtési rendszer töltési szintjét. Légtelenítse a rendszert. Az égéstermék-elvezető rendszer lehűlése után nyomja meg az **R** reteszoldó nyomógombot.
F2	Az égő üzemzavara	A hőmérséklet-határoló kioldott.	Ellenőrizze a fűtési rendszer töltési szintjét. Ellenőrizze a keringető szivattyút. Légtelenítse a rendszert. Ellenőrizze a hőmérséklet-határolót és az összekötő vezetékeket. Nyomja meg az **R** reteszoldó nyomógombot.

Hibakódok (folytatás)

Hibakód a kijelzőn	A készülék viselkedése	Az üzemzavar oka	Intézkedés
F3	Az égő üzemzavara	Már az égő indításakor (gyújtás alatt) is van lángjel.	Ellenőrizze az ionizációs elektródát és az összekötő vezetéket. Ellenőrizze a rendszert kondenzátum-eltömődés tekintetében. ***Fontos tudnivaló!*** *A vízkárok elkerülése érdekében szerelje le a ventilátoregységet az égő kiszerelése előtt.* Nyomja meg az **R** reteszoldó nyomógombot.
F8	Az égő üzemzavara	A tüzelőanyag-szelep vagy a modulációs tekercs nem zár.	Ellenőrizze és szükség esetén cserélje ki a kombinált gázszabályozót. Nyomja meg az **R** reteszoldó nyomógombot.
F9	Az égő üzemzavara	A ventilátor fordulatszáma túl alacsony	Ellenőrizze a ventilátort, a ventilátorhoz vezető összekötő vezetékeket és a ventilátor feszültségellátását. Nyomja meg az **R** reteszoldó nyomógombot.
FA	Az égő üzemzavara	A ventilátor leállt vagy az előírt fordulatszámot nem érte el	Ellenőrizze a ventilátort és a ventilátorhoz vezető összekötő vezetékeket. Nyomja meg az **R** reteszoldó nyomógombot.
FC	Az égő üzemzavara	A ventilátoregység hibás.	Ellenőrizze és szükség esetén cserélje ki a ventilátoregységet. Nyomja meg az **R** reteszoldó nyomógombot.
FD	Az égő üzemzavara	Az égésvezérlő hibája	Ellenőrizze a gyújtóelektródát, az ionizációs elektródát és az összekötő vezetékeket. Ellenőrizze, hogy nincs-e erős elektromágneses mező a készülék közelében. Nyomja meg az **R** reteszoldó nyomógombot. Ha elszórtan üzemzavar lép fel, cserélje ki a kódkártyát. Ha a zavar folyamatosan fennáll, cserélje ki a szabályozót.
FE	Az égő leállt vagy üzemzavart jelez	A kazánkódkártya vagy a nyomtatott áramköri alaplap meghibásodott, vagy nem megfelelő a kazánkódkártya	Nyomja meg az **R** reteszoldó nyomógombot. Ha a zavar nem szűnik meg, ellenőrizze a kódkártyát, ill. cserélje ki a kódkártyát vagy a szabályozót.

Hibakódok (folytatás)

Hibakód a kijelzőn	A készülék viselkedése	Az üzemzavar oka	Intézkedés
FE	Az égő üzemzavara és b7 üzemzavarjelzés jelenik meg.	A kazán kódkártyája hiányzik, vagy rosszul lett belehelyezve.	Helyezze be a kazánkódkártyát. Nyomja meg az **R** reteszoldó nyomógombot. Ha a zavar nem szűnik meg, cserélje ki a szabályozót.
FF	Az égő leállt vagy üzemzavart jelez	Belső hiba, vagy az **R** reteszoldó nyomógomb nem működik.	Kapcsolja be újra a készüléket. Ha a készülék nem lép ismét működésbe, cserélje ki a szabályozót.

Javítás

! **Figyelem**
A kazán vagy a következő részegységek szerelése vagy leszerelése esetén maradék víz lép ki:
- Vizet szállító vezetékek
- Hőcserélő
- Keringető szivattyúk
- Lemezes hőcserélők
- A fűtővízkörben vagy a melegvíz-készítési körben felszerelt alkatrészek.

A behatoló víz más alkatrészek károsodását okozhatja.

Óvja a behatoló víztől a következő alkatrészeket:
- A szabályozó komponensei (különösen karbantartási pozícióban)
- Elektromos alkatrészek
- Dugós csatlakozások
- Elektromos vezetékek

Helyezze üzemen kívül a fűtőkazánt

1. Kapcsolja ki a hálózati feszültséget.
2. Zárja el a gázhozzávezetést.
3. Amennyiben szét kell szerelni a fűtőkazánt:
   - Szerelje le a égéstermék-elvezető rendszert.
   - Ürítse le a fűtőkazánt a fűtővíz és a használati melegvíz oldalon.
   - Szerelje le a helyszínen szerelendő vezetékeket.

Javítás (folytatás)

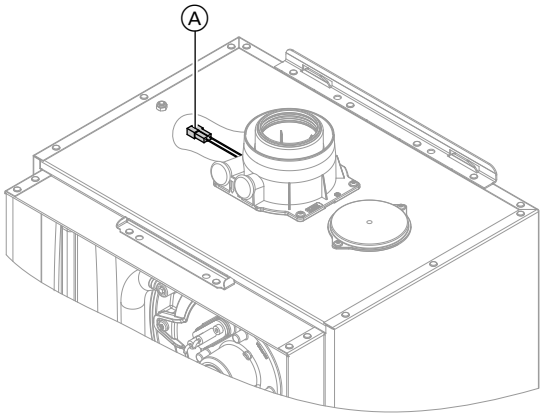

39. ábra

1. Húzza le az Ⓐ égéstermék hőmérséklet-érzékelő vezetékeit.

2. Mérje meg az érzékelő ellenállását, és hasonlítsa össze a jelleggörbével.

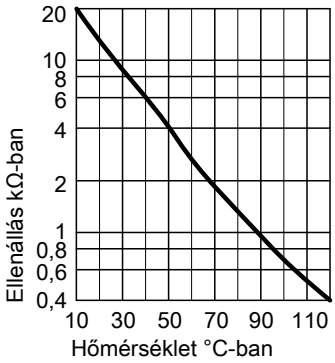

40. ábra Érzékelőtípus: NTC 10 kΩ

3. Ha nagy az eltérés, cserélje ki az érzékelőt.

„A3” üzemzavar első üzembe helyezéskor

A szabályozó az első üzembe helyezés során ellenőrzi, hogy az égéstermék hőmérséklet-érzékelő megfelelően van-e pozicionálva.
Ha az égéstermékhőmérséklet-érzékelő pozicionálása nem megfelelő, akkor az üzembe helyezés megszakad, és az A3 üzemzavarjelzés jelenik meg.

1. Ellenőrizze, hogy az égéstermék hőmérséklet-érzékelő a helyén van-e. Lásd az előző ábrát.

2. Szükség esetén korrigálja az égéstermék hőmérséklet-érzékelő helyzetét, vagy cserélje ki a meghibásodott égéstermék hőmérséklet-érzékelőt.

3. Nyomja meg az **R** reteszoldó nyomógombot, és ismételje meg az üzembe helyezést.
   A szabályozó annyiszor ismétli meg az ellenőrzést, amíg nem zárul le sikeresen.

Fontos tudnivaló!
Ha az érzékelőellenőrzés ideje alatt nincs stabil lángképződés, akkor többször is ismételje meg az ellenőrzést.

A hőmérséklet-határoló ellenőrzése

Ha üzemzavar okozta kikapcsolás után az égésvezérlő retesze nem oldható annak ellenére, hogy a kazánvíz-hőmérséklet kb. 75 °C alatt marad, akkor végezze el az alábbi ellenőrzést:

Üzemzavarjelzés

Üzemzavar esetén villog a szabályozón lévő piros Ⓐ üzemzavarjelzés. A kijelzőn villog a ⚠ jel, és az **„Üzemzavar”** kijelzés jelenik meg.

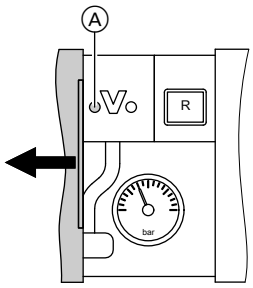

42. ábra

Fontos tudnivaló!
Amennyiben gyűjtő zavarjelző készülék van csatlakoztatva, akkor az most bekapcsol.

A hibakódok jelentését lásd az „Üzemzavarjelzések” fejezetben.

Az üzemzavarjelzés nyugtázása

Kattintson az **„Ok”** opcióra.
A láblécen villog a ⚠ szimbólum.

Fontos tudnivaló!
Amennyiben gyűjtő zavarjelző készülék van csatlakoztatva, akkor az most kikapcsol.
Ha a nyugtázott üzemzavart nem hárítják el, akkor a következő napon 7:00 órakor ismét megjelenik a zavarjelző üzenet, és a zavarjelző berendezés ismét bekapcsol.

Nyugtázott üzemzavarjelzések lehívása

Érintse meg a következő kapcsolófelületeket:

1. ⚠

   Fontos tudnivaló!
   *Amennyiben a fűtési rendszeren egyidejűleg karbantartási üzenetek is vannak, megjelenik az **„Üzemzavarok”** és a **„Szerviz”„üzenetek”** opció.*

2. **„Üzemzavarok”**
   Az üzemzavarjelzések időrendben, egy piros színű listában jelennek meg.
   A karbantartási üzenetek sárga színnel jelennek meg.

Az üzemzavarjelzések kiolvasása az üzemzavarjelzés-tárolóból (üzemzavarnapló)

A 10 utoljára fellépett üzemzavar (elhárított is) és karbantartási üzenet bekerül a memóriába, így le lehet kérdezni őket.
Az üzemzavarok időrendi sorrendbe vannak rendezve.

Érintse meg a következő kapcsolófelületeket:

1. **„Menü”**
2. **„Szerviz”**
3. Adja meg a **„viservice”** jelszót.
4. **„Üzemzavar napló”**
5. A **?** szimbólum további információkat szolgáltat az aktuális üzemzavar lehívásához.
6. Ha a listát törölni szeretné, kattintson a **„Törlés”** opcióra.

   Fontos tudnivaló!
   Szellőzőberendezés (Vitovent) esetében a hibalisták külön kerülnek megjelenítésre. A szellőzőberendezés hibakódja menüpontként hívható le a normál üzemzavarnaplón belül. Ezt a listát a naplón belül csak a „Törlés” révén lehet kiüríteni.

Üzemzavarjelzések

Hibakód a kijelzőn	A készülék viselkedése	Az üzemzavar oka	Intézkedés
10	0 °C-os külső hőmérséklet szerint szabályoz.	A külső hőmérséklet-érzékelő rövidzárlata	Ellenőrizze a külső hőmérséklet-érzékelőt (lásd a 113. oldalon)
18	0 °C-os külső hőmérséklet szerint szabályoz.	A külső hőmérséklet-érzékelő szakadása	Ellenőrizze a külső hőmérséklet-érzékelőt (lásd a 113. oldalon)

Üzemzavarjelzések (folytatás)

Hibakód a kijelzőn	A készülék viselkedése	Az üzemzavar oka	Intézkedés
19	0 °C-os külső hőmérséklet szerint szabályoz.	Megszakadt a kommunikáció az RF külső hőmérséklet-érzékelővel	Ellenőrizze a rádiós összeköttetést. Az RF külső hőmérséklet-érzékelőt helyezze a fűtőkazán közelébe. Jelentkezzen ki, majd be a külső hőmérséklet-érzékelővel (lásd a külön dokumentációt). Cserélje ki az RF külső hőmérséklet-érzékelőt.
20	Előremenő hőmérséklet-érzékelő nélkül szabályoz (hidraulikus váltó).	A rendszer előremenő hőmérséklet érzékelőjének rövidzárlata	Ellenőrizze a hidraulikus váltó érzékelőjét (lásd a 113. oldalon).
21	Szabályozott üzem Az Energia cockpit kijelzési hibája	Érzékelő a tűréstartományon kívül	Ellenőrizze az érzékelőket a melegvíz-tárolón és a kollektorokon.
22	Szabályozott üzem Az Energia cockpit kijelzési hibája	Érzékelő a tűréstartományon kívül	Ellenőrizze az érzékelőket a melegvíz-tárolón és a kollektorokon.
23	Szabályozott üzem Az Energia cockpit kijelzési hibája	Hibás üzembe helyezés	Határozza meg a szolárkör térfogatáramát és írja be a kiszámított értéket.
24	Szabályozott üzem Az Energia cockpit kijelzési hibája	A melegvíz-tároló cirkulációs szivattyúja üzemen kívül	Ellenőrizze a 39-es paraméter beállítását (**„Általános”** csoport). Amennyiben szükséges, hajtson végre relé- és részegységtesztet.
25	Szabályozott üzem Az Energia cockpit kijelzési hibája	Az átváltó szivattyú üzemen kívül	Ellenőrizze a 20. paraméter beállítását (**„Szolár”** csoport). Amennyiben szükséges, hajtson végre relé- és részegységtesztet.
26	Szabályozott üzem Az Energia cockpit kijelzési hibája	A melegvíz-tároló cirkulációs szivattyúja és az átváltó szivattyú üzemen kívül	Ellenőrizze a 39-es paraméter (**„Általános”** csoport) és a 20-as paraméter (**„Szolár”** csoport) beállítását. Amennyiben szükséges, hajtson végre relé- és részegységtesztet.
27	Szabályozott üzem Az Energia cockpit kijelzési hibája	Hibás üzembe helyezés	Határozza meg a szolárkör térfogatáramát és írja be a kiszámított értéket.
28	Előremenő hőmérséklet-érzékelő nélkül szabályoz (hidraulikus váltó).	A rendszer előremenő hőmérséklet érzékelőjének szakadása	Ellenőrizze a hidraulikus váltó érzékelőjét (lásd a 113. oldalon) Ha a hidraulikus váltó érzékelője nincs csatlakoztatva, állítsa be az 52:0 paramétert.
2A	Szabályozott üzem Az Energia cockpit kijelzési hibája	A szolárkör előremenő- és visszatérő vezetékei felcserélve.	Ellenőrizze és szükség esetén cserélje a szolárkör előremenő- és visszatérő vezetékeit.
30	Az égő leállt	Rövidzárlat, kazánhőmérséklet-érzékelő	Ellenőrizze a kazánhőmérséklet-érzékelőt (lásd a 113. oldalon)
38	Az égő leállt	A kazánhőmérséklet-érzékelő szakadása	Ellenőrizze a kazánhőmérséklet-érzékelőt (lásd a 113. oldalon)

Üzemzavarjelzések (folytatás)

Hibakód a kijelzőn	A készülék viselkedése	Az üzemzavar oka	Intézkedés
40	A keverőszelep zár.	A 2-es (keverőszelepes) fűtőkör előremenő hőmérséklet érzékelőjének rövidzárlata	Ellenőrizze az előremenő hőmérséklet érzékelőt (lásd a 119. oldalon).
44	A keverőszelep zár.	A 3-as (keverőszelepes) fűtőkör előremenő hőmérséklet érzékelőjének rövidzárlata	Ellenőrizze az előremenő hőmérséklet érzékelőt (lásd a 119. oldalon).
48	A keverőszelep zár.	A 2-es (keverőszelepes) fűtőkör előremenő hőmérséklet érzékelőjének szakadása	Ellenőrizze az előremenő hőmérséklet érzékelőt (lásd a 119. oldalon).
49	A keverőszelep zár.	A 2-es (keverőszelepes) fűtőkör bővítő adapterének hozzárendelése helytelenül van beállítva	Ellenőrizze és állítsa be az S1 forgókapcsolókat (lásd a 118. oldalon).
4C	A keverőszelep zár.	A 3-as (keverőszelepes) fűtőkör előremenő hőmérséklet érzékelőjének szakadása	Ellenőrizze az előremenő hőmérséklet érzékelőt (lásd a 119. oldalon).
4D	A keverőszelep zár.	A 3-as (keverőszelepes) fűtőkör bővítő adapterének hozzárendelése helytelenül van beállítva	Ellenőrizze és állítsa be az S1 forgókapcsolókat (lásd a 118. oldalon).
50	A kazán nem készít meleg vizet	A tárolóhőmérséklet-érzékelő vagy a komfortérzékelő rövidzárlata	Ellenőrizze a tárolóhőmérséklet-érzékelőt (lásd a 113. oldalon) vagy a komfortérzékelőt (lásd a 115. oldalon).
51	A kazán nem készít meleg vizet	A kilépési hőmérséklet-érzékelő rövidzárlata	Ellenőrizze a kilépési hőmérséklet-érzékelőt (lásd a 115. oldalon)
58	A kazán nem készít meleg vizet	A tárolóhőmérséklet-érzékelő vagy a komfortérzékelő szakadása	Ellenőrizze a tárolóhőmérséklet-érzékelőt (lásd a 113. oldalon) vagy a komfortérzékelőt (lásd a 115. oldalon).
59	A kazán nem készít meleg vizet	A kilépési hőmérséklet-érzékelő szakadása	Ellenőrizze a kilépési hőmérséklet-érzékelőt (lásd a 115. oldalon).
70	Az égő leállt	A gázhiánykapcsoló meggátolja az égő indítását.	▪ Ellenőrizze a gázellátást (gáznyomást). ▪ Amennyiben létezik: Ellenőrizze a gázhiánykapcsoló megfelelő működését. Szükség esetén húzza ki a szabályozó 111-es dugóját, és ellenőrizze, hogy elindul-e az égő.
71	Az égő leállt	A hálózati feszültség túl alacsony	Ellenőrizze az áramellátást.
73	Az égő leállt	A H1 belső bővítő adapter visszajelzőbemenete meggátolja az égő indítását.	Ellenőrizze a H1 belső bővítő adapter, valamint az arra csatlakoztatott készülékek megfelelő csatlakozását és működését (belső: 53/96 dugó feszültségmegszakítás)

Üzemzavarjelzések (folytatás)

Hibakód a kijelzőn	A készülék viselkedése	Az üzemzavar oka	Intézkedés
74	Az égő leállt vagy üzemzavart jelez	Hőmérséklet-határoló testzárlata	Ellenőrizze a hőmérséklet-határoló, az összekötő vezetékek és csatlakozók földelt részekkel való összeköttetését (érintkezését). Szükség esetén hárítsa el az érintkezést. Nyomja meg az **R** reteszoldó nyomógombot.
75	Az égő leállt vagy üzemzavart jelez	H1/H2 belső bővítő adapter testzárlata	Ellenőrizze a H1/H2 belső bővítő adapter, az összekötő vezetékek és csatlakozók földelt részekkel való összeköttetését (érintkezését). Szükség esetén hárítsa el az érintkezést. Nyomja meg az **R** reteszoldó nyomógombot.
76	Az égő leállt vagy üzemzavart jelez	Gázhiánykapcsoló testzárlata	Ellenőrizze a gázhiánykapcsoló, az összekötő vezetékek és csatlakozók földelt részekkel való összeköttetését (érintkezését). Szükség esetén hárítsa el az érintkezést. Nyomja meg az **R** reteszoldó nyomógombot.
80	Az égő üzemzavara	Nem kielégítő gázellátás	Mérje meg a gáz nyugalmi nyomását és a gáznyomást. Ellenőrizze a helyszínen szerelendő gázvezeték és gázáramlásfelügyelő megfelelő méretezését. ***Fontos tudnivaló!*** *Amennyiben a háznyomásszabályozó tömítetlen, az égő nyugalmi állapota esetén emelkedő nyomás figyelhető meg. A rendszer ismételt indításakor kioldható a gázáramlásfelügyelő.*
81	Az égő üzemzavara	Nincs szikráztatás	Ellenőrizze a gyújtóegység és a gyújtóelektróda csatlakozó- és összekötő vezetékeit (lásd a 43. oldalon). Ellenőrizze, hogy a gyújtási szakaszban az 54 dugónál a gyújtóegységen 230 V~ adott-e. Ellenőrizze, hogy nem sérült-e a gyújtóelektróda szigetelése.

Üzemzavarjelzések (folytatás)

Hibakód a kijelzőn	A készülék viselkedése	Az üzemzavar oka	Intézkedés
82	Az égő üzemzavara	Égőindításkor nincs lángjel, ill. a lángjel nem elegendő.	Ellenőrizze a ionizációs elektródát és az összekötő vezetéket (lásd a 43. oldalon) Ellenőrizze a dugós csatlakozásokat laza érintkezés szempontjából. ***Fontos tudnivaló!*** *Az elektródákon lévő lerakódások a bevezetett levegőben lévő idegen anyagokra utalnak. Ellenőrizze a felállítási helyiséget és az égéstermék elvezető rendszert a lerakódás okai szempontjából. Pl. mosó-, tisztítószerek, testápolószerek, lerakódások a bevezetett levegő útjában (kémény).*
83	Az égő üzemzavara	Már az égő indításakor van lángjel.	Ellenőrizze a rendszert kondenzátum-eltömődés tekintetében. ***Fontos tudnivaló!*** *A vízkárok elkerülése érdekében szerelje le a ventilátoregységet az égő kiszerelése előtt.* Ellenőrizze az ionizációs és gyújtóelektródát sérülések és testzárlat tekintetében (pl. érintkezés a hőszigetelő gyűrűvel). Ellenőrizze az ionizációs és gyújtóelektróda összekötő vezetékét. Ha a zavar folyamatosan fennáll, cserélje ki a szabályozót. Nyomja meg az **R** reteszoldó nyomógombot.
84	Az égő üzemzavara	A készülék belső szénmonoxid-határértékének túllépése	Ellenőrizze a teljes égéstermékutat az alábbiak tekintetében: ▪ Égéstermék-visszakeringetés ▪ Tömítetlenség ▪ Vízzsák által okozott égéstermék-torlódás (az égéstermék elvezető rendszer túlságosan alacsony lejtése esetén) ▪ Szűkület ▪ Dugulás Amennyiben szükséges, javítsa ki az égéstermék elvezető rendszert. Nyomja meg az **R** reteszoldó nyomógombot.

Üzemzavarjelzések (folytatás)

Hibakód a kijelzőn	A készülék viselkedése	Az üzemzavar oka	Intézkedés
85	Az égő üzemzavara	A gázellátás a kalibrálás során nem megfelelő	Ellenőrizze a gáz nyugalmi nyomását és a gáznyomást. Ellenőrizze a helyszínen szerelendő gázvezeték és gázáramlásfelügyelő megfelelő méretezését. Ellenőrizze a kombinált gázszabályozó bemenete és a bemenetoldali szűrőbetét szennyezettségét. ***Fontos tudnivaló!*** *Pl. egy hegesztett gázvezeték szennyeződései eltömíthetik a kombinált gázszabályozó bemenetoldali szűrőbetétét.* Nyomja meg az **R** reteszoldó nyomógombot.
90	Szabályozott üzem	A 7 hőmérséklet-érzékelő rövidzárlata	Ellenőrizze a szolár-szabályozó modul 7 érzékelőjét.
91	Szabályozott üzem	A 10 hőmérséklet-érzékelő rövidzárlata	Ellenőrizze a szolár-szabályozó modul 10 érzékelőjét.
92	Nincs napenergiával történő melegvíz készítés	A kollektorhőmérséklet-érzékelő rövidzárlata	Ellenőrizze a 6 hőmérséklet-érzékelőt a szolárszabályozó modulnál, ill. a Vitosolic-nál található érzékelőt.
93	Szabályozott üzem	A kollektor visszatérő hőmérséklet-érzékelőjének rövidzárlata	Ellenőrizze a hőmérséklet-érzékelőt a Vitosolic 100 szabályozó S3 csatlakozójánál.
94	Nincs napenergiával történő melegvíz készítés	A tárolóhőmérséklet-érzékelő rövidzárlata	Ellenőrizze a 5 hőmérséklet-érzékelőt a szolárszabályozó modulnál, ill. a Vitosolic-nál található érzékelőt.
95	Az égő leállt	A szén-monoxid-határérték túllépése	⚠ **Veszély** A megnövekedett szén-monoxid koncentráció életveszélyes mérgezést okozhat. Vegye figyelembe az utasítás elején lévő biztonságtechnikai utasításokat. Állapítsa meg a szén-monoxid érték növekedésének okát. Hárítsa el az üzemzavart. Nyomja meg a szén-monoxid érzékelő **Teszt** gombját. A figyelmeztető hangjelzés kikapcsol. Az égő akkor lép ismét működésbe, ha a szén-monoxid érték a határérték alá csökken.
96	Az égő leállt	A szén-monoxid-érzékelő hibája	Cserélje ki a szén-monoxid érzékelőt. Állítsa be a 49:0 paramétert, ha a rendszert átmenetileg szén-monoxid-érzékelő nélkül kell működtetni.

5789 772 HU

Üzemzavarjelzések (folytatás)

Hibakód a kijelzőn	A készülék viselkedése	Az üzemzavar oka	Intézkedés
98	Szabályozott üzem	A 7 hőmérséklet-érzékelő szakadása	Ellenőrizze a szolár-szabályozó modul 7 érzékelőjét.
99	Szabályozott üzem	A 10 hőmérséklet-érzékelő szakadása	Ellenőrizze a szolár-szabályozó modul 10 érzékelőjét.
9A	Nincs napenergiával történő melegvíz készítés	A kollektorhőmérséklet-érzékelő szakadása	Ellenőrizze a 6 hőmérséklet-érzékelőt a szolárszabályozó modulnál, ill. a Vitosolic-nál található érzékelőt.
9B	Szabályozott üzem	A kollektor visszatérő hőmérséklet-érzékelőjének szakadása	Ellenőrizze a hőmérséklet-érzékelőt a Vitosolic 100 szabályozó S3 csatlakozójánál.
9C	Nincs napenergiával történő melegvíz készítés	A tárolóhőmérséklet-érzékelő szakadása	Ellenőrizze a 5 hőmérséklet-érzékelőt a szolárszabályozó modulnál, ill. a Vitosolic-nál található érzékelőt.
9E	Szabályozott üzem	A szolárkörben túl kicsi a térfogatáram, ill. nincs térfogatáram, vagy a hőmérsékletőr kioldott.	Ellenőrizze a szolárköri keringető szivattyút és a szolárkört. Nyugtázza a hibajelzést.
9F	Szabályozott üzem	A szolár-szabályozó modul vagy a Vitosolic hibája	Cserélje ki a szolár-szabályozó modult vagy a Vitosolic készüléket.
A3	Az égő leállt	Az égéstermék hőmérséklet-érzékelő nincs megfelelően elhelyezve	Szerelje be helyesen az égéstermék hőmérséklet-érzékelőt (lásd az 113. oldalon).
A7	Szabályozott üzem az alapbeállításnak megfelelően	A kezelőegység hibás	Cserélje ki a kezelőegységet.
A8	Az égő leállt. A légtelenítési program automatikusan elindul (lásd a 146. oldalon).	Levegő a belső keringető szivattyúban vagy a minimális térfogatáram az előírtnál kevesebb	Ha a hibajelzés továbbra is fennáll, légtelenítse a rendszert.
A9	Ha keverőszelepes fűtőkör is csatlakoztatva van, az égő alsó hőteljesítménnyel működik. Ha csak egy keverőszelep nélküli fűtőkör van csatlakoztatva, az égő leáll.	A beépített szivattyú beszorult	Ellenőrizze a keringető szivattyút.
B0	Az égő üzemzavara	Az égéstermék hőmérséklet-érzékelőjének rövidzárlata	Ellenőrizze az égéstermék hőmérséklet-érzékelőt és a csatlakozóvezetéket.
B1	Szabályozott üzem az alapbeállításnak megfelelően	A kezelőegység adatcserehibája	Ellenőrizze a csatlakozásokat, adott esetben cserélje ki a kezelőegységet.
B5	Szabályozott üzem az alapbeállításnak megfelelően	Belső hiba	Cserélje ki a szabályozót.
B7	Az égő leállt	A kazánkódkártya hibája	Dugja be a kazánkódkártyát, vagy ha hibás, cserélje ki.
B8	Az égő üzemzavara	Az égéstermék hőmérséklet-érzékelőjének szakadása	Ellenőrizze az égéstermék hőmérséklet-érzékelőt és a csatlakozóvezetéket.
BA	A keverőszelep 20 °C-os előremenő hőmérsékletre szabályoz.	Adatcserehiba a 2-es (keverőszelepes) fűtőkör bővítőkészletében	Ellenőrizze a bővítőkészlet csatlakozóit és hozzárendelését.

Üzemzavarjelzések (folytatás)

Hibakód a kijelzőn	A készülék viselkedése	Az üzemzavar oka	Intézkedés
BB	A keverőszelep 20 °C-os előremenő hőmérsékletre szabályoz.	Adatcserehiba a 3-as (keverőszelepes) fűtőkör bővítőkészletében	Ellenőrizze a bővítőkészlet csatlakozóit és hozzárendelését.
BC	Szabályozott üzem távvezérlő nélkül	Az 1-es (keverőszelep nélküli) fűtőkör Vitotrol távvezérlőjének adatcserehibája	Ellenőrizze a csatlakozásokat, a vezetéket, az „A0” paramétert a **„Fűtőkör”** csoportban és a távvezérlő beállítását (lásd a 151. oldalon). Rádiófrekvenciás távvezérlő esetén: Ellenőrizze az összeköttetést, és helyezze a távvezérlőt a fűtőkazán közelébe.
BD	Szabályozott üzem távvezérlő nélkül	A 2-es (keverőszelepes) fűtőkör Vitotrol távvezérlőjének adatcserehibája	Ellenőrizze a csatlakozásokat, a vezetéket, az „A0” paramétert a **„Fűtőkör”** csoportban és a távvezérlő beállítását (lásd a 151. oldalon). Rádiófrekvenciás távvezérlő esetén: Ellenőrizze az összeköttetést, és helyezze a távvezérlőt a fűtőkazán közelébe.
BE	Szabályozott üzem távvezérlő nélkül	A 3-as (keverőszelepes) fűtőkör Vitotrol távvezérlőjének adatcserehibája	Ellenőrizze a csatlakozásokat, a vezetéket, az „A0” paramétert a **„Fűtőkör”** csoportban és a távvezérlő beállítását (lásd a 151. oldalon). Rádiófrekvenciás távvezérlő esetén: Ellenőrizze az összeköttetést, és helyezze a távvezérlőt a fűtőkazán közelébe.
BF	Szabályozott üzem	Nem megfelelő LON kommunikációs modul	Cserélje ki a LON kommunikációs modult.
C1	Szabályozott üzem	Az EA1 bővítő adapter adatcserehibája	Ellenőrizze a csatlakozásokat.
C2	Szabályozott üzem	A szolár-szabályozó modul vagy a Vitosolic adatcserehibája	Cserélje ki a szolár-szabályozó modult vagy a Vitosolic készüléket.
C3	Szabályozott üzem	Az AM1 bővítő adapter adatcserehibája	Ellenőrizze a csatlakozásokat.
C4	Szabályozott üzem	OpenTherm bővítés adatcserehibája	Ellenőrizze az OpenTherm bővítést.
C5	Szabályozott üzem, max. szivattyú-fordulatszám	A fordulatszám-szabályozású belső szivattyú adatcserehibája	Ellenőrizze a „30” paramétert a **„Kazán”** csoportban.
CD	Szabályozott üzem	A Vitocom 100 (KM-BUS) adatcserehibája	Ellenőrizze a csatlakozásokat, a Vitocom 100 készüléket és a „95” paramétert az **„Általános”** csoportban.
CF	Szabályozott üzem	A kommunikációs modul adatcserehibája	Cserélje ki a kommunikációs modult.

Üzemzavarjelzések (folytatás)

Hibakód a kijelzőn	A készülék viselkedése	Az üzemzavar oka	Intézkedés
D3	Az égő leáll, vagy üzemzavart jelez.	A ventilátoregység adatcserehibája	Ellenőrizze a ventilátoregységhez csatlakozó vezetéket. Nyomja meg az **R** reteszoldó nyomógombot. Ha a hiba újra fellép, akkor cserélje ki a ventilátoregységet.
D4	Szabályozott üzem Az égő korlátozott folyamatos szabályozási tartománnyal működik.	A ventilátoregység nem ismeri fel a légtömegáramot.	Ellenőrizze a ventilátoregység tömegáram-érzékelőjét. Ellenőrizze az égéstermék-elvezető rendszert égéstermék-torlódás tekintetében.
D5	Az égő üzemzavara	A ventilátor leállt	Nyomja meg az **R** reteszoldó nyomógombot. Ellenőrizze a ventilátor-járókerék járását. Ha szükséges, cserélje ki a ventilátoregységet.
D6	Szabályozott üzem	Az EA1 bővítő adapter DE1 bemenete üzemzavart jelez.	Szüntesse meg az adott készülék hibáját.
D7	Szabályozott üzem	Az EA1 bővítő adapter DE2 bemenete üzemzavart jelez.	Szüntesse meg az adott készülék hibáját.
D8	Szabályozott üzem	Az EA1 bővítő adapter DE3 bemenete üzemzavart jelez.	Szüntesse meg az adott készülék hibáját.
DA	Szabályozott üzem a helyiség-hőmérséklet figyelembevétele nélkül	Az 1-es (keverőszelep nélküli) fűtőkör helyiséghőmérséklet-érzékelőjének rövidzárlata	Ellenőrizze az 1-es fűtőkör helyiséghőmérséklet-érzékelőjét. Külső helyiséghőmérséklet-érzékelő Vitotrol 300 esetén vagy beépített a Vitotrol 200/300 esetén
DB	Szabályozott üzem a helyiség-hőmérséklet figyelembevétele nélkül	A 2-es (keverőszelepes) fűtőkör helyiséghőmérséklet-érzékelőjének rövidzárlata	Ellenőrizze a 2-es fűtőkör helyiséghőmérséklet-érzékelőjét. Külső helyiséghőmérséklet-érzékelő Vitotrol 300 esetén vagy beépített a Vitotrol 200/300 esetén
DC	Szabályozott üzem a helyiség-hőmérséklet figyelembevétele nélkül	A 3-as (keverőszelepes) fűtőkör helyiséghőmérséklet-érzékelőjének rövidzárlata	Ellenőrizze a 3-as fűtőkör helyiséghőmérséklet-érzékelőjét. Külső helyiséghőmérséklet-érzékelő Vitotrol 300 esetén vagy beépített a Vitotrol 200/300 esetén
DD	Szabályozott üzem a helyiség-hőmérséklet figyelembevétele nélkül	Az 1-es (keverőszelep nélküli) fűtőkör helyiséghőmérséklet-érzékelőjének szakadása	Ellenőrizze az 1-es fűtőkör helyiséghőmérséklet-érzékelőjét és a távvezérlő beállítását (lásd a 151. oldalon). Külső helyiséghőmérséklet-érzékelő Vitotrol 300 esetén vagy beépített a Vitotrol 200/300 esetén
DE	Szabályozott üzem a helyiség-hőmérséklet figyelembevétele nélkül	A 2-es (keverőszelepes) fűtőkör helyiséghőmérséklet-érzékelőjének szakadása	Ellenőrizze a 2-es fűtőkör helyiséghőmérséklet-érzékelőjét és a távvezérlő beállítását (lásd a 151. oldalon). Külső helyiséghőmérséklet-érzékelő Vitotrol 300 esetén vagy beépített a Vitotrol 200/300 esetén

Üzemzavarjelzések (folytatás)

Hibakód a kijelzőn	A készülék viselkedése	Az üzemzavar oka	Intézkedés
DF	Szabályozott üzem a helyiség-hőmérséklet figyelembevétele nélkül	A 3-as (keverőszelepes) fűtőkör helyiséghőmérséklet-érzékelőjének szakadása	Ellenőrizze a 3-as fűtőkör helyiséghőmérséklet-érzékelőjét és a távvezérlő beállítását (lásd a 151. oldalon). Külső helyiséghőmérséklet-érzékelő Vitotrol 300 esetén vagy beépített a Vitotrol 200/300 esetén
E0	Szabályozott üzem	A külső LON-egység üzemzavara	Ellenőrizze a csatlakozásokat és a LON-egységeket.
E1	Az égő üzemzavara	Az ionizációs áram túl magas a kalibrálás során	Ellenőrizze az ionizációs elektróda és az égőtest közötti távolságot (lásd a 43. oldalon). Ellenőrizze, hogy nem magas-e a porterhelés a bevezetett levegőben (pl. építési munkálatok miatt). ***Fontos tudnivaló!*** *Az elektródákon lévő lerakódások a bevezetett levegőben lévő idegen anyagokra utalnak. Ellenőrizze a felállítási helyiséget és az égéstermék elvezető rendszert a lerakódás okai szempontjából. Pl. mosó-, tisztítószerek, testápolószerek, lerakódások a bevezetett levegő útjában (kémény).* *Amennyiben kicseréli az égőtestet és az ionizációs elektródát, tisztítsa meg a ventilátoregységet, a gáz-levegő-csatornát és a venturi hosszabbítót is.*
E2	Az égő üzemzavara	Nincs kalibrálás a túl kicsi térfogatáram miatt	Gondoskodjon elegendő hőleadásról. Nyomja meg az **R** reteszoldó nyomógombot.
E3	Az égő üzemzavara	Túl alacsony hőleadás a kalibrálás során A hőmérsékletőr kikapcsolt.	Gondoskodjon elegendő hőleadásról. Ellenőrizze a keringető szivattyút, hiba, vízkövesedés vagy dugulás tekintetében. Nyomja meg az **R** reteszoldó nyomógombot.
E4	Az égő leállt	A 24 V-os tápfeszültség hibája	Cserélje ki a szabályozót.
E5	Az égő leállt vagy üzemzavart jelez	A lángerősítő hibája	Nyomja meg az **R** reteszoldó nyomógombot. Ha a zavar folyamatosan fennáll, cserélje ki a szabályozót.

Üzemzavarjelzések (folytatás)

Hibakód a kijelzőn	A készülék viselkedése	Az üzemzavar oka	Intézkedés
E7	Az égő üzemzavara	Az ionizációs áram az égő kalibrálása alatt túl alacsony	Ellenőrizze a ionizációs elektródát és az összekötő vezetéket (lásd a 43. oldalon) Ellenőrizze a dugós csatlakozásokat laza érintkezés szempontjából. Ellenőrizze az égéstermék-elvezető rendszert, szükség esetén szüntesse meg az égéstermék-visszakeringetést. Nyomja meg az **R** reteszoldó nyomógombot. ***Fontos tudnivaló!*** *Az elektródákon lévő lerakódások az égést tápláló levegőben lévő idegen anyagokra utalnak. Ellenőrizze a felállítási helyiséget és az égéstermék elvezető rendszert a lerakódás okai szempontjából. Pl. mosó-, tisztítószerek, testápolószerek, lerakódások a bevezetett levegő útjában (kémény).* *Amennyiben kicseréli az égőtestet és az ionizációs elektródát, tisztítsa meg a ventilátoregységet, a gáz-levegő-csatornát és a venturi hosszabbítót is.*
E8	Az égő üzemzavara	Az égés közben mért ionizációs áram kiesik az érvényes tartományból	Ellenőrizze a gázellátást (a gáznyomást és a gázáramlásőrt), a kombinált gázszabályozót és az összekötő vezetéket. Ellenőrizze a gázfajta hozzárendelését (lásd a 35. oldalon). Ellenőrizze az ionizációs elektródát: ▪ Az égőtesttől való távolság (lásd a 43. oldalon) ▪ Az elektróda szennyeződése Nyomja meg az **R** reteszoldó nyomógombot.

Üzemzavarjelzések (folytatás)

Hibakód a kijelzőn	A készülék viselkedése	Az üzemzavar oka	Intézkedés
E9	Az égő üzemzavara	A láng ismételten kialszik a kalibrálás során	Ellenőrizze a ionizációs elektródát és az összekötő vezetéket (lásd a 43. oldalon) Ellenőrizze a dugós csatlakozásokat laza érintkezés szempontjából. Ellenőrizze az égéstermék-elvezető rendszert, szükség esetén szüntesse meg az égéstermék-visszakeringetést. Ellenőrizze a rendszert kondenzátum-eltömődés tekintetében. Ellenőrizze a kombinált gázszabályozó bemenete és a bemenetoldali szűrőbetét szennyezettségét. ***Fontos tudnivaló!*** *A vízkárok elkerülése érdekében szerelje le a ventilátoregységet az égő kiszerelése előtt.* ***Fontos tudnivaló!*** *Az elektródákon lévő lerakódások az égést tápláló levegőben lévő idegen anyagokra utalnak. Ellenőrizze a felállítási helyiséget és az égéstermék elvezető rendszert a lerakódás okai szempontjából. Pl. mosó-, tisztítószerek, testápolószerek, lerakódások a bevezetett levegő útjában (kémény). Amennyiben kicseréli az égőtestet és az ionizációs elektródát, tisztítsa meg a ventilátoregységet, a gáz-levegő-csatornát és a venturi hosszabbítót is.* Nyomja meg az **R** reteszoldó nyomógombot.

Üzemzavarjelzések (folytatás)

Hibakód a kijelzőn	A készülék viselkedése	Az üzemzavar oka	Intézkedés
EA	Az égő üzemzavara	Az ionizációs áram az égő kalibrálása alatt túl alacsony. Az előző értékhez képest látható eltérés nem hihető.	Ellenőrizze az ionizációs elektródát és az összekötő vezetéket. Ellenőrizze a dugós csatlakozásokat laza érintkezés szempontjából. Ellenőrizze, hogy nem magas-e a porterhelés a bevezetett levegőben (pl. építési munkálatok miatt). Ellenőrizze az égéstermék-elvezető rendszert, szükség esetén szüntesse meg az égéstermék-visszakeringetést. Ellenőrizze a rendszert kondenzátum-eltömődés tekintetében. ***Fontos tudnivaló!*** *A vízkárok elkerülése érdekében szerelje le a ventilátoregységet az égő kiszerelése előtt.* Ha a zavar folyamatosan fennáll, cserélje ki a kódkártyát. ***Fontos tudnivaló!*** *Az elektródákon lévő lerakódások az égést tápláló levegőben lévő idegen anyagokra utalnak. Ellenőrizze a felállítási helyiséget és az égéstermék elvezető rendszert a lerakódás okai szempontjából. Pl. mosó-, tisztítószerek, testápolószerek, lerakódások a bevezetett levegő útjában (kémény).* *Amennyiben kicseréli az égőtestet és az ionizációs elektródát, tisztítsa meg a ventilátoregységet, a gáz-levegő-csatornát és a venturi hosszabbítót is.* Nyomja meg az **R** reteszoldó nyomógombot.

Üzemzavarjelzések (folytatás)

Hibakód a kijelzőn	A készülék viselkedése	Az üzemzavar oka	Intézkedés
EB	Az égő üzemzavara	Folyamathiba Kikapcsolás kalibrálás során.	▪ Ellenőrizze a rendszert kondenzátum-eltömődés tekintetében. ***Fontos tudnivaló!*** *A vízkárok elkerülése érdekében szerelje le a ventilátoregységet az égő kiszerelése előtt.* Hárítsa el a kondenzátum-eltömődést. Nyomja meg az **R** reteszoldó nyomógombot. ▪ Ellenőrizze a csatlakozási gáznyomást. Ellenőrizze a bemenetoldali szűrőbetétet a kombinált gázszabályozón szennyeződés tekintetében. ▪ Ellenőrizze az ionizációs elektródát szennyeződések tekintetében. Ellenőrizze az ionizációs elektróda és az égőtest közötti távolságot (lásd a 43. oldalon). Nyomja meg az **R** reteszoldó nyomógombot. ▪ Ellenőrizze az égéstermék-elvezető rendszert, szükség esetén szüntesse meg az égéstermék-visszakeringetést. Nyomja meg az **R** reteszoldó nyomógombot. ▪ Ellenőrizze a H1 belső bővítő adapter és az arra csatlakoztatott készülékek megfelelő csatlakozását és működését (belső: 53/96 dugó feszültségmegszakítás) ▪ Ellenőrizze a ventilátoregységhez csatlakozó vezetéket. Ellenőrizze, hogy könnyen jár-e a ventilátor-járókerék.
EC	Az égő üzemzavara	Paraméterhiba a kalibrálás közben	Nyomja meg az **R** reteszoldó nyomógombot. Vagy Cserélje ki a kódkártyát, majd nyomja meg az **R** reteszoldó nyomógombot.
Ed	Az égő üzemzavara	Belső hiba a szabályozón	Nyomja meg az **R** reteszoldó nyomógombot. Ha a zavar folyamatosan fennáll, cserélje ki a szabályozót.

Üzemzavarjelzések (folytatás)

Hibakód a kijelzőn	A készülék viselkedése	Az üzemzavar oka	Intézkedés
EE	Az égő üzemzavara	Égőindításkor nincs lángjel, ill. a lángjel nem elegendő.	▪ Ellenőrizze a gázellátást (a gáznyomást és a gázáramlásőrt). ▪ Ellenőrizze a kombinált gázszabályozót. ▪ Ellenőrizze a rendszert kondenzátum-eltömődés tekintetében. ***Fontos tudnivaló!*** *A vízkárok elkerülése érdekében szerelje le a ventilátoregységet az égő kiszerelése előtt.* ▪ Ellenőrizze az ionizációs elektródát és az összekötő vezetéket. Ellenőrizze a gyújtást: ▪ A gyújtóegység és a gyújtóelektróda összekötő vezetékei ▪ A gyújtóelektróda távolsága és szennyeződése (lásd a 43. oldalon). ▪ Ellenőrizze a gyújtóelektródát törött szigetelés tekintetében. Nyomja meg az **R** reteszoldó nyomógombot.
EF	Az égő üzemzavara	Kialszik a láng közvetlenül a lángképződés után (a biztonsági idő alatt).	Ellenőrizze a gázellátást (a gáznyomást és a gázáramlásőrt). Ellenőrizze az égéstermék-elvezető rendszerben az égéstermék visszakeringetését. Ellenőrizze az ionizációs elektródát: ▪ Az égőtesttől való távolság (lásd a 43. oldalon) ▪ Az elektróda szennyeződése Nyomja meg az **R** reteszoldó nyomógombot.
F0	Az égő leállt vagy üzemzavart jelez	Belső hiba	Nyomja meg az **R** reteszoldó nyomógombot. Ha a zavar folyamatosan fennáll, cserélje ki a szabályozót.
F1	Az égő üzemzavara	Az égéstermék hőmérséklet-határolója kioldott.	Ellenőrizze a fűtési rendszer töltési szintjét. Légtelenítse a rendszert. Ha a égéstermék-elvezető rendszer lehűlt, nyomja meg a **R** reteszoldó nyomógombot.
F2	Az égő üzemzavara	A hőmérséklet-határoló kioldott.	Ellenőrizze a fűtési rendszer töltési szintjét. Ellenőrizze a keringető szivattyút. Légtelenítse a rendszert. Ellenőrizze a hőmérséklet-határolót és az összekötő vezetékeket. Nyomja meg az **R** reteszoldó nyomógombot.

Üzemzavarjelzések (folytatás)

Hibakód a kijelzőn	A készülék viselkedése	Az üzemzavar oka	Intézkedés
F3	Az égő üzemzavara	Már az égő indításakor (gyújtás alatt) is van lángjel.	Ellenőrizze az ionizációs elektródát és az összekötő vezetéket. Ellenőrizze a rendszert kondenzátum-eltömődés tekintetében. ***Fontos tudnivaló!*** *A vízkárok elkerülése érdekében szerelje le a ventilátoregységet az égő kiszerelése előtt.* Nyomja meg az **R** reteszoldó nyomógombot.
F8	Az égő üzemzavara	A tüzelőanyag-szelep vagy a modulációs tekercs nem zár.	Ellenőrizze és szükség esetén cserélje ki a kombinált gázszabályozót. Nyomja meg az **R** reteszoldó nyomógombot.
F9	Az égő üzemzavara	A ventilátor fordulatszáma túl alacsony	Ellenőrizze a ventilátort, a ventilátorhoz vezető összekötő vezetékeket és a ventilátor feszültségellátását. Nyomja meg az **R** reteszoldó nyomógombot.
FA	Az égő üzemzavara	A ventilátor leállt vagy az előírt fordulatszámot nem érte el	Ellenőrizze a ventilátort és a ventilátorhoz vezető összekötő vezetékeket. Nyomja meg az **R** reteszoldó nyomógombot.
FB	Az égő üzemzavara	Kialszik a láng a stabilizációs vagy működési szakaszban	Ellenőrizze a gázellátást (a gáznyomást és a gázáramlásőrt). Ellenőrizze az égéstermék-elvezető rendszerben az égéstermék visszakeringetését. Ellenőrizze az ionizációs elektródát: ▪ Az égőtesttől való távolság (lásd a 43. oldalon) ▪ Az elektróda szennyeződése Nyomja meg az **R** reteszoldó nyomógombot.
FC	Az égő üzemzavara	A kombinált gázszabályozó meghibásodott, vagy a szabályozó szelep vezérlése hibás, vagy az égéstermék-elvezető rendszer eltömődött	Ellenőrizze a kombinált gázszabályozó csatlakozóvezetékeit károsodások tekintetében. Ellenőrizze a kombinált gázszabályozót. Ellenőrizze az égéstermék-elvezető rendszert dugulás, szűkület tekintetében. Nyomja meg az **R** reteszoldó nyomógombot.

Üzemzavarjelzések (folytatás)

Hibakód a kijelzőn	A készülék viselkedése	Az üzemzavar oka	Intézkedés
Fd	Az égő üzemzavara	Az égésvezérlő hibája	Ellenőrizze a gyújtóelektródát, az ionizációs elektródát és az összekötő vezetékeket. Ellenőrizze, hogy nincs-e erős elektromágneses mező a készülék közelében. Nyomja meg az **R** reteszoldó nyomógombot. Ha elszórtan üzemzavar lép fel, cserélje ki a kódkártyát. Ha a zavar folyamatosan fennáll, cserélje ki a szabályozót.
FE	Az égő leállt vagy üzemzavart jelez	EEPROM hiba nyomtatott áramköri lap	Nyomja meg az **R** reteszoldó nyomógombot. Ha a zavar nem szűnik meg, cserélje ki a szabályozót.
FE	Az égő üzemzavara és további B7 hiba jelenik meg.	A kazán kódkártyája hiányzik, vagy rosszul lett belehelyezve.	Helyezze be a kazánkódkártyát. Nyomja meg az **R** reteszoldó nyomógombot. Ha a zavar nem szűnik meg, cserélje ki a szabályozót.
FF	Az égő leállt vagy üzemzavart jelez	Belső hiba, vagy az **R** reteszoldó nyomógomb nem működik	Kapcsolja be újra a készüléket. Ha a készülék nem lép ismét működésbe, cserélje ki a szabályozót.

Javítás

! **Figyelem**
A kazán vagy a következő részegységek szerelése vagy leszerelése esetén maradék víz lép ki:
- Vizet szállító vezetékek
- Keringető szivattyúk
- Lemezes hőcserélők
- A fűtővízkörben vagy a használati melegvíz készítési körben felszerelt alkatrészek

A behatoló víz más alkatrészek károsodását okozhatja.

Óvja a behatoló víztől a következő alkatrészeket:
- Szabályozó (különösen karbantartási pozícióban)
- Elektromos alkatrészek
- Dugós csatlakozások
- Elektromos vezetékek

Helyezze üzemen kívül a fűtőkazánt

1. Kapcsolja ki a hálózati feszültséget.
2. Zárja el a gázhozzávezetést.
3. Amennyiben szét kell szerelni a fűtőkazánt:
   - Szerelje le a égéstermék-elvezető rendszert.
   - Ürítse le a fűtőkazánt a fűtővíz és a használati melegvíz oldalon.
   - Szerelje le a helyszínen szerelendő vezetékeket.

Javítás (folytatás)

2. Mérje meg az érzékelő ellenállását, és hasonlítsa össze az alábbi táblázatban szereplő jelleggörbével.
   Ha nagy az eltérés, cserélje ki az érzékelőt.

Veszély
A kazánhőmérséklet-érzékelő közvetlenül a fűtővízben helyezkedik el (leforrázás veszélye).
Az érzékelő cseréje előtt ürítse le a fűtővíz oldalon a fűtőkazánt.

Tárolóhőmérséklet-érzékelő

1. Húzza ki a vezetékköteg [5] dugóját a szabályozóból.
2. Mérje meg az érzékelő ellenállását, és hasonlítsa össze az alábbi táblázatban szereplő jelleggörbével.
   Ha nagy az eltérés, cserélje ki az érzékelőt.

A hidraulikus váltó előremenő hőmérséklet érzékelője

1. Húzza ki az „X3” dugót a szabályozóból.
2. Mérje meg az érzékelő ellenállását „X3.4” és „X3.5” között, és hasonlítsa össze az alábbi táblázatban szereplő jelleggörbével.
   Ha nagy az eltérés, cserélje ki az érzékelőt.

Külső hőmérséklet-érzékelő (vezetékhez kötött)

1. Húzza ki az „X3” dugót a szabályozóból.
2. Mérje meg az érzékelő ellenállását „X3.1” és „X3.2” között, és hasonlítsa össze az alábbi táblázatban szereplő jelleggörbével.
   Ha nagy a jelleggörbétől való eltérés, akkor válassza le az érzékelőnél lévő ereket, és ismételje meg a mérést az érzékelőnél.
   Az adott mérési eredménynek megfelelően cserélje ki a vezetéket vagy a külső hőmérséklet-érzékelőt.

Égéstermék hőmérséklet-érzékelő

1. Húzza le az Ⓑ égéstermék hőmérséklet-érzékelő vezetékeit.
2. Mérje meg az érzékelő ellenállását, és hasonlítsa össze az alábbi táblázatban szereplő jelleggörbével.
   Ha nagy az eltérés, cserélje ki az érzékelőt.
3. A megengedett égéstermék-hőmérséklet túllépése esetén az égéstermék hőmérséklet-érzékelő reteszeli a készüléket. Az égéstermék-elvezető rendszer lehűlése után a reteszelés az **R** reteszoldó nyomógomb megnyomásával szüntethető meg.

- **Égéstermék hőmérséklet-érzékelő**
- **Kazánhőmérséklet-érzékelő**
- **Tárolóhőmérséklet-érzékelő**
- **A hidraulikus váltó előremenő hőmérséklet érzékelője**

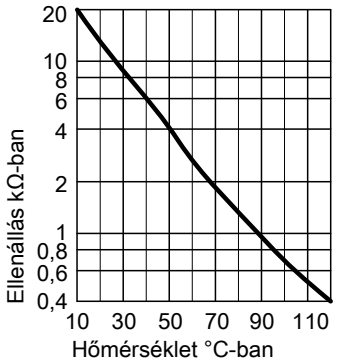

Érzékelőtípus: NTC 10 kΩ

- **Külső hőmérséklet-érzékelő (vezetékhez kötött)**

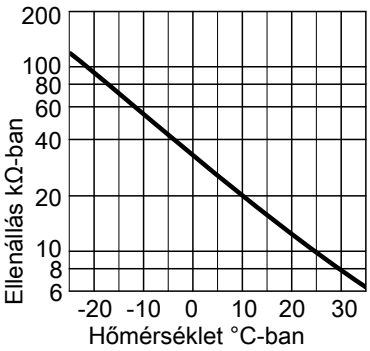

Érzékelőtípus: NTC 10 kΩ

Üzemzavar az első üzembe helyezésnél (A3 hiba)

A szabályozó az első üzembe helyezésnél ellenőrzi az égéstermék hőmérséklet-érzékelő megfelelő elhelyezkedését. Ha megjelenik az A3 hibajelzés:

1. Ellenőrizze, hogy az égéstermék hőmérséklet-érzékelő a helyén van-e. Lásd az előző ábrát.
2. Amennyiben szükséges, korrigálja az égéstermék hőmérséklet-érzékelő helyzetét.
3. Kapcsolja ki a hálózati kapcsolót.

5789 772 HU

Javítás (folytatás)

A hőmérséklet-határoló ellenőrzése

Ha üzemzavar okozta kikapcsolás után az égésvezérlő retesze nem oldható annak ellenére, hogy a kazánvíz-hőmérséklet kb. 75 °C alatt marad, akkor végezze el az alábbi ellenőrzést:

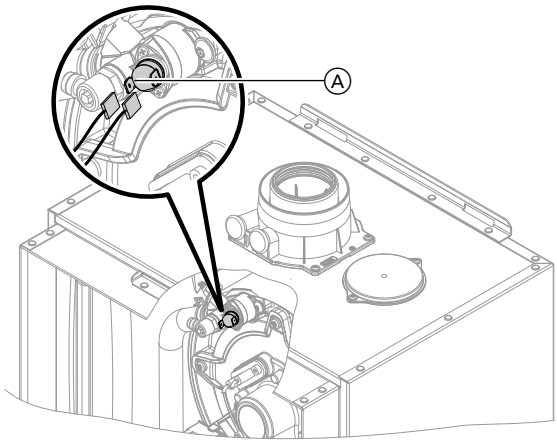

48. ábra

1. Húzza le az Ⓐ hőmérséklet-határoló vezetékeit.
2. Ellenőrizze a hőmérséklet-határoló áteresztését univerzális mérőműszerrel.
3. Szerelje ki a hibás hőmérséklet-határolót.
4. Az új hőmérséklet-határolót kenje be hővezető pasztával és szerelje be.
5. Üzembe helyezés után nyomja meg a szabályozón lévő **R** reteszoldó gombot.

A szolárkör előremenő/visszatérő csatlakozásai felcserélésének ellenőrzése

Az ellenőrzésnek több napon át kell zajlania szolár hőtermelés (napsütés) mellett.

Fontos tudnivaló!
Az SM1 szolár-szabályozó modul üzembe helyezési Súgóval összefüggésben történő felismerése esetén a folyamat a háttérben automatikusan zajlik.

Kattintson az alábbi kapcsolófelületekre:

1. **„Menü”**
2. **„Szerviz”**
3. Írja be a **„viservice”** jelszót.
4. **„Szervizfunkciók”**
5. **„Az előremenő/visszatérő csatlakozás csere ellenőrzése”**
6. **„Bekapcsolás”**
   Az ellenőrzés több napon át tarthat.
   Az ellenőrzés eredménye az üzemzavarjelzésben jelenik meg.
   - Ha a szolár előremenő és szolár visszatérő helyesen van csatlakoztatva, megjelenik **„Az előremenő/visszatérő csatlakozás csere ellenőrzése nem talált hibát”** felirat.
   - Ha a szolár előremenő és szolár visszatérő fel van cserélve, megjelenik **„Az előremenő/visszatérő csatlakozás csere ellenőrzése problémát talált”** felirat.
7. Amennyiben megvan az eredmény, a funkció automatikusan befejeződik.
   A funkciót bármikor befejezheti a **„Kikapcsolás”** segítségével.
   A funkció fél év elteltével automatikusan befejeződik.

Üzemzavarjelzés

Állandó kazánvíz-hőmérsékletű szabályozó

Üzemzavar esetén a Ⓐ piros üzemzavarjelző villog. A kezelőegység kijelzőjén villog a 2-jegyű hibakód és (az üzemzavar fajtájától függően) a „⚠” vagy a „⇧” szimbólum.

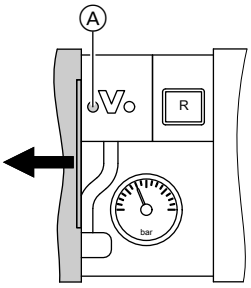

29. ábra

A ▲/▼ gombokkal további fennálló üzemzavarokat lehet lehívni. A hibakódok jelentését lásd az alábbi oldalakon.

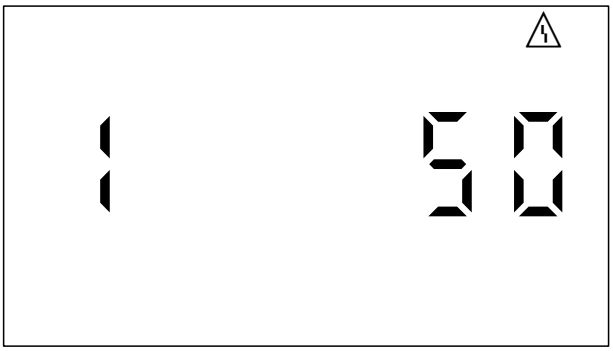

30. ábra Példa: „50”üzemzavarjelzés

Nyugtázza az üzemzavart

Nyomja meg az OK gombot. A kijelzőn megjelenik az alapkijelzés.

Az esetlegesen csatlakoztatott zavarjelző berendezés kikapcsol.
Ha a nyugtázott üzemzavart nem hárítják el, akkor a következő napon ismét megjelenik a zavarjelző üzenet és a zavarjelző berendezés ismét bekapcsol.

A nyugtázott üzemzavarok lehívása

Tartsa lenyomva az **OK** gombot kb. 4 másodpercig.
Az utolsó 10 üzemzavar (az elhárított üzemzavarok is) tárolva van, ezeket le lehet hívni.

A hibakódok leolvasása az üzemzavar-tárolóból (üzemzavarnapló)

A 10 utoljára fellépett üzemzavar (elhárított is) bekerül a memóriába, így le lehet kérdezni őket.
Az üzemzavarok időrendi sorrendbe vannak rendezve.

1. **OK** és ☰ megnyomása egyszerre kb. 4 másodpercig.
2. Válassza ki a „⚠”, és aktiválja az üzemzavarnaplót az **OK** gombbal.
3. A ▲/▼ gombokkal válassza ki az üzemzavarjelzéseket.

Az üzemzavarnapló törlése

A lista kijelzése alatt nyomja meg az **OK** gombot addig, amíg villogni kezd a ⤞ szimbólum. Nyugtázza az **OK** gombbal.

Hibakódok

Hibakód a kijelzőn	A készülék viselkedése	Az üzemzavar oka	Intézkedés
10	0 °C-os külső hőmérséklet szerint szabályoz.	A külső hőmérséklet-érzékelő rövidzárlata	Ellenőrizze a külsőhőmérséklet-érzékelőt (lásd a 77. oldalon)
18	0 °C-os külső hőmérséklet szerint szabályoz.	A külső hőmérséklet-érzékelő szakadása	Ellenőrizze a külsőhőmérséklet-érzékelőt (lásd a 77. oldalon)
20	Előremenő hőmérséklet-érzékelő nélkül szabályoz (hidraulikus váltó).	Az előremenő hőmérséklet-érzékelő rövidzárlata	Ellenőrizze a hidraulikus váltó érzékelőjét (lásd a 77. oldalon).

Hibakódok (folytatás)

Hibakód a kijelzőn	A készülék viselkedése	Az üzemzavar oka	Intézkedés
28	Előremenő hőmérséklet-érzékelő nélkül szabályoz (hidraulikus váltó).	Az előremenő hőmérséklet-érzékelő szakadása	Ellenőrizze a hidraulikus váltó érzékelőjét (lásd a 77. oldalon). Ha a hidraulikus váltó érzékelője nincs csatlakoztatva, állítsa be az 52:0 kódcímet.
30	Az égő leállt	Rövidzárlat, kazánhőmérséklet-érzékelő	Ellenőrizze a kazánhőmérséklet-érzékelőt (lásd a 77. oldalon).
38	Az égő leállt	A kazánhőmérséklet-érzékelő szakadása	Ellenőrizze a kazánhőmérséklet-érzékelőt (lásd a 77. oldalon).
50	Csak a B2HB típusnál: A kazán nem készít meleg vizet	A tárolóhőmérséklet-érzékelő vagy a komfortérzékelő rövidzárlata	Ellenőrizze a tárolóhőmérséklet-érzékelőt (lásd a 77. oldalon) vagy ellenőrizze a komfortérzékelőt
51	A kazán nem készít meleg vizet	A kilépési hőmérséklet-érzékelő rövidzárlata	Ellenőrizze az érzékelőt (lásd a 79. oldalon).
58	Csak a B2HB típusnál: A kazán nem készít meleg vizet	A tárolóhőmérséklet-érzékelő vagy a komfortérzékelő szakadása	Ellenőrizze a tárolóhőmérséklet-érzékelőt (lásd a 77. oldalon) vagy ellenőrizze a komfortérzékelőt
59	A kazán nem készít meleg vizet	A kilépési hőmérséklet-érzékelő szakadása	Ellenőrizze az érzékelőt (lásd a 79. oldalon).
70	Az égő leállt	A gázhiánykapcsoló meggátolja az égő indítását.	▪ Ellenőrizze a gázellátást (gáznyomást). ▪ Amennyiben létezik: Ellenőrizze a gázhiánykapcsoló megfelelő működését. Szükség esetén húzza ki a szabályozó 111-es dugóját, és ellenőrizze, hogy elindul-e az égő.
71	Az égő leállt	A hálózati feszültség túl alacsony	Ellenőrizze az áramellátást.
73	Az égő leállt	A H1 belső bővítő adapter visszajelzőbemenete meggátolja az égő indítását.	Ellenőrizze a H1 belső bővítő adapter, valamint az arra csatlakoztatott készülékek megfelelő csatlakozását és működését (belső: 53/96 dugó feszültségmegszakítás)
74	Az égő leállt vagy üzemzavart jelez	Hőmérséklet-határoló testzárlata	Ellenőrizze a hőmérséklet-határoló, az összekötő vezetékek és csatlakozók földelt részekkel való összeköttetését (érintkezését). Szükség esetén hárítsa el az érintkezést. Nyomja meg az **R** reteszoldó nyomógombot.
75	Az égő leállt vagy üzemzavart jelez	H1/H2 belső bővítő adapter testzárlata	Ellenőrizze a H1/H2 belső bővítő adapter, az összekötő vezetékek és csatlakozók földelt részekkel való összeköttetését (érintkezését). Szükség esetén hárítsa el az érintkezést. Nyomja meg az **R** reteszoldó nyomógombot.

Hibakódok (folytatás)

Hibakód a kijelzőn	A készülék viselkedése	Az üzemzavar oka	Intézkedés
76	Az égő leállt vagy üzemzavart jelez	Gázhiánykapcsoló testzárlata	Ellenőrizze a gázhiánykapcsoló, az összekötő vezetékek és csatlakozók földelt részekkel való összeköttetését (érintkezését). Szükség esetén hárítsa el az érintkezést. Nyomja meg az **R** reteszoldó nyomógombot.
80	Az égő üzemzavara	Nem kielégítő gázellátás	Mérje meg a gáz nyugalmi nyomását és a gáznyomást. Ellenőrizze a helyszínen szerelendő gázvezeték és gázáramlásfelügyelő megfelelő méretezését. ***Fontos tudnivaló!*** *Amennyiben a háznyomásszabályozó tömítetlen, az égő nyugalmi állapota esetén emelkedő nyomás figyelhető meg. A rendszer ismételt indításakor kioldható a gázáramlásfelügyelő.*
81	Az égő üzemzavara	Nincs szikráztatás	Ellenőrizze a gyújtóegység és a gyújtóelektróda csatlakozó- és összekötő vezetékeit (lásd a 36. oldalon). Ellenőrizze, hogy a gyújtási szakaszban az 54 dugónál a gyújtóegységen 230 V~ adott-e. Ellenőrizze, hogy nem sérült-e a gyújtóelektróda szigetelése.
82	Az égő üzemzavara	Égőindításkor nincs lángjel, ill. a lángjel nem elegendő.	Ellenőrizze a ionizációs elektródát és az összekötő vezetéket (lásd a 36. oldalon). Ellenőrizze a dugós csatlakozásokat laza érintkezés szempontjából. ***Fontos tudnivaló!*** *Az elektródákon lévő lerakódások a bevezetett levegőben lévő idegen anyagokra utalnak. Ellenőrizze a felállítási helyiséget és az égéstermék elvezető rendszert a lerakódás okai szempontjából. Pl. mosó-, tisztítószerek, testápolószerek, lerakódások a bevezetett levegő útjában (kémény).*

Hibakódok (folytatás)

Hibakód a kijelzőn	A készülék viselkedése	Az üzemzavar oka	Intézkedés
83	Az égő üzemzavara	Már az égő indításakor van lángjel.	Ellenőrizze a rendszert kondenzátum-eltömődés tekintetében. ***Fontos tudnivaló!*** *A vízkárok elkerülése érdekében szerelje le a ventilátoregységet az égő kiszerelése előtt.* Ellenőrizze az ionizációs és gyújtóelektródát sérülések és testzárlat tekintetében (pl. érintkezés a hőszigetelő gyűrűvel). Ellenőrizze az ionizációs és gyújtóelektróda összekötő vezetékét. Ha a zavar folyamatosan fennáll, cserélje ki a szabályozót. Nyomja meg az **R** reteszoldó nyomógombot.
84	Az égő üzemzavara	A készülék belső szénmonoxid-határértékének túllépése	Ellenőrizze a teljes égéstermékutat az alábbiak tekintetében: ▪ Égéstermék-visszakeringetés ▪ Tömítetlenség ▪ Vízzsák által okozott égéstermék-torlódás (az égéstermék elvezető rendszer túlságosan alacsony lejtése esetén) ▪ Szűkület ▪ Dugulás Amennyiben szükséges, javítsa ki az égéstermék elvezető rendszert. Nyomja meg az **R** reteszoldó nyomógombot.
85	Az égő üzemzavara	A gázellátás a kalibrálás során nem megfelelő	Ellenőrizze a gáz nyugalmi nyomását és a gáznyomást. Ellenőrizze a helyszínen szerelendő gázvezeték és gázáramlásfelügyelő megfelelő méretezését. Ellenőrizze a kombinált gázszabályozó bemenete és a bemenetoldali szűrőbetét szennyezettségét. ***Fontos tudnivaló!*** *Pl. egy hegesztett gázvezeték szennyeződései eltömíthetik a kombinált gázszabályozó bemenetoldali szűrőbetétét.* Nyomja meg az **R** reteszoldó nyomógombot.
90	Szabályozott üzem	A [7] hőmérséklet-érzékelő rövidzárlata	Ellenőrizze a szolár-szabályozó modul [7] érzékelőjét.
91	Szabályozott üzem	A [10] hőmérséklet-érzékelő rövidzárlata	Ellenőrizze a szolár-szabályozó modul [10] érzékelőjét.

Hibakódok (folytatás)

Hibakód a kijelzőn	A készülék viselkedése	Az üzemzavar oka	Intézkedés
92	Nincs napenergiával történő melegvíz-készítés	A kollektorhőmérséklet-érzékelő rövidzárlata	Ellenőrizze a 6 hőmérséklet-érzékelőt a szolárszabályozó modulnál, ill. a Vitosolic-nál található érzékelőt.
93	Szabályozott üzem	A kollektor visszatérő hőmérséklet-érzékelőjének rövidzárlata	Ellenőrizze a hőmérséklet-érzékelőt a Vitosolic 100 szabályozó S3 csatlakozójánál.
94	Nincs napenergiával történő melegvíz-készítés	A tárolóhőmérséklet-érzékelő rövidzárlata	Ellenőrizze a 5 hőmérséklet-érzékelőt a szolárszabályozó modulnál, ill. a Vitosolic-nál található érzékelőt.
95	Az égő leállt	A szén-monoxid-határérték túllépése	⚠ **Veszély** A megnövekedett szén-monoxid koncentráció életveszélyes mérgezést okozhat. Vegye figyelembe az utasítás elején lévő biztonságtechnikai utasításokat. Állapítsa meg a szén-monoxid érték növekedésének okát. Hárítsa el az üzemzavart. Nyomja meg a szén-monoxid érzékelő **Teszt** gombját. A figyelmeztető hangjelzés kikapcsol. Az égő akkor lép ismét működésbe, ha a szén-monoxid érték a határérték alá csökken.
96	Az égő leállt	A szén-monoxid-érzékelő hibája	Cserélje ki a szén-monoxid érzékelőt. Ha a rendszert átmenetileg szén-monoxid-érzékelő nélkül kell működtetni: ▪ Húzza ki az X21 dugót a szabályozóból. ▪ Állítsa be a 49:0 paramétert.
98	Szabályozott üzem	A 7 hőmérséklet-érzékelő szakadása	Ellenőrizze a szolár-szabályozó modul 7 érzékelőjét.
99	Szabályozott üzem	A 10 hőmérséklet-érzékelő szakadása	Ellenőrizze a szolár-szabályozó modul 10 érzékelőjét.
9A	Nincs napenergiával történő melegvíz-készítés	A kollektorhőmérséklet-érzékelő szakadása	Ellenőrizze a 6 hőmérséklet-érzékelőt a szolárszabályozó modulnál, ill. a Vitosolic-nál található érzékelőt.
9b	Szabályozott üzem	A kollektor visszatérő hőmérséklet-érzékelőjének szakadása	Ellenőrizze a hőmérséklet-érzékelőt a Vitosolic 100 szabályozó S3 csatlakozójánál.
9C	Nincs napenergiával történő melegvíz-készítés	A tárolóhőmérséklet-érzékelő szakadása	Ellenőrizze a 5 hőmérséklet-érzékelőt a szolárszabályozó modulnál, ill. a Vitosolic-nál található érzékelőt.

Hibakódok (folytatás)

Hibakód a kijelzőn	A készülék viselkedése	Az üzemzavar oka	Intézkedés
9E	Szabályozott üzem	Túl kicsi vagy nincs térfogatáram a kollektorkörben, vagy a hőmérsékletőr kioldott.	Ellenőrizze a szolárköri keringető szivattyút és a szolárkört. Nyugtázza az üzemzavarjelzéseket.
9F	Szabályozott üzem	A szolár-szabályozó modul vagy a Vitosolic hibája	Cserélje ki a szolár-szabályozó modult vagy a Vitosolic készüléket.
A3	Az égő leállt.	Az égéstermék hőmérséklet-érzékelő nincs megfelelően elhelyezve. Nincs lángképződés az érzékelőellenőrzés ideje alatt.	Szerelje be helyesen az égéstermék hőmérséklet-érzékelőt (lásd a 77. oldalon). Szükség esetén többször is ismételje meg az ellenőrzést.
A7	Szabályozott üzem az alapbeállításnak megfelelően	A kezelőegység hibás	Cserélje ki a kezelőegységet.
A9	Az égő leállt.	A beépített szivattyú beszorult	Ellenőrizze a keringető szivattyút.
B0	Az égő üzemzavara	Az égéstermék hőmérséklet-érzékelőjének rövidzárlata	Ellenőrizze az égéstermék hőmérséklet-érzékelőt és a csatlakozóvezetéket.
b1	Szabályozott üzem az alapbeállításnak megfelelően	A kezelőegység adatcserehibája	Ellenőrizze a csatlakozásokat, adott esetben cserélje ki a kezelőegységet.
b5	Szabályozott üzem az alapbeállításnak megfelelően	Belső hiba	Cserélje ki a szabályozót.
b7	Az égő leállt	A kazánkódkártya hibája	Dugja be a kazánkódkártyát, vagy ha hibás, cserélje ki.
B8	Az égő üzemzavara	Az égéstermék hőmérséklet-érzékelőjének szakadása	Ellenőrizze az égéstermék hőmérséklet-érzékelőt és a csatlakozóvezetéket.
bF	Szabályozott üzem	Nem megfelelő LON kommunikációs modul	LON kommunikációs modul.
C1	Szabályozott üzem	Az EA1 bővítő adapter adatcserehibája	Ellenőrizze a csatlakozásokat.
C2	Szabályozott üzem	A szolár-szabályozó modul vagy a Vitosolic adatcserehibája	Cserélje ki a szolár-szabályozó modult vagy a Vitosolic készüléket.
C3	Szabályozott üzem	Az AM1 bővítő adapter adatcserehibája	Ellenőrizze a csatlakozásokat.
C4	Szabályozott üzem	OpenTherm bővítés adatcserehibája	Ellenőrizze az OpenTherm bővítést.
C5	Szabályozott üzem, max. szivattyú-fordulatszámmal	A fordulatszám-szabályozású belső szivattyú adatcserehibája	Ellenőrizze a „30” kódcím beállítását a **„Kazán”** csoportban (időjárás függvényében vezérelt szabályozó) vagy a 2. csoportban (állandó kazánvíz-hőmérsékletű szabályozó).
Cd	Szabályozott üzem	Adatcserehiba	Ellenőrizze a 95:0 kódolást
CF	Szabályozott üzem	A LON kommunikációs modul adatcserehibája	Cserélje ki a LON kommunikációs modult.

Hibakódok (folytatás)

Hibakód a kijelzőn	A készülék viselkedése	Az üzemzavar oka	Intézkedés
d3	Az égő leáll, vagy üzemzavart jelez.	A ventilátoregység adatcserehibája	Ellenőrizze a ventilátoregységhez csatlakozó vezetéket. Nyomja meg az **R** reteszoldó nyomógombot. Ha a hiba újra fellép, akkor cserélje ki a ventilátoregységet.
d4	Szabályozott üzem Az égő korlátozott folyamatos szabályozási tartománnyal működik.	A ventilátoregység nem ismeri fel a légtömegáramot.	Ellenőrizze a ventilátoregység tömegáram-érzékelőjét. Ellenőrizze az égéstermék-elvezető rendszert égéstermék-torlódás tekintetében.
d5	Az égő üzemzavara	A ventilátor leállt	Nyomja meg az **R** reteszoldó nyomógombot. Ellenőrizze a ventilátor-járókerék járását. Ha szükséges, cserélje ki a ventilátoregységet.
d6	Szabályozott üzem	Az EA1 bővítő adapter DE1 bemenete üzemzavart jelez.	Szüntesse meg az adott készülék hibáját.
d7	Szabályozott üzem	Az EA1 bővítő adapter DE2 bemenete üzemzavart jelez.	Szüntesse meg az adott készülék hibáját.
d8	Szabályozott üzem	A DE3 bemenet üzemzavara az EA1 bővítő adapternél	Szüntesse meg az adott készülék hibáját.
E0	Szabályozott üzem	A külső LON-egység üzemzavara	Ellenőrizze a csatlakozásokat és a LON-egységeket.
E1	Az égő üzemzavara	Az ionizációs áram túl magas a kalibrálás során	Ellenőrizze az ionizációs elektróda és az égőtest közötti távolságot (lásd a 36. oldalon). Ellenőrizze, hogy nem magas-e a porterhelés a bevezetett levegőben (pl. építési munkálatok miatt). ***Fontos tudnivaló!*** *Az elektródákon lévő lerakódások a bevezetett levegőben lévő idegen anyagokra utalnak. Ellenőrizze a felállítási helyiséget és az égéstermék elvezető rendszert a lerakódás okai szempontjából. Pl. mosó-, tisztítószerek, testápolószerek, lerakódások a bevezetett levegő útjában (kémény).* *Amennyiben kicseréli az égőtestet és az ionizációs elektródát, tisztítsa meg a ventilátoregységet, a gáz-levegő-csatornát és a venturi hosszabbítót is.*
E2	Az égő üzemzavara	Nincs kalibrálás a túl kicsi térfogatáram miatt	Gondoskodjon elegendő hőleadásról. Nyomja meg az **R** reteszoldó nyomógombot.

Hibakódok (folytatás)

Hibakód a kijelzőn	A készülék viselkedése	Az üzemzavar oka	Intézkedés
E3	Az égő üzemzavara	Túl alacsony hőleadás a kalibrálás során A hőmérsékletőr kikapcsolt.	Gondoskodjon elegendő hőleadásról. Ellenőrizze a keringető szivattyút, hiba, vízkövesedés vagy dugulás tekintetében. Nyomja meg az **R** reteszoldó nyomógombot.
E4	Az égő leállt	A 24 V-os tápfeszültség hibája	Cserélje ki a szabályozót.
E5	Az égő leállt vagy üzemzavart jelez	A lángerősítő hibája	Nyomja meg az **R** reteszoldó nyomógombot. Ha a zavar folyamatosan fennáll, cserélje ki a szabályozót.
E7	Az égő üzemzavara	Az ionizációs áram az égő kalibrálása alatt túl alacsony	Ellenőrizze a ionizációs elektródát és az összekötő vezetéket (lásd a 36. oldalon). Ellenőrizze a dugós csatlakozásokat laza érintkezés szempontjából. Ellenőrizze az égéstermék-elvezető rendszert, szükség esetén szüntesse meg az égéstermék-visszakeringetést. Nyomja meg az **R** reteszoldó nyomógombot. ***Fontos tudnivaló!*** *Az elektródákon lévő lerakódások az égést tápláló levegőben lévő idegen anyagokra utalnak. Ellenőrizze a felállítási helyiséget és az égéstermék elvezető rendszert a lerakódás okai szempontjából. Pl. mosó-, tisztítószerek, testápolószerek, lerakódások a bevezetett levegő útjában (kémény).* *Amennyiben kicseréli az égőtestet és az ionizációs elektródát, tisztítsa meg a ventilátoregységet, a gáz-levegő-csatornát és a venturi hosszabbítót is.*
E8	Az égő üzemzavara	Az égés közben mért ionizációs áram kiesik az érvényes tartományból	Ellenőrizze a gázellátást (a gáznyomást és a gázáramlásőrt), a kombinált gázszabályozót és az összekötő vezetéket. Ellenőrizze a gázfajta hozzárendelését. Ellenőrizze az ionizációs elektródát: ▪ Az égőtesttől való távolság (lásd a 36. oldalon) ▪ Az elektróda szennyeződése Nyomja meg az **R** reteszoldó nyomógombot.

Diagnózis

5789780

Hibakódok (folytatás)

Hibakód a kijelzőn	A készülék viselkedése	Az üzemzavar oka	Intézkedés
E9	Az égő üzemzavara	A láng ismételten kialszik a kalibrálás során	Ellenőrizze a ionizációs elektródát és az összekötő vezetéket (lásd a 36. oldalon). Ellenőrizze a dugós csatlakozásokat laza érintkezés szempontjából. Ellenőrizze az égéstermék-elvezető rendszert, szükség esetén szüntesse meg az égéstermék-visszakeringetést. Ellenőrizze a rendszert kondenzátum-eltömődés tekintetében. Ellenőrizze a kombinált gázszabályozó bemenete és a bemenetoldali szűrőbetét szennyezettségét. ***Fontos tudnivaló!*** *A vízkárok elkerülése érdekében szerelje le a ventilátoregységet az égő kiszerelése előtt.* ***Fontos tudnivaló!*** *Az elektródákon lévő lerakódások az égést tápláló levegőben lévő idegen anyagokra utalnak. Ellenőrizze a felállítási helyiséget és az égéstermék elvezető rendszert a lerakódás okai szempontjából. Pl. mosó-, tisztítószerek, testápolószerek, lerakódások a bevezetett levegő útjában (kémény).* *Amennyiben kicseréli az égőtestet és az ionizációs elektródát, tisztítsa meg a ventilátoregységet, a gáz-levegő-csatornát és a venturi hosszabbítót is.* Nyomja meg az **R** reteszoldó nyomógombot.

Hibakódok (folytatás)

Hibakód a kijelzőn	A készülék viselkedése	Az üzemzavar oka	Intézkedés
EA	Az égő üzemzavara	Az ionizációs áram az égő kalibrálása alatt túl alacsony. Az előző értékhez képest látható eltérés nem hihető.	Ellenőrizze az ionizációs elektródát és az összekötő vezetéket. Ellenőrizze a dugós csatlakozásokat laza érintkezés szempontjából. Ellenőrizze, hogy nem magas-e a porterhelés a bevezetett levegőben (pl. építési munkálatok miatt). Ellenőrizze az égéstermék-elvezető rendszert, szükség esetén szüntesse meg az égéstermék-visszakeringetést. Ellenőrizze a rendszert kondenzátum-eltömődés tekintetében. ***Fontos tudnivaló!*** *A vízkárok elkerülése érdekében szerelje le a ventilátoregységet az égő kiszerelése előtt.* Ha a zavar folyamatosan fennáll, cserélje ki a kódkártyát. ***Fontos tudnivaló!*** *Az elektródákon lévő lerakódások az égést tápláló levegőben lévő idegen anyagokra utalnak. Ellenőrizze a felállítási helyiséget és az égéstermék elvezető rendszert a lerakódás okai szempontjából. Pl. mosó-, tisztítószerek, testápolószerek, lerakódások a bevezetett levegő útjában (kémény).* *Amennyiben kicseréli az égőtestet és az ionizációs elektródát, tisztítsa meg a ventilátoregységet, a gáz-levegő-csatornát és a venturi hosszabbítót is.* Nyomja meg az **R** reteszoldó nyomógombot.

Hibakódok (folytatás)

Hibakód a kijelzőn	A készülék viselkedése	Az üzemzavar oka	Intézkedés
Eb	Az égő üzemzavara	Folyamathiba Kikapcsolás kalibrálás során.	▪ Ellenőrizze a rendszert kondenzátum-eltömődés tekintetében. ***Fontos tudnivaló!*** *A vízkárok elkerülése érdekében szerelje le a ventilátoregységet az égő kiszerelése előtt.* Hárítsa el a kondenzátum-eltömődést. Nyomja meg az **R** reteszoldó nyomógombot. ▪ Ellenőrizze a csatlakozási gáznyomást. Ellenőrizze a bemenetoldali szűrőbetétet a kombinált gázszabályozón szennyeződés tekintetében. ▪ Ellenőrizze az ionizációs elektródát szennyeződések tekintetében. Ellenőrizze az ionizációs elektróda és az égőtest közötti távolságot (lásd a 36. oldalon). Nyomja meg az **R** reteszoldó nyomógombot. ▪ Ellenőrizze az égéstermék-elvezető rendszert, szükség esetén szüntesse meg az égéstermék-visszakeringetést. Nyomja meg az **R** reteszoldó nyomógombot. ▪ Ellenőrizze a H1 belső bővítő adapter és az arra csatlakoztatott készülékek megfelelő csatlakozását és működését (belső: 53/96 dugó feszültségmegszakítás) ▪ Ellenőrizze a ventilátoregységhez csatlakozó vezetéket. Ellenőrizze, hogy könnyen jár-e a ventilátor-járókerék.
EC	Az égő üzemzavara	Paraméterhiba a kalibrálás közben	Nyomja meg az **R** reteszoldó nyomógombot. Vagy Cserélje ki a kódkártyát, majd nyomja meg az **R** reteszoldó nyomógombot.
Ed	Az égő üzemzavara	Belső hiba a szabályozón	Nyomja meg az **R** reteszoldó nyomógombot. Ha a zavar folyamatosan fennáll, cserélje ki a szabályozót.

Hibakódok (folytatás)

Hibakód a kijelzőn	A készülék viselkedése	Az üzemzavar oka	Intézkedés
EE	Az égő üzemzavara	Égőindításkor nincs lángjel, ill. a lángjel nem elegendő.	▪ Ellenőrizze a gázellátást (a gáznyomást és a gázáramlásőrt). ▪ Ellenőrizze a kombinált gázszabályozót. ▪ Ellenőrizze a rendszert kondenzátum-eltömődés tekintetében. ***Fontos tudnivaló!*** *A vízkárok elkerülése érdekében szerelje le a ventilátoregységet az égő kiszerelése előtt.* ▪ Ellenőrizze az ionizációs elektródát és az összekötő vezetéket. Ellenőrizze a gyújtást: ▪ A gyújtóegység és a gyújtóelektróda összekötő vezetékei ▪ A gyújtóelektróda távolsága és szennyeződése (lásd a 36. oldalon). ▪ Ellenőrizze a gyújtóelektródát törött szigetelés tekintetében. Nyomja meg az **R** reteszoldó nyomógombot.
EF	Az égő üzemzavara	Kialszik a láng közvetlenül a lángképződés után (a biztonsági idő alatt).	Ellenőrizze a gázellátást (a gáznyomást és a gázáramlásőrt). Ellenőrizze az égéstermék-elvezető rendszerben az égéstermék visszakeringetését. Ellenőrizze az ionizációs elektródát: ▪ Az égőtesttől való távolság (lásd a 36. oldalon) ▪ Az elektróda szennyeződése Nyomja meg az **R** reteszoldó nyomógombot.
F0	Az égő leállt vagy üzemzavart jelez	Belső hiba	Nyomja meg az **R** reteszoldó nyomógombot. Ha a zavar folyamatosan fennáll, cserélje ki a szabályozót.
F1	Az égő üzemzavara	Az égéstermék hőmérséklet-határolója kioldott.	Ellenőrizze a fűtési rendszer töltési szintjét. Légtelenítse a rendszert. Az égéstermék-elvezető rendszer lehűlése után nyomja meg az **R** reteszoldó nyomógombot.
F2	Az égő üzemzavara	A hőmérséklet-határoló kioldott.	Ellenőrizze a fűtési rendszer töltési szintjét. Ellenőrizze a keringető szivattyút. Légtelenítse a rendszert. Ellenőrizze a hőmérséklet-határolót és az összekötő vezetékeket. Nyomja meg az **R** reteszoldó nyomógombot.

▶▶

Hibakódok (folytatás)

Hibakód a kijelzőn	A készülék viselkedése	Az üzemzavar oka	Intézkedés
F3	Az égő üzemzavara	Már az égő indításakor (gyújtás alatt) is van lángjel.	Ellenőrizze az ionizációs elektródát és az összekötő vezetéket. Ellenőrizze a rendszert kondenzátum-eltömődés tekintetében. ***Fontos tudnivaló!*** *A vízkárok elkerülése érdekében szerelje le a ventilátoregységet az égő kiszerelése előtt.* Nyomja meg az **R** reteszoldó nyomógombot.
F8	Az égő üzemzavara	A tüzelőanyag-szelep vagy a modulációs tekercs nem zár.	Ellenőrizze és szükség esetén cserélje ki a kombinált gázszabályozót. Nyomja meg az **R** reteszoldó nyomógombot.
F9	Az égő üzemzavara	A ventilátor fordulatszáma túl alacsony	Ellenőrizze a ventilátort, a ventilátorhoz vezető összekötő vezetékeket és a ventilátor feszültségellátását. Nyomja meg az **R** reteszoldó nyomógombot.
FA	Az égő üzemzavara	A ventilátor leállt vagy az előírt fordulatszámot nem érte el	Ellenőrizze a ventilátort és a ventilátorhoz vezető összekötő vezetékeket. Nyomja meg az **R** reteszoldó nyomógombot.
Fb	Az égő üzemzavara	Kialszik a láng a stabilizációs vagy működési szakaszban	Ellenőrizze a gázellátást (a gáznyomást és a gázáramlásőrt). Ellenőrizze az égéstermék-elvezető rendszerben az égéstermék visszakeringetését. Ellenőrizze az ionizációs elektródát: ▪ Az égőtesttől való távolság (lásd a 36. oldalon) ▪ Az elektróda szennyeződése Nyomja meg az **R** reteszoldó nyomógombot.
FC	Az égő üzemzavara	A kombinált gázszabályozó meghibásodott, vagy a szabályozó szelep vezérlése hibás, vagy az égéstermék-elvezető rendszer eltömődött	Ellenőrizze a kombinált gázszabályozó csatlakozóvezetékeit károsodások tekintetében. Ellenőrizze a kombinált gázszabályozót. Ellenőrizze az égéstermék-elvezető rendszert dugulás, szűkület tekintetében. Nyomja meg az **R** reteszoldó nyomógombot.

Hibakódok (folytatás)

Hibakód a kijelzőn	A készülék viselkedése	Az üzemzavar oka	Intézkedés
Fd	Az égő üzemzavara	Az égésvezérlő hibája	Ellenőrizze a gyújtóelektródát, az ionizációs elektródát és az összekötő vezetékeket. Ellenőrizze, hogy nincs-e erős elektromágneses mező a készülék közelében. Nyomja meg az **R** reteszoldó nyomógombot. Ha elszórtan üzemzavar lép fel, cserélje ki a kódkártyát. Ha a zavar folyamatosan fennáll, cserélje ki a szabályozót.
FE	Az égő leállt vagy üzemzavart jelez	EEPROM hiba nyomtatott áramköri lap	Nyomja meg az **R** reteszoldó nyomógombot. Ha a zavar nem szűnik meg, cserélje ki a szabályozót.
FE	Az égő üzemzavara és további B7 hiba jelenik meg.	A kazán kódkártyája hiányzik.	Helyezze be a kazánkódkártyát. Nyomja meg az **R** reteszoldó nyomógombot. Ha a zavar nem szűnik meg, cserélje ki a szabályozót.
FF	Az égő leállt vagy üzemzavart jelez	Belső hiba, vagy az **R** reteszoldó nyomógomb nem működik.	Kapcsolja be újra a készüléket. Ha a készülék nem lép ismét működésbe, cserélje ki a szabályozót.

Karbantartás

! **Figyelem**
A kazán vagy a következő részegységek szerelése vagy leszerelése esetén maradék víz lép ki:
- Vizet szállító vezetékek
- Hőcserélő
- Keringető szivattyúk
- Lemezes hőcserélők
- A fűtővízkörben vagy a melegvíz-készítési körben felszerelt alkatrészek.

A behatoló víz más alkatrészek károsodását okozhatja.

Óvja a behatoló víztől a következő alkatrészeket:
- A szabályozó komponensei (különösen karbantartási pozícióban)
- Elektromos alkatrészek
- Dugós csatlakozások
- Elektromos vezetékek

Helyezze üzemen kívül a fűtőkazánt

1. Kapcsolja ki a hálózati feszültséget.
2. Zárja el a gázhozzávezetést.
3. Amennyiben szét kell szerelni a fűtőkazánt:
   - Szerelje le a égéstermék-elvezető rendszert.
   - Ürítse le a fűtőkazánt a fűtővíz és a használati melegvíz oldalon.
   - Szerelje le a helyszínen szerelendő vezetékeket.

Üzemzavarjelzés

Üzemzavar esetén villog a szabályozón lévő piros Ⓐ üzemzavarjelzés. A kijelzőn megjelenik a ⚠ jel, és az **„Üzemzavar”** kijelzés.

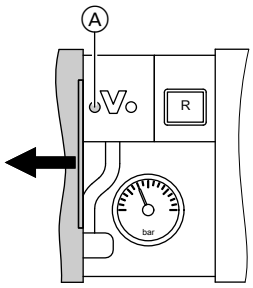

48. ábra

Fontos tudnivaló!
Amennyiben gyűjtő zavarjelző berendezés van csatlakoztatva, akkor az most bekapcsol.

A hibakódok jelentését lásd az „Üzemzavarjelzések” fejezetben.

Az üzemzavarjelzés nyugtázása

Kattintson az **„Ok”** opcióra.
A láblécen villog a ⚠ szimbólum.

Fontos tudnivaló!
Amennyiben gyűjtő zavarjelző készülék van csatlakoztatva, akkor az most kikapcsol.
Ha a nyugtázott üzemzavart nem hárítják el, akkor a következő napon 7:00 órakor ismét megjelenik a zavarjelző üzenet, és a zavarjelző berendezés ismét bekapcsol.

Nyugtázott üzemzavarjelzések lehívása

Érintse meg a következő kapcsolófelületeket:

1. ⚠

   Fontos tudnivaló!
   *Amennyiben a fűtési rendszeren egyidejűleg karbantartási üzenetek is vannak, megjelenik az **„Üzemzavarok”** és a **„Szerviz”„üzenetek”** opció.*

2. **„Üzemzavarok”**
   Az üzemzavarjelzések időrendben, egy piros színű listában jelennek meg.
   A karbantartási üzenetek sárga színnel jelennek meg.

Az üzemzavarjelzések kiolvasása az üzemzavarjelzés-tárolóból (üzemzavarnapló)

Az utolsó 10 üzemzavar (az elhárított üzemzavarok is) és karbantartási üzenet elmentődik, így ezeket le lehet kérdezni.
Az üzemzavarok időrendi sorrendbe vannak rendezve.

Érintse meg a következő felületeket:

1. **„Menü”** vagy „≡”
2. **„Szerviz”**
3. Adja meg a **„viservice”** jelszót.
4. **„Üzemzavar napló”**
5. A **?** vagy a ⓘ szimbólummal további információkat kérhet le az adott üzemzavarról.
6. Ha törölni szeretné a listát, kattintson a **„Törlés”** gombra vagy a 🗑 szimbólumra.

Üzemzavarjelzések

Hibakód a kijelzőn	A készülék viselkedése	Az üzemzavar oka	Intézkedés
10	0 °C-os külső hőmérséklet szerint szabályoz.	Külsőhőmérséklet-érzékelő rövidzárlat	Ellenőrizze a külsőhőmérséklet-érzékelőt (lásd a 115. oldalon)
18	0 °C-os külső hőmérséklet szerint szabályoz.	A külsőhőmérséklet-érzékelő szakadása	Ellenőrizze a külsőhőmérséklet-érzékelőt (lásd a 115. oldalon)
19	0 °C-os külső hőmérséklet szerint szabályoz.	Konfigurációs hiba	Állítsa be a 2A:0 paramétert

Üzemzavarjelzések (folytatás)

Hibakód a kijelzőn	A készülék viselkedése	Az üzemzavar oka	Intézkedés
20	Előremenő hőmérséklet-érzékelő nélkül szabályoz (hidraulikus váltó).	A rendszer előremenő hőmérséklet érzékelőjének rövidzárlata	Ellenőrizze a hidraulikus váltó érzékelőjét (lásd a 115. oldalon).
21	Szabályozott üzem Az Energia cockpit kijelzési hibája	Érzékelő a tűréstartományon kívül	Ellenőrizze az érzékelőket a melegvíz-tárolón és a kollektorokon.
22	Szabályozott üzem Az Energia cockpit kijelzési hibája	Érzékelő a tűréstartományon kívül	Ellenőrizze az érzékelőket a melegvíz-tárolón és a kollektorokon.
23	Szabályozott üzem Az Energia cockpit kijelzési hibája	Hibás üzembe helyezés	Határozza meg a szolárkör térfogatáramát és írja be a kiszámított értéket.
24	Szabályozott üzem Az Energia cockpit kijelzési hibája	A melegvíz-tároló cirkulációs szivattyúja üzemen kívül	Ellenőrizze a 39-es paraméter beállítását (**„Általános”** csoport). Amennyiben szükséges, hajtson végre relé- és részegységtesztet.
25	Szabályozott üzem Az Energia cockpit kijelzési hibája	Az átváltó szivattyú üzemen kívül	Ellenőrizze a 20. paraméter beállítását (**„Szolár”** csoport). Amennyiben szükséges, hajtson végre relé- és részegységtesztet.
26	Szabályozott üzem Az Energia cockpit kijelzési hibája	A melegvíz-tároló cirkulációs szivattyúja és az átváltó szivattyú üzemen kívül	Ellenőrizze a 39-es paraméter (**„Általános”** csoport) és a 20-as paraméter (**„Szolár”** csoport) beállítását. Amennyiben szükséges, hajtson végre relé- és részegységtesztet.
27	Szabályozott üzem Az Energia cockpit kijelzési hibája	Hibás üzembe helyezés	Határozza meg a szolárkör térfogatáramát és írja be a kiszámított értéket.
28	Előremenő hőmérséklet-érzékelő nélkül szabályoz (hidraulikus váltó).	A rendszer előremenő hőmérséklet érzékelőjének szakadása	Ellenőrizze a hidraulikus váltó érzékelőjét (lásd a 115. oldalon). Ha a hidraulikus váltó érzékelője nincs csatlakoztatva, állítsa be az 52:0 paramétert.
2A	Szabályozott üzem Az Energia cockpit kijelzési hibája	A szolárkör előremenő- és visszatérő vezetékei felcserélve.	Ellenőrizze és szükség esetén cserélje a szolárkör előremenő- és visszatérő vezetékeit.
30	Az égő leállt	Rövidzárlat, kazánhőmérséklet-érzékelő	Ellenőrizze a kazánhőmérséklet-érzékelőt (lásd a 115. oldalon)
38	Az égő leállt	A kazánhőmérséklet-érzékelő szakadása	Ellenőrizze a kazánhőmérséklet-érzékelőt (lásd a 115. oldalon)
40	A keverőszelep zár.	A 2-es (keverőszelepes) fűtőkör előremenő hőmérséklet érzékelőjének rövidzárlata	Ellenőrizze az előremenőhőmérséklet-érzékelőt (lásd a 121. oldalon).
44	A keverőszelep zár.	A 3-as (keverőszelepes) fűtőkör előremenő hőmérséklet-érzékelőjének rövidzárlata	Ellenőrizze az előremenőhőmérséklet-érzékelőt (lásd a 121. oldalon).
48	A keverőszelep zár.	A 2-es (keverőszelepes) fűtőkör előremenő hőmérséklet érzékelőjének szakadása	Ellenőrizze az előremenőhőmérséklet-érzékelőt (lásd a 121. oldalon).

Üzemzavarjelzések (folytatás)

Hibakód a kijelzőn	A készülék viselkedése	Az üzemzavar oka	Intézkedés
49	A keverőszelep zár.	A 2-es (keverőszelepes) fűtőkör bővítő adapterének hozzárendelése helytelenül van beállítva	Ellenőrizze és állítsa be az S1 forgókapcsolókat (lásd a 120. oldalon).
4C	A keverőszelep zár.	A 3-as (keverőszelepes) fűtőkör előremenő hőmérséklet érzékelőjének szakadása	Ellenőrizze az előremenőhőmérséklet-érzékelőt (lásd a 121. oldalon).
4D	A keverőszelep zár.	A 3-as (keverőszelepes) fűtőkör bővítő adapterének hozzárendelése helytelenül van beállítva	Ellenőrizze és állítsa be az S1 forgókapcsolókat (lásd a 120. oldalon).
50	A kazán nem készít meleg vizet	A tárolóhőmérséklet-érzékelő vagy a komfortérzékelő rövidzárlata	Ellenőrizze a tárolóhőmérséklet-érzékelőt (lásd a 115. oldalon) vagy a komfortérzékelőt (lásd a 117. oldalon).
51	A kazán nem készít meleg vizet	A kilépési hőmérséklet-érzékelő rövidzárlata	Ellenőrizze a kilépési hőmérséklet-érzékelőt (lásd a 117. oldalon)
58	A kazán nem készít meleg vizet	A tárolóhőmérséklet-érzékelő vagy a komfortérzékelő szakadása	Ellenőrizze a tárolóhőmérséklet-érzékelőt (lásd a 115. oldalon) vagy a komfortérzékelőt (lásd a 117. oldalon).
59	A kazán nem készít meleg vizet	A kilépési hőmérséklet-érzékelő szakadása	Ellenőrizze a kilépési hőmérséklet-érzékelőt (lásd a 117. oldalon).
70	Az égő leállt	A gázhiánykapcsoló meggátolja az égő indítását.	▪ Ellenőrizze a gázellátást (gáznyomást). ▪ Amennyiben létezik: Ellenőrizze a gázhiánykapcsoló megfelelő működését. Szükség esetén húzza ki a szabályozó 111-es dugóját, és ellenőrizze, hogy elindul-e az égő.
71	Az égő leállt	A hálózati feszültség túl alacsony	Ellenőrizze az áramellátást.
73	Az égő leállt	A H1 belső bővítő adapter visszajelzőbemenete meggátolja az égő indítását.	Ellenőrizze a H1 belső bővítő adapter, valamint az arra csatlakoztatott készülékek megfelelő csatlakozását és működését (belső: 53/96 dugós csatlakozó feszültségmegszakítás)
74	Az égő leállt vagy üzemzavart jelez	Hőmérséklet-határoló testzárlata	Ellenőrizze a hőmérséklet-határoló, az összekötő vezetékek és csatlakozók földelt részekkel való összeköttetését (érintkezését). Szükség esetén szüntesse meg az érintkezést. Nyomja meg az **R** reteszoldó nyomógombot.

Üzemzavarjelzések (folytatás)

Hibakód a kijelzőn	A készülék viselkedése	Az üzemzavar oka	Intézkedés
75	Az égő leállt vagy üzemzavart jelez	H1/H2 belső bővítő adapter testzárlata	Ellenőrizze a H1/H2 belső bővítő adapter, az összekötő vezetékek és csatlakozók földelt részekkel való összeköttetését (érintkezését). Szükség esetén szüntesse meg az érintkezést. Nyomja meg az **R** reteszoldó nyomógombot.
76	Az égő leállt vagy üzemzavart jelez	Gázhiánykapcsoló testzárlata	Ellenőrizze a gázhiánykapcsoló, az összekötő vezetékek és csatlakozók földelt részekkel való összeköttetését (érintkezését). Szükség esetén szüntesse meg az érintkezést. Nyomja meg az **R** reteszoldó nyomógombot.
80	Az égő üzemzavara	Nem kielégítő gázellátás	Mérje meg a gáz nyugalmi nyomását és a gáznyomást. Ellenőrizze a helyszínen szerelendő gázvezeték és gázáramlásfelügyelő megfelelő méretezését. ***Fontos tudnivaló!*** *Amennyiben a háznyomásszabályozó tömítetlen, az égő nyugalmi állapota esetén emelkedő nyomás figyelhető meg. A rendszer ismételt indításakor kioldható a gázáramlásfelügyelő.*
81	Az égő üzemzavara	Nincs szikráztatás	Ellenőrizze a gyújtóegység és a gyújtóelektróda csatlakozó- és összekötő vezetékeit (lásd a 45. oldalon). Ellenőrizze, hogy a gyújtási szakaszban az 54 dugónál a gyújtóegységen 230 V~ adott-e. Ellenőrizze, hogy nem sérült-e a gyújtóelektróda szigetelése.
82	Az égő üzemzavara	Égőindításkor nincs lángjel, ill. a lángjel nem elegendő.	Ellenőrizze a ionizációs elektródát és az összekötő vezetéket (lásd a 45. oldalon). Ellenőrizze a dugós csatlakozásokat laza érintkezés szempontjából. ***Fontos tudnivaló!*** *Az elektródákon lévő lerakódások a bevezetett levegőben lévő idegen anyagokra utalnak. Ellenőrizze a felállítási helyiséget és az égéstermék elvezető rendszert a lerakódás okai szempontjából. Pl. mosó-, tisztítószerek, testápolószerek, lerakódások a bevezetett levegő útjában (kémény).*

Üzemzavarjelzések (folytatás)

Hibakód a kijelzőn	A készülék viselkedése	Az üzemzavar oka	Intézkedés
83	Az égő üzemzavara	Már az égő indításakor van lángjel.	Ellenőrizze a rendszert kondenzátum-eltömődés tekintetében. ***Fontos tudnivaló!*** *A vízkárok elkerülése érdekében szerelje le a ventilátoregységet az égő kiszerelése előtt.* Ellenőrizze az ionizációs és gyújtóelektródát sérülések és testzárlat tekintetében (pl. érintkezés a hőszigetelő gyűrűvel). Ellenőrizze az ionizációs és gyújtóelektróda összekötő vezetékét. Ha a zavar folyamatosan fennáll, cserélje ki a szabályozót. Nyomja meg az **R** reteszoldó nyomógombot.
84	Az égő üzemzavara	A készülék belső szénmonoxid-határértékének túllépése	Ellenőrizze a teljes égéstermékutat az alábbiak tekintetében: ▪ Égéstermék-visszakeringetés ▪ Tömítetlenség ▪ Vízzsák által okozott égéstermék-torlódás (az égéstermék elvezető rendszer túlságosan alacsony lejtése esetén) ▪ Szűkület ▪ Dugulás Amennyiben szükséges, javítsa ki az égéstermék elvezető rendszert. Nyomja meg az **R** reteszoldó nyomógombot.
85	Az égő üzemzavara	A gázellátás a kalibrálás során nem megfelelő	Ellenőrizze a gáz nyugalmi nyomását és a gáznyomást. Ellenőrizze a helyszínen szerelendő gázvezeték és gázáramlásfelügyelő megfelelő méretezését. Ellenőrizze a kombinált gázszabályozó bemenete és a bemenetoldali szűrőbetét szennyezettségét. ***Fontos tudnivaló!*** *Pl. egy hegesztett gázvezeték szennyeződései eltömíthetik a kombinált gázszabályozó bemenetoldali szűrőbetétét.* Nyomja meg az **R** reteszoldó nyomógombot.
90	Szabályozott üzem	A hőmérséklet-érzékelő rövidzárlata [7]	Ellenőrizze a szolár-szabályozó modul [7] érzékelőjét.
91	Szabályozott üzem	A hőmérséklet-érzékelő rövidzárlata [10]	Ellenőrizze a szolár-szabályozó modul [10] érzékelőjét.

Üzemzavarjelzések (folytatás)

Hibakód a kijelzőn	A készülék viselkedése	Az üzemzavar oka	Intézkedés
92	Nincs szolár melegvíz-készítés	A kollektorhőmérséklet-érzékelő rövidzárlata	Ellenőrizze a 6 hőmérséklet-érzékelőt a szolárszabályozó modulnál, ill. a Vitosolic-nál található érzékelőt.
93	Szabályozott üzem	A kollektor visszatérő vízhőmérséklet-érzékelőjének rövidzárlata	Ellenőrizze a hőmérséklet-érzékelőt a Vitosolic 100 szabályozó S3 csatlakozójánál.
94	Nincs szolár melegvíz-készítés	A tárolóhőmérséklet-érzékelő rövidzárlata	Ellenőrizze a 5 hőmérséklet-érzékelőt a szolárszabályozó modulnál, ill. a Vitosolic-nál található érzékelőt.
95	Az égő leállt	A szén-monoxid-határérték túllépése	⚠ **Veszély** A megnövekedett szén-monoxid koncentráció életveszélyes mérgezést okozhat. Vegye figyelembe az utasítás elején lévő biztonságtechnikai utasításokat. Állapítsa meg a szén-monoxid érték növekedésének okát. Hárítsa el az üzemzavart. Nyomja meg a szén-monoxid érzékelő **Teszt** gombját. A figyelmeztető hangjelzés kikapcsol. Az égő akkor lép ismét működésbe, ha a szén-monoxid érték a határérték alá csökken.
96	Az égő leállt	A szén-monoxid-érzékelő hibája	Cserélje ki a szén-monoxid érzékelőt. Ha a rendszert átmenetileg szén-monoxid-érzékelő nélkül kell működtetni: ▪ Húzza ki az X21 dugót a szabályozóból. ▪ Állítsa be a 49:0 paramétert.
98	Szabályozott üzem	A hőmérséklet-érzékelő szakadása 7	Ellenőrizze a szolár-szabályozó modul 7 érzékelőjét.
99	Szabályozott üzem	A hőmérséklet-érzékelő szakadása 10	Ellenőrizze a szolár-szabályozó modul 10 érzékelőjét.
9A	Nincs szolár melegvíz-készítés	A kollektorhőmérséklet-érzékelő szakadása	Ellenőrizze a 6 hőmérséklet-érzékelőt a szolárszabályozó modulnál, ill. a Vitosolic-nál található érzékelőt.
9B	Szabályozott üzem	A kollektor visszatérő vízhőmérséklet-érzékelőjének szakadása	Ellenőrizze a hőmérséklet-érzékelőt a Vitosolic 100 szabályozó S3 csatlakozójánál.
9C	Nincs szolár melegvíz-készítés	A tárolóhőmérséklet-érzékelő szakadása	Ellenőrizze a 5 hőmérséklet-érzékelőt a szolárszabályozó modulnál, ill. a Vitosolic-nál található érzékelőt.

Üzemzavarjelzések (folytatás)

Hibakód a kijelzőn	A készülék viselkedése	Az üzemzavar oka	Intézkedés
9E	Szabályozott üzem	A szolárkörben túl kicsi a térfogatáram, ill. nincs térfogatáram, vagy a hőmérsékletőr kioldott.	Ellenőrizze a szolárköri keringető szivattyút és a szolárkört. Nyugtázza a hibajelzést.
9F	Szabályozott üzem	A szolár-szabályozó modul vagy a Vitosolic hibája	Cserélje ki a szolár-szabályozó modult vagy a Vitosolic készüléket.
A3	Az égő leállt	Az égéstermék hőmérséklet-érzékelő nincs megfelelően elhelyezve Nincs lángképződés az érzékelőellenőrzés ideje alatt.	Szerelje be helyesen az égéstermék hőmérséklet-érzékelőt (lásd a 115. oldalon). Szükség esetén többször is ismételje meg az ellenőrzést.
A7	Szabályozott üzem az alapbeállításnak megfelelően	A kezelőegység hibás	Cserélje ki a kezelőegységet.
A8	Az égő leállt. A légtelenítési program automatikusan elindul (lásd a 127. oldalon).	Levegő a belső keringető szivattyúban vagy a minimális térfogatáram az előírtnál kevesebb	Ha a hibajelzés továbbra is fennáll, légtelenítse a rendszert.
A9	Ha keverőszelepes fűtőkör is csatlakoztatva van, az égő alsó hőteljesítménnyel működik. Ha csak egy keverőszelep nélküli fűtőkör van csatlakoztatva, az égő leáll.	A beépített szivattyú beszorult	Ellenőrizze a szivattyút.
B0	Az égő üzemzavara	Az égéstermék hőmérséklet-érzékelőjének rövidzárlata	Ellenőrizze az égéstermék hőmérséklet-érzékelőt és a csatlakozóvezetéket.
B1	Szabályozott üzem az alapbeállításnak megfelelően	A kezelőegység adatcserehibája	Ellenőrizze a csatlakozásokat, adott esetben cserélje ki a kezelőegységet.
B5	Szabályozott üzem az alapbeállításnak megfelelően	Belső hiba	Cserélje ki a szabályozót.
B7	Az égő leállt	A kazánkódkártya hibája	Dugja be a kazánkódkártyát, vagy ha hibás, cserélje ki.
B8	Az égő üzemzavara	Az égéstermék hőmérséklet-érzékelőjének szakadása	Ellenőrizze az égéstermék hőmérséklet-érzékelőt és a csatlakozóvezetéket.
BA	A keverőszelep 20 °C-os előremenő hőmérsékletre szabályoz.	Adatcserehiba a 2-es (keverőszelepes) fűtőkör bővítőkészletében	Ellenőrizze a bővítőkészlet csatlakozóit és hozzárendelését.
BB	A keverőszelep 20 °C-os előremenő hőmérsékletre szabályoz.	Adatcserehiba a 3-as (keverőszelepes) fűtőkör bővítőkészletében	Ellenőrizze a bővítőkészlet csatlakozóit és hozzárendelését.
BC	Szabályozóüzem távvezérlő nélkül	Az 1-es (keverőszelep nélküli) fűtőkör Vitotrol távvezérlőjének adatcserehibája	Ellenőrizze a csatlakozásokat, a vezetéket, az „A0” paramétert a **„Fűtőkör”** csoportban és a távvezérlő beállítását (lásd a 132. oldalon). Vezeték nélküli távvezérlők esetében: Ellenőrizze az összeköttetést, és helyezze a távvezérlőt a fűtőkazán közelébe.

▶▶

Üzemzavarjelzések (folytatás)

Hibakód a kijelzőn	A készülék viselkedése	Az üzemzavar oka	Intézkedés
BD	Szabályozóüzem távvezérlő nélkül	A 2-es (keverőszelepes) fűtőkör Vitotrol távvezérlőjének adatcserehibája	Ellenőrizze a csatlakozásokat, a vezetéket, az „A0” paramétert a **„Fűtőkör”** csoportban és a távvezérlő beállítását (lásd a 132. oldalon). Vezeték nélküli távvezérlők esetében: Ellenőrizze az összeköttetést, és helyezze a távvezérlőt a fűtőkazán közelébe.
BE	Szabályozóüzem távvezérlő nélkül	A 3-as (keverőszelepes) fűtőkör Vitotrol távvezérlőjének adatcserehibája	Ellenőrizze a csatlakozásokat, a vezetéket, az „A0” paramétert a **„Fűtőkör”** csoportban és a távvezérlő beállítását (lásd a 132. oldalon). Vezeték nélküli távvezérlők esetében: Ellenőrizze az összeköttetést, és helyezze a távvezérlőt a fűtőkazán közelébe.
BF	Szabályozott üzem	Nem megfelelő LON kommunikációs modul	Cserélje ki a LON kommunikációs modult.
C1	Szabályozott üzem	Az EA1 bővítő adapter adatcserehibája	Ellenőrizze a csatlakozásokat.
C2	Szabályozott üzem	A szolár-szabályozó modul vagy a Vitosolic adatcserehibája	Cserélje ki a szolár-szabályozó modult vagy a Vitosolic készüléket.
C3	Szabályozott üzem	Az AM1bővítő adapter adatcserehibája.	Ellenőrizze a csatlakozásokat.
C4	Szabályozott üzem	OpenTherm bővítés adatcserehibája	Ellenőrizze az OpenTherm bővítést.
C5	Szabályozott üzem, max. szivattyú-fordulatszámmal	A fordulatszám-szabályozású belső szivattyú adatcserehibája	Ellenőrizze a „30” paramétert a **„Kazán”** csoportban.
CD	Szabályozott üzem	Adatcserehiba	Állítsa be a 95:0 paramétert
CF	Szabályozott üzem	A kommunikációs modul adatcserehibája	Cserélje ki a kommunikációs modult.
D3	Az égő leáll, vagy üzemzavart jelez.	A ventilátoregység adatcserehibája	Ellenőrizze a ventilátoregységgel összekötő vezetéket. Nyomja meg az **R** reteszoldó nyomógombot. Ha a hiba újra fellép, cserélje ki a ventilátoregységet.
D4	Szabályozott üzem Az égő korlátozott folyamatos szabályozási tartománnyal működik.	A ventilátoregység nem ismeri fel a légtömegáramot.	Ellenőrizze a ventilátoregység tömegáram-érzékelőjét. Ellenőrizze az égéstermék-elvezető rendszert égéstermék-torlódás tekintetében.
D5	Az égő üzemzavara	A ventilátor leállt	Nyomja meg az **R** reteszoldó nyomógombot. Ellenőrizze a ventilátor-járókerék járását. Ha szükséges, cserélje ki a ventilátoregységet.
D6	Szabályozott üzem	Az EA1 bővítő adapter DE1 bemenete üzemzavart jelez.	Szüntesse meg az adott készülék hibáját.

Üzemzavarjelzések (folytatás)

Hibakód a kijelzőn	A készülék viselkedése	Az üzemzavar oka	Intézkedés
D7	Szabályozott üzem	Az EA1 bővítő adapter DE2 bemenete üzemzavart jelez.	Szüntesse meg az adott készülék hibáját.
D8	Szabályozott üzem	Az EA1 bővítő adapter DE3 bemenete üzemzavart jelez.	Szüntesse meg az adott készülék hibáját.
DA	Szabályozott üzem a helyiség-hőmérséklet figyelembevétele nélkül	Az 1-es (keverőszelep nélküli) fűtőkör helyiséghőmérséklet-érzékelőjének rövidzárlata	Ellenőrizze az 1-es fűtőkör helyiséghőmérséklet-érzékelőjét. Külső helyiséghőmérséklet-érzékelő Vitotrol 300 esetén vagy beépített a Vitotrol 200/300 esetén
DB	Szabályozott üzem a helyiség-hőmérséklet figyelembevétele nélkül	A 2-es (keverőszelepes) fűtőkör helyiséghőmérséklet-érzékelőjének rövidzárlata	Ellenőrizze a 2-es fűtőkör helyiséghőmérséklet-érzékelőjét. Külső helyiséghőmérséklet-érzékelő Vitotrol 300 esetén vagy beépített a Vitotrol 200/300 esetén
DC	Szabályozott üzem a helyiség-hőmérséklet figyelembevétele nélkül	A 3-as (keverőszelepes) fűtőkör helyiséghőmérséklet-érzékelőjének rövidzárlata	Ellenőrizze a 3-as fűtőkör helyiséghőmérséklet-érzékelőjét. Külső helyiséghőmérséklet-érzékelő Vitotrol 300 esetén vagy beépített a Vitotrol 200/300 esetén
DD	Szabályozott üzem a helyiség-hőmérséklet figyelembevétele nélkül	Az 1-es (keverőszelep nélküli) fűtőkör helyiséghőmérséklet-érzékelőjének szakadása	Ellenőrizze az 1-es fűtőkör helyiséghőmérséklet-érzékelőjét és a távvezérlő beállítását (lásd a 132. oldalon). Külső helyiséghőmérséklet-érzékelő Vitotrol 300 esetén vagy beépített a Vitotrol 200/300 esetén
DE	Szabályozott üzem a helyiség-hőmérséklet figyelembevétele nélkül	A 2-es (keverőszelepes) fűtőkör helyiséghőmérséklet-érzékelőjének szakadása	Ellenőrizze a 2-es fűtőkör helyiséghőmérséklet-érzékelőjét és a távvezérlő beállítását (lásd a 132. oldalon). Külső helyiséghőmérséklet-érzékelő Vitotrol 300 esetén vagy beépített a Vitotrol 200/300 esetén
DF	Szabályozott üzem a helyiség-hőmérséklet figyelembevétele nélkül	A 3-as (keverőszelepes) fűtőkör helyiséghőmérséklet-érzékelőjének szakadása	Ellenőrizze a 3-as fűtőkör helyiséghőmérséklet-érzékelőjét és a távvezérlő beállítását (lásd a 132. oldalon). Külső helyiséghőmérséklet-érzékelő Vitotrol 300 esetén vagy beépített a Vitotrol 200/300 esetén
E0	Szabályozott üzem	A külső LON-egység üzemzavara	Ellenőrizze a csatlakozásokat és a LON-egységeket.

Üzemzavarjelzések (folytatás)

Hibakód a kijelzőn	A készülék viselkedése	Az üzemzavar oka	Intézkedés
E1	Az égő üzemzavara	Az ionizációs áram túl magas a kalibrálás során	Ellenőrizze az ionizációs elektróda és az égőtest közötti távolságot (lásd a 45. oldalon). Ellenőrizze, hogy nem magas-e a porterhelés a bevezetett levegőben (pl. építési munkálatok miatt). ***Fontos tudnivaló!*** *Az elektródákon lévő lerakódások a bevezetett levegőben lévő idegen anyagokra utalnak. Ellenőrizze a felállítási helyiséget és az égéstermék elvezető rendszert a lerakódás okai szempontjából. Pl. mosó-, tisztítószerek, testápolószerek, lerakódások a bevezetett levegő útjában (kémény).* *Amennyiben kicseréli az égőtestet és az ionizációs elektródát, tisztítsa meg a ventilátoregységet, a gáz-levegő-csatornát és a venturi hosszabbítót is.*
E2	Az égő üzemzavara	Nincs kalibrálás a túl kicsi térfogatáram miatt	Gondoskodjon elegendő hőleadásról. Nyomja meg az **R** reteszoldó nyomógombot.
E3	Az égő üzemzavara	Túl alacsony hőleadás a kalibrálás során A hőmérsékletőr kikapcsolt.	Gondoskodjon elegendő hőleadásról. Ellenőrizze a keringető szivattyút, hiba, vízkövesedés vagy dugulás tekintetében. Nyomja meg az **R** reteszoldó nyomógombot.
E4	Az égő leállt	A 24 V-os tápfeszültség hibája	Cserélje ki a szabályozót.
E5	Az égő leállt vagy üzemzavart jelez	A lángerősítő hibája	Nyomja meg az **R** reteszoldó nyomógombot. Ha a zavar folyamatosan fennáll, cserélje ki a szabályozót.

Üzemzavarjelzések (folytatás)

Hibakód a kijelzőn	A készülék viselkedése	Az üzemzavar oka	Intézkedés
E7	Az égő üzemzavara	Az ionizációs áram az égő kalibrálása alatt túl alacsony	Ellenőrizze a ionizációs elektródát és az összekötő vezetéket (lásd a 45. oldalon). Ellenőrizze a dugós csatlakozásokat laza érintkezés szempontjából. Ellenőrizze az égéstermék-elvezető rendszert, szükség esetén szüntesse meg az égéstermék-visszakeringetést. Nyomja meg az **R** reteszoldó nyomógombot. ***Fontos tudnivaló!*** *Az elektródákon lévő lerakódások az égést tápláló levegőben lévő idegen anyagokra utalnak. Ellenőrizze a felállítási helyiséget és az égéstermék elvezető rendszert a lerakódás okai szempontjából. Pl. mosó-, tisztítószerek, testápolószerek, lerakódások a bevezetett levegő útjában (kémény).* *Amennyiben kicseréli az égőtestet és az ionizációs elektródát, tisztítsa meg a ventilátoregységet, a gáz-levegő-csatornát és a venturi hosszabbítót is.*
E8	Az égő üzemzavara	Az égés közben mért ionizációs áram kiesik az érvényes tartományból	Ellenőrizze a gázellátást (a gáznyomást és a gázáramlásőrt), a kombinált gázszabályozót és az összekötő vezetéket. Ellenőrizze a gázfajta hozzárendelését (lásd a 35. oldalon). Ellenőrizze az ionizációs elektródát: ▪ Az égőtesttől való távolság (lásd a 45. oldalon) ▪ Az elektróda szennyeződése Nyomja meg az **R** reteszoldó nyomógombot.

Üzemzavarjelzések (folytatás)

Hibakód a kijelzőn	A készülék viselkedése	Az üzemzavar oka	Intézkedés
E9	Az égő üzemzavara	A láng ismételten kialszik a kalibrálás során	Ellenőrizze a ionizációs elektródát és az összekötő vezetéket (lásd a 45. oldalon). Ellenőrizze a dugós csatlakozásokat laza érintkezés szempontjából. Ellenőrizze az égéstermék-elvezető rendszert, szükség esetén szüntesse meg az égéstermék-visszakeringetést. Ellenőrizze a rendszert kondenzátum-eltömődés tekintetében. Ellenőrizze a kombinált gázszabályozó bemenete és a bemenetoldali szűrőbetét szennyezettségét. ***Fontos tudnivaló!*** *A vízkárok elkerülése érdekében szerelje le a ventilátoregységet az égő kiszerelése előtt.* ***Fontos tudnivaló!*** *Az elektródákon lévő lerakódások az égést tápláló levegőben lévő idegen anyagokra utalnak. Ellenőrizze a felállítási helyiséget és az égéstermék elvezető rendszert a lerakódás okai szempontjából. Pl. mosó-, tisztítószerek, testápolószerek, lerakódások a bevezetett levegő útjában (kémény). Amennyiben kicseréli az égőtestet és az ionizációs elektródát, tisztítsa meg a ventilátoregységet, a gáz-levegő-csatornát és a venturi hosszabbítót is.* Nyomja meg az **R** reteszoldó nyomógombot.

Üzemzavarjelzések (folytatás)

Hibakód a kijelzőn	A készülék viselkedése	Az üzemzavar oka	Intézkedés
EA	Az égő üzemzavara	Az ionizációs áram az égő kalibrálása alatt túl alacsony. Az előző értékhez képest látható eltérés nem hihető.	Ellenőrizze az ionizációs elektródát és az összekötő vezetéket. Ellenőrizze a dugós csatlakozásokat laza érintkezés szempontjából. Ellenőrizze, hogy nem magas-e a porterhelés a bevezetett levegőben (pl. építési munkálatok miatt). Ellenőrizze az égéstermék-elvezető rendszert, szükség esetén szüntesse meg az égéstermék-visszakeringetést. Ellenőrizze a rendszert kondenzátum-eltömődés tekintetében. ***Fontos tudnivaló!*** *A vízkárok elkerülése érdekében szerelje le a ventilátoregységet az égő kiszerelése előtt.* Ha a zavar folyamatosan fennáll, cserélje ki a kódkártyát. ***Fontos tudnivaló!*** *Az elektródákon lévő lerakódások az égést tápláló levegőben lévő idegen anyagokra utalnak. Ellenőrizze a felállítási helyiséget és az égéstermék elvezető rendszert a lerakódás okai szempontjából. Pl. mosó-, tisztítószerek, testápolószerek, lerakódások a bevezetett levegő útjában (kémény).* *Amennyiben kicseréli az égőtestet és az ionizációs elektródát, tisztítsa meg a ventilátoregységet, a gáz-levegő-csatornát és a venturi hosszabbítót is.* Nyomja meg az **R** reteszoldó nyomógombot.

Üzemzavarjelzések (folytatás)

Hibakód a kijelzőn	A készülék viselkedése	Az üzemzavar oka	Intézkedés
EB	Az égő üzemzavara	Folyamathiba Kikapcsolás kalibrálás során.	▪ Ellenőrizze a rendszert kondenzátum-eltömődés tekintetében. ***Fontos tudnivaló!*** *A vízkárok elkerülése érdekében szerelje le a ventilátoregységet az égő kiszerelése előtt.* Hárítsa el a kondenzátum-eltömődést. Nyomja meg az **R** reteszoldó nyomógombot. ▪ Ellenőrizze a csatlakozási gáznyomást. Ellenőrizze a bemenetoldali szűrőbetétet a kombinált gázszabályozón szennyeződés tekintetében. ▪ Ellenőrizze az ionizációs elektródát szennyeződések tekintetében. Ellenőrizze az ionizációs elektróda és az égőtest közötti távolságot (lásd a 45. oldalon). Nyomja meg az **R** reteszoldó nyomógombot. ▪ Ellenőrizze az égéstermék-elvezető rendszert, szükség esetén szüntesse meg az égéstermék-visszakeringetést. Nyomja meg az **R** reteszoldó nyomógombot. ▪ Ellenőrizze a H1 belső bővítő adapter és az arra csatlakoztatott készülékek megfelelő csatlakozását és működését (belső: 53/96 dugós csatlakozó feszültségmegszakítás) ▪ Ellenőrizze a ventilátoregységgel összekötő vezetéket. Ellenőrizze, hogy könnyen jár-e a ventilátorjárókerék.
EC	Az égő üzemzavara	Paraméterhiba a kalibrálás közben	Nyomja meg az **R** reteszoldó nyomógombot. Vagy Cserélje ki a kódkártyát, majd nyomja meg az **R** reteszoldó nyomógombot.
Ed	Az égő üzemzavara	Belső hiba a szabályozón	Nyomja meg az **R** reteszoldó nyomógombot. Ha a zavar folyamatosan fennáll, cserélje ki a szabályozót.

Üzemzavarjelzések (folytatás)

Hibakód a kijelzőn	A készülék viselkedése	Az üzemzavar oka	Intézkedés
EE	Az égő üzemzavara	Égőindításkor nincs lángjel, ill. a lángjel nem elegendő.	▪ Ellenőrizze a gázellátást (a gáznyomást és a gázáramlásőrt). ▪ Ellenőrizze a kombinált gázszabályozót. ▪ Ellenőrizze a rendszert kondenzátum-eltömődés tekintetében. ***Fontos tudnivaló!*** *A vízkárok elkerülése érdekében szerelje le a ventilátoregységet az égő kiszerelése előtt.* ▪ Ellenőrizze az ionizációs elektródát és az összekötő vezetéket. Ellenőrizze a gyújtást: ▪ Gyújtóegység és gyújtóelektróda összekötő vezetékei ▪ A gyújtóelektróda távolsága és szennyeződése (lásd a 45. oldalon). ▪ Ellenőrizze a gyújtóelektródát törött szigetelés tekintetében. Nyomja meg az **R** reteszoldó nyomógombot.
EF	Az égő üzemzavara	Kialszik a láng közvetlenül a lángképződés után (a biztonsági idő alatt).	Ellenőrizze a gázellátást (a gáznyomást és a gázáramlásőrt). Ellenőrizze az égéstermék-elvezető rendszerben az égéstermék visszakeringetését. Ellenőrizze az ionizációs elektródát: ▪ Az égőtesttől való távolság (lásd a 45. oldalon) ▪ Az elektróda szennyeződése Nyomja meg az **R** reteszoldó nyomógombot.
F0	Az égő leállt vagy üzemzavart jelez	Belső hiba	Nyomja meg az **R** reteszoldó nyomógombot. Ha a zavar folyamatosan fennáll, cserélje ki a szabályozót.
F1	Az égő üzemzavara	Az égéstermék hőmérséklet-határoló kioldott.	Ellenőrizze a fűtési rendszer töltési szintjét. Légtelenítse a rendszert. Ha a égéstermék-elvezető rendszer lehűlt, nyomja meg a **R** reteszoldó nyomógombot.
F2	Az égő üzemzavara	A hőmérséklet-határoló kioldott.	Ellenőrizze a fűtési rendszer töltési szintjét. Ellenőrizze a szivattyút. Légtelenítse a rendszert. Ellenőrizze a hőmérséklet-határolót és az összekötő vezetékeket. Nyomja meg az **R** reteszoldó nyomógombot.

Üzemzavarjelzések (folytatás)

Hibakód a kijelzőn	A készülék viselkedése	Az üzemzavar oka	Intézkedés
F3	Az égő üzemzavara	Már az égő indításakor (gyújtás alatt) is van lángjel.	Ellenőrizze az ionizációs elektródát és az összekötő vezetéket. Ellenőrizze a rendszert kondenzátum-eltömődés tekintetében. ***Fontos tudnivaló!*** *A vízkárok elkerülése érdekében szerelje le a ventilátoregységet az égő kiszerelése előtt.* Nyomja meg az **R** reteszoldó nyomógombot.
F8	Az égő üzemzavara	A tüzelőanyag-szelep vagy a modulációs tekercs nem zár.	Ellenőrizze és szükség esetén cserélje ki a kombinált gázszabályozót. Nyomja meg az **R** reteszoldó nyomógombot.
F9	Az égő üzemzavara	A ventilátor fordulatszáma túl alacsony	Ellenőrizze a ventilátort, a ventilátorhoz vezető összekötő vezetékeket és a ventilátor feszültségellátását. Nyomja meg az **R** reteszoldó nyomógombot.
FA	Az égő üzemzavara	A ventilátor leállt vagy az előírt fordulatszámot nem érte el	Ellenőrizze a ventilátort és a ventilátorhoz vezető összekötő vezetékeket. Nyomja meg az **R** reteszoldó nyomógombot.
SzT	Az égő üzemzavara	Kialszik a láng a stabilizációs vagy működési szakaszban	Ellenőrizze a gázellátást (a gáznyomást és a gázáramlásőrt). Ellenőrizze az égéstermék-elvezető rendszerben az égéstermék visszakeringetését. Ellenőrizze az ionizációs elektródát: ▪ Az égőtesttől való távolság (lásd a 45. oldalon) ▪ Az elektróda szennyeződése Nyomja meg az **R** reteszoldó nyomógombot.
HK	Az égő üzemzavara	A kombinált gázszabályozó meghibásodott, vagy a szabályozó szelep vezérlése hibás, vagy az égéstermék-elvezető rendszer eltömődött	Ellenőrizze a kombinált gázszabályozó csatlakozóvezetékeit károsodások tekintetében. Ellenőrizze a kombinált gázszabályozót. Ellenőrizze az égéstermék-elvezető rendszert dugulás, szűkület tekintetében. Nyomja meg az **R** reteszoldó nyomógombot.

Üzemzavarjelzések (folytatás)

Hibakód a kijelzőn	A készülék viselkedése	Az üzemzavar oka	Intézkedés
Fd	Az égő üzemzavara	Az égésvezérlő hibája	Ellenőrizze a gyújtóelektródát, az ionizációs elektródát és az összekötő vezetékeket. Ellenőrizze, hogy nincs-e erős elektromágneses mező a készülék közelében. Nyomja meg az **R** reteszoldó nyomógombot. Ha elszórtan üzemzavar lép fel, cserélje ki a kódkártyát. Ha a zavar folyamatosan fennáll, cserélje ki a szabályozót.
FE	Az égő leállt vagy üzemzavart jelez	EEPROM hiba nyomtatott áramköri lap	Nyomja meg az **R** reteszoldó nyomógombot. Ha a zavar nem szűnik meg, cserélje ki a szabályozót.
FE	Az égő üzemzavara és további B7 hiba jelenik meg.	A kazán kódkártyája hiányzik.	Helyezze be a kazánkódkártyát. Nyomja meg az **R** reteszoldó nyomógombot. Ha a zavar nem szűnik meg, cserélje ki a szabályozót.
FF	Az égő leállt vagy üzemzavart jelez	Belső hiba, vagy az **R** reteszoldó nyomógomb nem működik	Kapcsolja be újra a készüléket. Ha a készülék nem lép ismét működésbe, cserélje ki a szabályozót.

Karbantartás

! **Figyelem**
A kazán vagy a következő részegységek szerelése vagy leszerelése esetén maradék víz lép ki:
- Vizet szállító vezetékek
- Hőcserélő
- Keringető szivattyúk
- Lemezes hőcserélők
- A fűtővízkörben vagy a melegvíz-készítési körben felszerelt alkatrészek.

A behatoló víz más alkatrészek károsodását okozhatja.

Óvja a behatoló víztől a következő alkatrészeket:
- A szabályozó komponensei (különösen karbantartási pozícióban)
- Elektromos alkatrészek
- Dugós csatlakozások
- Elektromos vezetékek

Helyezze üzemen kívül a fűtőkazánt

1. Kapcsolja ki a hálózati feszültséget.
2. Zárja el a gázhozzávezetést.
3. Amennyiben szét kell szerelni a fűtőkazánt:
   - Szerelje le a égéstermék-elvezető rendszert.
   - Ürítse le a fűtőkazánt a fűtővíz és a használati melegvíz oldalon.
   - Szerelje le a helyszínen szerelendő vezetékeket.