Az Ön VIESSMANN partnere:

FIX Gázszerviz Kft.

Telefon **+36 30 181 8000**

E-mail **info@fixgazszerviz.hu**

Weboldal **www.fixgazszerviz.hu**

A dokumentum

Viessmann Vitodens GS4

Típusjel: E25U

Hibakódok

A következő oldalaktól a gyártó eredeti dokumentuma következik változtatás nélkül. Forrás: Viessmann ViBooks.

Üzemzavarjelzés a kezelőegységen

Üzemzavar esetén a képernyőn megjelenik az **„Égő üzemzavar”** vagy az **„Aktív üzenet”** kijelzés.

Fontos tudnivaló!
Amennyiben zavarjelző/gyűjtő berendezés van csatlakoztatva, akkor az most bekapcsol.

Ha a képernyőn a „Kapcsolódási hiba” kijelzés jelenik meg:
Ellenőrizze a HMU modul (központi elektronika) és a HMI kezelőegység közötti összekötő vezetéket és dugós csatlakozókat.

Üzemzavarjelzések lehívása

Érintse meg a következő felületeket:

1. „≡”
2. ∧/∨ a következőkhöz:
   - **„Részletek”**, ha égő üzemzavar keletkezett.
   - **„Aktív üzenet”**, ha további üzenetek aktívak.
3. **OK**
4. ∧/∨ a **„Hiba”** esetén az összes üzemzavarjelzés megjelenítéséhez.
5. **OK**
6. ∧/∨ a kívánt üzenethez
   A hibakódok jelentését lásd az alábbi táblázatban.
7. **OK**
8. „≡” a **„Hiba”** megjelenítéséhez
9. ∧/∨ a további üzenetek megjelenítéséhez

Az üzemzavarjelzés nyugtázása

1. „≡”
2. ∧/∨ az **„Aktív üzenetek”** megjelenítéséhez
3. **OK**
4. ∧/∨ a **„Hiba”** esetén az összes üzemzavarjelzés megjelenítéséhez.
5. **OK**
6. ∧/∨ **„Nyugtázás”** az összes üzemzavarjelzés nyugtázásához.

   Fontos tudnivaló!
   A karbantartási üzeneteket is nyugtázza.

Fontos tudnivaló!
Amennyiben gyűjtő zavarjelző készülék van csatlakoztatva, akkor az most kikapcsol.
Ha a nyugtázott üzemzavart nem hárítják el, akkor a következő napon 7:00 órakor ismét megjelenik a zavarjelző üzenet, és a zavarjelző berendezés ismét bekapcsol.

Nyugtázott üzemzavarjelzések lehívása

Érintse meg a következő felületeket:

1. „≡”
2. ∧/∨ az **„Aktív üzenetek”** kiválasztásához.
3. **OK**
4. ∧/∨ a **„Hiba”** megjelenítéséhez
5. **OK**

   Fontos tudnivaló!
   A hibakeresés és -elhárítás során feltétlenül vegye figyelembe a részegység egységszámát.
   Ellenőrizze a kijelzett részegységet. Szükség esetén hárítsa el a hibát. A részegység egységszáma a mindenkori bővítőmodulon lévő S1 forgókapcsoló állásától függ. A forgókapcsoló állását a felszerelés során állították be.
   Szükség esetén ellenőrizze az S1 forgókapcsoló állását az érintett modul azonosításához.

Üzemzavarjelzés a kezelőegységen (folytatás)

Kijelzésre kerülnek:
- Az üzemzavar megjelenésének dátuma és pontos ideje
- hibakód
- Az üzemzavar leírása
- Annak a részegységnek az egységszáma, ahol az üzemzavar megjelent:
  Részegységek PlusBus-egységként
  0 EM-S1 bővítő adapter (ADIO elektronikai modul)
  1 - 15 EM-M1, EM-MX, EM-P1 bővítő adapter (ADIO elektronikai modul)
  17 - 31 EM-EA1 bővítő adapter (DIO elektronikai modul)
  32 - 47 Tárolómodul, bővítő adapter (M2IO elektronikai modul)
  48 - 63 Vitotrol 200-E
  64 SDIO/SM1A elektronikai modul
  Részegységek CAN-BUS-egységként
  1 HMU modul (központi elektronika)
  50 BCU égésvezérlő
  58 Rádiófrekvencia-modul (TCU 200)
  59 HMI kezelőegység
  60 Ventilátoregység
  90 Gateway
  Részegységek Low-Power rádiós egységként
  48 - 63 Vitotrol 300-E

Az üzemzavarjelzések kiolvasása az üzemzavarjelzés-tárolóból (üzemzavar napló)

Az utolsó 10 üzemzavar (az elhárított üzemzavarok is) és karbantartási üzenet elmentődik, így ezeket le lehet kérdezni.
Az üzemzavarok időrendi sorrendbe vannak rendezve.

Érintse meg a következő felületeket:

1. ≡ és **OK** egyszerre, kb. 4 mp-ig, majd engedje el őket.
2. ∧/∨ az **„Üzemzavar napló”** megjelenítéséhez
3. **OK**
4. A ∧/∨ segítségével válassza ki a kívánt kategóriát.
   - **„Üzemzavarok”** a mentett üzemzavarjelzések lehívásához.
   - **„Karbantartások”** a mentett karbantartási üzenetek lehívásához.
   - **„Állapot”** a mentett állapotüzenetek lehívásához.
   - **„Figyelmeztetések”** a mentett figyelmeztető üzenetek lehívásához.
   - **„Információk”** a mentett információk lehívásához.

   Az üzeneteket lásd a „További üzenetek” fejezetben.
5. **OK**
6. ∧/∨ a kívánt üzenethez
7. **OK**

Szerviz

6136224

Üzemzavarjelzés a kezelőegységen (folytatás)

Üzemzavarlista törlése

1. ≡ és **OK** egyszerre, kb. 4 mp-ig, majd engedje el őket.
2. **„Üzemzavar napló”**
3. **OK**
4. A ∧/∨ segítségével válassza ki az **„Üzemzavar napló törlése”** menüpontot.
5. **OK**
6. **OK** a fontos tudnivaló nyugtázásához.

Az elektronikai modulok áttekintése

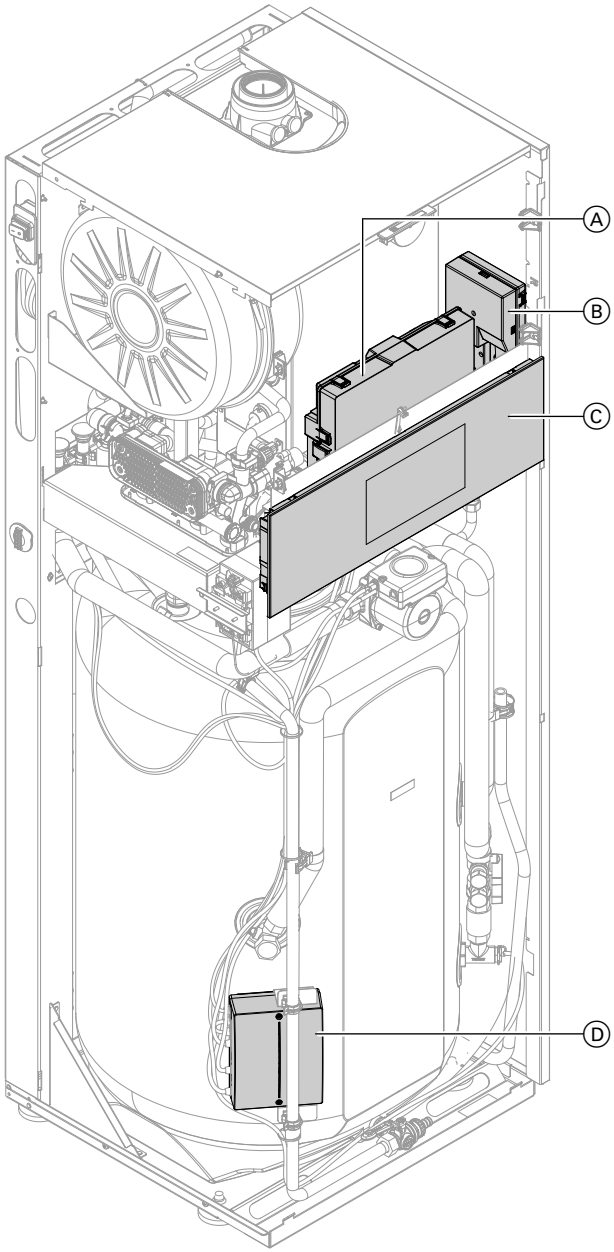

54. ábra

Ⓐ HMU modul (központi elektronika)
Ⓑ BCU égésvezérlő
Ⓒ HMI kezelőegység
Ⓓ EM-S1 bővítő adapter (ADIO elektronikai modul)

Üzemzavarjelzések

Fontos tudnivaló!
A diagnosztika és a zavarelhárítás témaköröket lásd a Karbantartás fejezetben.
Az üzemzavarjelzések függnek a készülék felszereltségétől

Hibakód a kijelzőn	A készülék viselkedése	Az üzemzavar oka	Intézkedés
F.5	A térfogatáram felügyelete nem működik. A berendezés normál üzemmódban működik tovább a kiegészítő értékkel.	A térfogatáram-érzékelő szakadása vagy rövidzárlata	33/X6 dugasz és a BCU égésvezérlő és térfogatáram-érzékelő közti vezeték ellenőrzése: ▪ Feszültségszint vizsgálata, hogy az érték 5 V-e a 33 dugasz, 1. és 2. tűn. ▪ A kondenzációs falikészülék hálózati kapcsolóját kapcsolja ki és vissza.
F.7	Nincs melegvíz-készítés	A tárolóhőmérséklet-érzékelő szakadása	▪ Ellenőrizze a melegvíz beállítást az üzembe helyezési asszisztensben, szükség esetén korrigálja. ▪ Ellenőrizze a tárolóhőmérséklet-érzékelőt (5. dugasz, 3. és 4. ér). ▪ Mérje meg a feszültséget az elektronika modul szenzorbemenetén. Előírt érték: 3,3 V– lecsatolt érzékelő esetén. A meghibásodott alkatrészt szükség esetén cserélje.
F.8	Nincs melegvíz-készítés	A tárolóhőmérséklet-érzékelő rövidzárlata	Ellenőrizze a tárolóhőmérséklet-érzékelőt (5. dugasz, 3. és 4. ér). A meghibásodott alkatrészt szükség esetén cserélje.
F.11	Nincs szolár melegvíz-készítés vagy fűtésrásegítés	A kollektorhőmérséklet-érzékelő szakadása	▪ Ellenőrizze a kollektorhőmérséklet-érzékelőt. ▪ Mérje meg a feszültséget az elektronika modul szenzorbemenetén. Előírt érték: 3,3 V– lecsatolt érzékelő esetén
F.12	Nincs szolár melegvíz-készítés	A kollektorhőmérséklet-érzékelő rövidzárlata	▪ Ellenőrizze a kollektorhőmérséklet-érzékelőt. ▪ Mérje meg a feszültséget az elektronika modul szenzorbemenetén. Előírt érték: 3,3 V– lecsatolt érzékelő esetén
F.13	0 °C-os külső hőmérséklet szerint szabályoz.	A külső hőmérséklet-érzékelő szakadása	▪ Ellenőrizze az üzembehelyezési asszisztens üzemmódot, szükség esetén hárítsa el a hibát. ▪ Ellenőrizze a külső hőmérséklet-érzékelőt és annak érzékelővel való kapcsolatát (külső csatlakozó, 1. és 2. érzékelő). ▪ Mérje meg a feszültséget az elektronika modul szenzorbemenetén. Előírt érték: 3,3 V– lecsatolt érzékelő esetén. A meghibásodott alkatrészt szükség esetén cserélje.

Üzemzavarjelzések (folytatás)

Hibakód a kijelzőn	A készülék viselkedése	Az üzemzavar oka	Intézkedés
F.14	0 °C-os külső hőmérséklet szerint szabályoz.	A külső hőmérséklet-érzékelő rövidzárlata	Ellenőrizze a külső hőmérséklet-érzékelőt és annak érzékelővel való kapcsolatát (külső csatlakozó, ill. 1. és 2. érzékelő). Szükség esetén cserélje ki a hibás alkatrészeket.
F.15	Nincs szolár melegvíz-készítés vagy fűtésrásegítés	A tárolóhőmérséklet-érzékelő szakadása	Ellenőrizze a tárolóhőmérséklet-érzékelőt. Mérje meg a feszültséget az elektronika modul szenzorbemenetén. Előírt érték: 3,3 V– lecsatolt érzékelő esetén
F.16	Nincs szolár melegvíz-készítés vagy fűtésrásegítés	A tárolóhőmérséklet-érzékelő rövidzárlata	Ellenőrizze a tárolóhőmérséklet-érzékelőt. Mérje meg a feszültséget az elektronika modul szenzorbemenetén. Előírt érték: 3,3 V– lecsatolt érzékelő esetén
F.29	Szabályozás a hidraulikus váltó előremenő hőmérséklet érzékelője nélkül.	A hidraulikus váltó érzékelőjének szakadása	▪ Ellenőrizze az üzembe helyezési asszisztens hidraulikus váltó beállítását. ▪ Ellenőrizze a hidraulikus váltó előremenő vízhőmérséklet-érzékelőjét. ▪ Mérje meg a feszültséget az elektronika modul szenzorbemenetén. Előírt érték: 3,3 V– lecsatolt érzékelő esetén
F.30	Szabályozás a hidraulikus váltó előremenő hőmérséklet érzékelője nélkül.	A hidraulikus váltó érzékelőjének rövidzárlata	A hidraulikus váltó előremenő vízhőmérséklet-érzékelőjének ellenőrzése Mérje meg a feszültséget az elektronika modul szenzorbemenetén. Előírt érték: 3,3 V– lecsatolt érzékelő esetén
F.49	Az égő üzemzavara	Az égéstermék hőmérséklet-érzékelőjének szakadása	Ellenőrizze az égéstermék hőmérséklet-érzékelőjét. Oldja ki a készülék reteszelését.
F.50	Az égő üzemzavara	Az égéstermék hőmérséklet-érzékelőjének rövidzárlata	Ellenőrizze az égéstermék hőmérséklet-érzékelőjét. Oldja ki a készülék reteszelését.
F.57	Szabályozóüzem a helyiséghőmérséklet figyelembevétele nélkül	A helyiséghőmérséklet-érzékelő szakadása	▪ Ellenőrizze a távirányítás üzembe helyezési beállítását. ▪ Ellenőrizze a külső helyiséghőmérséklet-érzékelő dugaszát és vezetékét. ▪ Ha nincs külső helyiséghőmérséklet-érzékelő, cserélje ki a Vitotrol kezelőegységét.
F.58	Szabályozóüzem a helyiséghőmérséklet figyelembevétele nélkül	A helyiséghőmérséklet-érzékelő rövidzárlata	Ellenőrizze a külső helyiséghőmérséklet-érzékelő dugaszát és vezetékét. Ha nincs külső helyiséghőmérséklet-érzékelő, cserélje ki a Vitotrol kezelőegységét.

▶▶

Üzemzavarjelzések (folytatás)

Hibakód a kijelzőn	A készülék viselkedése	Az üzemzavar oka	Intézkedés
F.59	Az égő leállt	Áramellátás feszültséghiánya	Ellenőrizze a hálózati feszültséget. Ha a feszültség rendben van és a hiba újra fellép, cserélje ki a ventilátoregységet.
F.62	Az égő üzemzavara	Kioldott a biztonsági hőmérséklet-határoló termosztát.	▪ Ellenőrizze a fűtési rendszer töltési szintjét. ▪ Ellenőrizze az előnyomást a MAG-ban. A szükséges rendszernyomás beállítása. ▪ Ellenőrizze, hogy van-e elegendő térforgatáram (térfogatáram-érzékelő és keringető szivattyú). ▪ Ellenőrizze a 3 járatú váltószelep működését az indítószerkezet-tesztben. Légtelenítse a rendszert. Oldja ki a készülék reteszelését.
F.63	Az égő üzemzavara	Az égéstermék hőmérséklet-határoló kioldott.	▪ Ellenőrizze a fűtési rendszer töltési szintjét. ▪ Ellenőrizze az előnyomást a MAG-ban. A szükséges rendszernyomás beállítása. ▪ Ellenőrizze, hogy van-e elegendő térforgatáram (térfogatáram-érzékelő és keringető szivattyú). ▪ Ellenőrizze a 3 járatú váltószelep működését az indítószerkezet-tesztben. Légtelenítse a rendszert. Oldja ki a készülék reteszelését az égéstermék-elvezető rendszer lehűlése után.
F.67	Az égő üzemzavara	Az égés közben mért ionizációs áram kiesik az érvényes tartományból	Ellenőrizze a gázellátást (a gáznyomást és a gázáramlásőrt), a kombinált gázszabályozót és a bemeneti szitát. Ellenőrizze az ionizációs elektródát: ▪ távolság az égőtesttől ▪ Ellenőrizze az elektróda/égőtest esetleges szennyeződését. Ha a fenti intézkedések nem segítenek, cserélje ki a ventilátoregységet. Oldja ki a készülék reteszelését.
F.68	Az égő üzemzavara	Már az égő indításakor (gyújtás alatt) is van lángjel.	Zárja el a gázelzáró csapot. Ellenőrizze az ionizációs elektróda összekötő vezetékét. Oldja ki a készülék reteszelését. Ha a hiba újra fellép, akkor cserélje ki a BCU égésvezérlőt: lásd 111 oldal.

Üzemzavarjelzések (folytatás)

Hibakód a kijelzőn	A készülék viselkedése	Az üzemzavar oka	Intézkedés
F.69	Az égő üzemzavara	Az égés közben mért ionizációs áram kiesik az érvényes tartományból	Ellenőrizze az ionizációs elektródát: ▪ Ellenőrizze, hogy van-e szigetelő blokk az elektróda kerámia részén. ▪ Ellenőrizze a kombinált gázszabályozót: az indítószerkezet-tesztben kb. 4 percig aktiválja a **„Min. fűtési teljesítmény”** opciót. Ha a hiba újra fellép, akkor cserélje ki a BCU égésvezérlőt. ▪ Az indítószerkezet-tesztben váltson a **„Minimális fűtési teljesítmény”** opcióról a **„Maximális fűtési teljesítmény”** opcióra. Ha a hiba a moduláció során lép fel, ellenőrizze a bemeneti szita esetleges szennyeződését. Szükség esetén cserélje ki a ventilátoregységet.
F.70	Az égő üzemzavara	Az égésvezérlő belső hibája	Cserélje ki a BCU égésvezérlőt: lásd 111 oldal
F.71	Az égő üzemzavara	A ventilátor fordulatszáma túl alacsony	▪ Ellenőrizze a ventilátort elakadás tekintetében. ▪ Ellenőrizze a gázfajtát és az égéstermék elvezető rendszert. Oldja ki a készülék reteszelését.
F.72	Az égő üzemzavara	A ventilátor nem érte el a nyugalmi helyzetet.	Oldja ki a készülék reteszelését. Ha a hiba újra fellép, cserélje ki a ventilátoregységet.
F.73	Az égő üzemzavara	Belső adatcserehiba	Oldja ki a készülék reteszelését. Ha a hiba ismét felmerül, cserélje ki a BCU égésvezérlőt: lásd 111 oldal
F.74	Az égő leállt. A belső keringető szivattyú leállt. Nincs fűtés és nincs melegvíz-készítés	A rendszernyomás túl alacsony	Pótolja a fűtővizet a megfelelő nyomás eléréséig. Légtelenítse a rendszert. A hiba ismételt felmerülése esetén: ▪ Ellenőrizze a berendezés külső nyomásmérővel szerelt nyomásérzékelőjét. ▪ Ellenőrizze a MAG előnyomást. ▪ Ellenőrizze a berendezés nyomás előírt értéket és tartományt.
F.77	Az égő üzemzavara	Az égővezérlő adattára	Oldja ki a készülék reteszelését. Ha a hiba ismét felmerül, cserélje ki a BCU égésvezérlőt: lásd 111 oldal
F.89	Nincs fűtés és nincs melegvíz-készítés	A beépített szivattyú beszorult	Ellenőrizze a szivattyút. Szükség esetén cserélje ki őket.
F.91	Az érintett bővítő adapter funkciója vészüzemben.	A DIO elektronikai modul adatcserehibája	Ellenőrizze a csatlakozásokat a DIO elektronikai modulon és annak csatlakozását a modulhoz.

▶▶

Üzemzavarjelzések (folytatás)

Hibakód a kijelzőn	A készülék viselkedése	Az üzemzavar oka	Intézkedés
F.92	Az érintett elektronikai modul funkciója vészüzemben.	Az ADIO elektronikai modul adatcserehibája	▪ Ellenőrizze a beállítást az üzembe helyezési asszisztensben, szükség esetén korrigálja. ▪ Ellenőrizze az ADIO elektronikai modul csatlakozóit és vezetékeit. ▪ Ellenőrizze a PlusBus (24 – 28 V) értékű feszültségszintjét. ▪ Ellenőrizze a résztvevők számát az S1 forgókapcsolón, szükség esetén korrigálja.
F.94	Az érintett elektronikai modul funkciója vészüzemben. Nincs szolár fűtésrásegítés.	A SDIO elektronikai modul adatcserehibája	▪ Ellenőrizze a beállítást az üzembe helyezési asszisztensben, szükség esetén korrigálja. ▪ Ellenőrizze az SDIO elektronikai modul csatlakozóit és vezetékeit. ▪ Ellenőrizze a PlusBus (24 – 28 V) értékű feszültségszintjét.
F.100	A PlusBus-ra csatlakoztatott elektonikai modulok nem működnek.	PlusBus feszültséghibája	Ellenőrizze, hogy a HMU modulon (központi elektronikán) lévő PlusBus tápellátása rendben van-e: húzzon le minden csatlakoztatott PlusBus komponenst majd egymás után csatlakoztassa őket megint. Ellenőrizze, hogy a HMU-ra nem csatlakoztattak-e több, mint 2 Vitotrol 200-E készüléket. Ellenőrizze, hogy nincs-e rövidzárlat a PlusBus-vezetéken.
F.104	Az EM-EA1 bővítő adapter konfigurálásának függvényében (DIO elektronikai modul)	Külső üzemzavarjelzés-bemenet aktív	Ellenőrizze a csatlakoztatott külső készüléket.
F.142	Az égő üzemzavara	CAN-BUS adatcserehibája	▪ Ellenőrizze a ventilátoregység működését, ehhez ellenőrizze a ventilátoregység léptetőmotorját (referenciamozgás a hálózat-be pontont). ▪ Ha a hiba továbbra is fennáll, szemrevételezze a CAN-BUS dugós csatlakozóit és vezetékeit. ▪ Ellenőrizze a többi CAN-BUS résztvevőt. Ha a hiba továbbra is fennáll, cserélje ki a ventilátoregységet.

Üzemzavarjelzések (folytatás)

Hibakód a kijelzőn	A készülék viselkedése	Az üzemzavar oka	Intézkedés
F.160	Az égő üzemzavara	CAN-BUS adatcserehibája	▪ Ha a rendszer **„Kapcsolódási hiba”** üzenetet küld, ellenőrizze a belső CAN-BUS résztvevők öszzekötő vezetékeit. ▪ Ha a rendszer csak F.160 hibát jelez, ellenőrizze a külső CAN-BUS résztvevők összekötő vezetékeit. ▪ Ellenőrizze az összekötő vezetékek stabil helyzetét és korrózióját. Oldja ki a készülék reteszelését.
F.161	Az égő üzemzavara	Hozzáférési hiba a BCU adattárolónál	Oldja ki a készülék reteszelését. Ha a hiba ismét felmerül, cserélje ki a BCU égésvezérlőt: lásd 111 oldal
F.163	Az égő üzemzavara	Ellenőrzőösszeg-hiba a BCU tárolóhoz hozzáférés során	Oldja ki a készülék reteszelését. Ha a hiba ismét felmerül, cserélje ki a BCU égésvezérlőt: lásd 111 oldal
F.182	Nincs melegvíz-készítés	A kilépési hőmérséklet-érzékelő rövidzárlata (ha van ilyen)	Ellenőrizze a kilépési hőmérséklet-érzékelőt (X1 csatlakozó, 13. és 14. ér). Mérje meg az elektronika modul szenzorbemenetét. Előírt érték: 3,3 V– lecsatolt érzékelő esetén
F.183	Nincs melegvíz-készítés	A kilépési hőmérséklet-érzékelő szakadása (ha van ilyen)	Ellenőrizze a kilépési hőmérséklet-érzékelőt (X1 csatlakozó, 13. és 14. ér).
F.184	Az égő üzemzavara	Az előremenő hőmérséklet-érzékelő és a biztonsági hőmérséklet-határoló termosztát rövidzárlata	Ellenőrizze az előremenő hőmérséklet-érzékelőt és a biztonsági hőmérséklet-határoló termosztátot. Ellenőrizze az érzékelőhöz futó vezetékeket. A meghibásodott alkatrészt szükség esetén cserélje. Oldja ki a készülék reteszelését.
F.185	Az égő üzemzavara	Az előremenő hőmérséklet-érzékelő és a biztonsági hőmérséklet-határoló termosztát megszakadása	Ellenőrizze az előremenő hőmérséklet-érzékelőt és a biztonsági hőmérséklet-határoló termosztátot. A meghibásodott alkatrészt szükség esetén cserélje. Oldja ki a készülék reteszelését.
F.299	Pontos idő/Dátum hibás	A valós idejű óra beállítása hibás	A pontos idő és a dátum beállítása.

Üzemzavarjelzések (folytatás)

Hibakód a kijelzőn	A készülék viselkedése	Az üzemzavar oka	Intézkedés
F.342	Nincs fűtés, nincs melegvízkészítés	A BCU égésvezérlő adatcserehibája	▪ Ellenőrizze a BCU égésvezérlőhöz menő összekötő vezetéket és a BCU X4 dugaszát. ▪ Ellenőrizze a belső CAN minden dugós csatlakozását és vezetékeit. ▪ A X4, X2, X16 és X18 dugaszokon kívül távolítson el minden dugaszt a BCU égésvezérlőről. Elenőrizze, hogy a hiba továbbra is fennáll-e. ***Fontos tudnivaló!*** *Több egyéb üzemzavarjelzés az eltávolított dugaszok miatt jelenik meg, ezeket hagyja figyelmen kívül. Ha F.342 üzemzavarjelzés már nem látható, a dugaszokat egymás után dugja vissza és keresse meg a hibás komponenst.* Oldja ki a készülék reteszelését.
F.345	Égő blokkolva, automatikus engedélyezés a készülék lehűlése után. Automatikus újraindulás.	A hőmérsékletőr kioldott. Lásd a hőfejlesztő műszaki adatait.	▪ Gondoskodjon elegendő hőleadásról. ▪ Ellenőrizze a fűtési rendszer töltési szintjét. ▪ Ellenőrizze az előnyomást a MAG-ban. A szükséges rendszernyomás beállítása. ▪ Ellenőrizze, hogy van-e elegendő térforgatáram (térfogatáram-érzékelő és szivattyú). ▪ Ellenőrizze a 3 járatú váltószelep működését az indítószerkezet-tesztben. Légtelenítse a rendszert. Ha a hiba a melegvíz-készítés során lép fel: ellenőrizze a vízmelegítő vagy lemezes hőcserélő tároló esetleges szennyeződését és vízkövesedését.

Üzemzavarjelzések (folytatás)

Hibakód a kijelzőn	A készülék viselkedése	Az üzemzavar oka	Intézkedés
F.346	Az égő üzemzavara	Ionizációs áram kalibrálási hibája	▪ Ellenőrizze a csatlakozási gáznyomást. ▪ Ellenőrizze a bemenetoldali szűrőbetétet a kombinált gázszabályozón szennyeződés tekintetében. ▪ Ellenőrizze az ionizációs elektródát szennyeződések tekintetében. ▪ Ellenőrizze az égéstermék elvezető rendszert. Szükség esetén szüntesse meg az égéstermék-visszakeringetést. ▪ Ellenőrizze a ventilátoregységgel összekötő vezetéket. ▪ Ellenőrizze, hogy könnyen jár-e a ventilátor-járókerék. Oldja ki a készülék reteszelését.
F.348	Az égő üzemzavara	Gázmodulációs szelep	Ha több hőfejlesztő van csatlakoztatva egy közös égéstermék-elvezető rendszerre: ellenőrizze, hogy az üzembe helyezési asszisztensben Prüfen, a **„Több kapcsolat”** opció van-e beállítva. Ellenőrizze az égéstermék-elvezető rendszer szabad átjárhatóságát. Ha a hiba továbbra is fennáll, cserélje ki a gáz ventilátoregységet.
F.349	Az égő üzemzavara	A ventilátoregység nem ismeri fel helyesen a levegőtömegáramot.	▪ Ellenőrizze a porterhelést a bevezetett levegőben. ▪ Ellenőrizze az égőtestet szennyeződések szempontjából. Oldja ki a készülék reteszelését. Ha a hiba még egyszer felmerül, cserélje ki a gáz ventilátoregységet.
F.350, F.351	Az égő üzemzavara	Az égés közben mért ionizációs áram kiesik az érvényes tartományból	Cserélje ki a BCU égésvezérlőt: lásd 111 oldal.
F.352	Az égő üzemzavara	A készülék belső szénmonoxid-határértékének túllépése	Ellenőrizze a teljes égéstermékutat az alábbiak tekintetében: ▪ Égéstermék-visszakeringetés ▪ Tömítetlenség ▪ Vízzsák által okozott égéstermék-torlódás (az égéstermék elvezető rendszer túlságosan alacsony lejtése esetén) ▪ Szűkület ▪ Dugulás Amennyiben szükséges, javítsa ki az égéstermék elvezető rendszert. Oldja ki a készülék reteszelését.

Üzemzavarjelzések (folytatás)

Hibakód a kijelzőn	A készülék viselkedése	Az üzemzavar oka	Intézkedés
F.353	Égőkikapcsolás újraindítással meglévő kérés esetén	Nem elegendő gázellátás, csökkentett égőteljesítmény	Ellenőrizze a gázellátást. Szemrevételezze a bemenetoldali szűrőbetétet a kombinált gázszabályozón szennyeződés tekintetében. Oldja ki a készülék reteszelését.
F.354	Az égő üzemzavara	A gázmodulációs szelep tűrése kívül esik az érvényes tartományon	Cserélje ki a gáz ventilátoregységet.
F.355	Az égő üzemzavara	Analóg jel referenciavizsgálata: Már az égő indításakor (gyújtás alatt) is van lángjel.	Cserélje ki a BCU égésvezérlőt: lásd 111 oldal.
F.357	Az égő üzemzavara	Nem kielégítő gázellátás	▪ Ellenőrizze, hogy nyitva van-e a gázelzáró csap. ▪ Szemrevételezze a bemenetoldali szűrőbetétet a kombinált gázszabályozón szennyeződés tekintetében. ▪ Mérje meg a gáz nyugalmi nyomását és a gáznyomást. ▪ Ellenőrizze a helyszínen szerelendő gázvezeték és gázáramlásfelügyelő megfelelő méretezését. ***Fontos tudnivaló!*** *Amennyiben a háznyomás-szabályozó tömítetlen, az égő nyugalmi állapota esetén emelkedő nyomás figyelhető meg. A rendszer ismételt indításakor adott esetben kiold a gázáramlásfelügyelő.* *Ha a nyugalmi nyomás nem esik, ellenőrizze a ventilátoregységhez futó vezetékeket. Ellenőrizze, hogy a tüzelőanyag-szelepen a tekercsellenállás kb. 4 kΩ értékű-e (35. dugasz, 2. és 4. érzékelő).* *Ellenőrizze a gyújtóelektróda esetleges sérült szigetelését.* Oldja ki a készülék reteszelését.

Üzemzavarjelzések (folytatás)

Hibakód a kijelzőn	A készülék viselkedése	Az üzemzavar oka	Intézkedés
F.359	Az égő üzemzavara	Nincs szikráztatás	▪ Ellenőrizze, hogy nem sérült-e a gyújtóelektróda szigetelése. ▪ Ellenőrizze, hogy a gyújtási szakaszban van-e 230 V~ a gyújtóegységnél. Ha nem, akkor cserélje ki a BCU égésvezérlőt. ▪ Ha a gyújtóegység bemeneten 230V~ van, de a hiba mégis fennáll, cserélje ki a gyújtóegységet. ▪ Ellenőrizze a gyújtóegység és a gyújtóelektróda csatlakozó- és összekötő vezetékeit. Oldja ki a készülék reteszelését.
F.361	Az égő üzemzavara	Égőindításkor nincs lángjel, ill. a lángjel nem elegendő.	Ellenőrizze az ionizációs elektródát és az összekötő vezetéket. Ellenőrizze a dugós csatlakozásokat laza érintkezés szempontjából. ***Fontos tudnivaló!*** *Az elektródákon lévő lerakódások az égést tápláló levegőben lévő idegen anyagokra utalnak. Ellenőrizze a felállítási helyiséget és az égéstermék elvezető rendszert a lerakódás okai szempontjából. Pl. mosó-, tisztítószerek, testápolószerek, lerakódások a bevezetett levegő útjában (kémény).* Oldja ki a készülék reteszelését.
F.366, F.367	Az égő üzemzavara	Nem kapcsol ki a gázszelep áramellátása.	Cserélje ki a BCU égésvezérlőt: lásd 111 oldal
F.369	Az égő üzemzavara	Kialszik a láng közvetlenül a lángképződés után (a biztonsági idő alatt)	Ellenőrizze a gázellátást (a gáznyomást és a gázáramlásőrt). Ellenőrizze az égéstermék-elvezető rendszerben az égéstermék visszakeringetését. Ellenőrizze az ionizációs elektródát: ▪ Távolság az égőtesttől. ▪ Az elektróda szennyeződése. Oldja ki a készülék reteszelését.
F.370	Az égő üzemzavara	A tüzelőanyag-szelep vagy a modulációs tekercs nem zár.	Oldja ki a készülék reteszelését. Ha a hiba újra fellép, cserélje ki a ventilátoregységet.

Üzemzavarjelzések (folytatás)

Hibakód a kijelzőn	A készülék viselkedése	Az üzemzavar oka	Intézkedés
F.372	Az égő üzemzavara	A láng ismételten kialszik a kalibrálás során	▪ Ellenőrizze az ionizációs elektródát és az összekötő vezetéket. ▪ Ellenőrizze a dugós csatlakozásokat laza érintkezés szempontjából. ▪ Ellenőrizze az égéstermék elvezető rendszert. Szükség esetén szüntesse meg az égéstermék-visszakeringetést. ▪ Ellenőrizze a berendezést kondenzvíztorlódás tekintetében. ▪ Ellenőrizze a kombinált gázszabályozó bemenete és a bemenetoldali szűrőbetét szennyezettségét. ***Fontos tudnivaló!*** *A vízkárok elkerülése érdekében szerelje le a ventilátoregységet az égő kiszerelése előtt. Az elektródákon lévő lerakódások az égést tápláló levegőben lévő idegen anyagokra utalnak.* Ellenőrizze a felállítási helyiséget és az égéstermék elvezető rendszert a lerakódás okai szempontjából. Pl. mosó-, tisztítószerek, testápolószerek, lerakódások a bevezetett levegő útjában (kémény). Amennyiben kicseréli az égőtestet és az ionizációs elektródát, tisztítsa meg a ventilátoregységet, a gáz-levegő-csatornát és a venturi hosszabbítót is. Oldja ki a készülék reteszelését.
F.373	Az égő üzemzavara	Túl alacsony hőleadás a kalibrálás során A hőmérsékletőr kikapcsolt.	▪ Gondoskodjon elegendő hőleadásról. ▪ Ellenőrizze a keringető szivattyút, hiba, vízkövesedés vagy dugulás tekintetében. ▪ Ellenőrizze a 3 járatú váltószelep működését az indítószerkezet-tesztben. Légtelenítse a rendszert. ▪ Ellenőrizze a térfogatáram-érzékelő működését. Oldja ki a készülék reteszelését.
F.377	Az égő üzemzavara	Kalibrálási ionizációs áram nyomon követése: az utánkalibrálás stabilizálási feltételei nem teljesülnek.	Ellenőrizze a gázfajta beállítását. Ha a hiba ismét felmerül, cserélje ki a BCU égésvezérlőt: lásd 111 oldal. Oldja ki a készülék reteszelését.

Üzemzavarjelzések (folytatás)

Hibakód a kijelzőn	A készülék viselkedése	Az üzemzavar oka	Intézkedés
F.378	Az égő üzemzavara	Kialszik a láng a stabilizációs vagy működési szakaszban	▪ Ellenőrizze a gázellátást (a gáznyomást és a gázáramlásőrt). ▪ Ellenőrizze az égéstermék-visszakeringetést. ▪ Ellenőrize az ionizációs elektróda és az égőtest szennyeződését. Oldja ki a készülék reteszelését.
F.379	Az égő üzemzavara	Nincs lángjel, illetve a lángjel nem elegendő.	▪ Ellenőrizze az ionizációs elektróda összekötő vezetékének sérülését és stabil helyzetét. ▪ Ellenőrizze az ionizációs elektródát, szükség esetén cserélje. Oldja ki a készülék reteszelését.
F.380	Az égő üzemzavara	Kialszik a láng közvetlenül a lángképződés után (a biztonsági idő alatt)	Ellenőrizze a gázellátást (a gáznyomást és a gázáramlásőrt). Ellenőrizze az égéstermék-elvezető rendszerben az égéstermék visszakeringetését. Ellenőrizze az ionizációs elektródát és az égőtestet: ▪ távolság az égőtesttől ▪ Az elektróda szennyeződése Oldja ki a készülék reteszelését.
F.381	Az égő üzemzavara	Kialszik a láng a működési szakaszban	Ellenőrizze a gázellátást (a gáznyomást és a gázáramlásőrt). Ellenőrizze az égéstermék-elvezető rendszerben az égéstermék visszakeringetését. Ellenőrizze az ionizációs elektródát és az égőtestet: ▪ Távolság az égőtesttől. ▪ Az elektróda szennyeződése Oldja ki a készülék reteszelését.
F.382	Az égő üzemzavara	A hibaszámláló túllépte a határértéket.	Oldja ki a készülék reteszelését. Hibaelemzés elvégzése a hiba előzmények alapján.
F.383	Az égő üzemzavara	A gázvezeték lehetséges szennyeződése	▪ Ellenőrizze a gázvezeték esetleges szennyeződését. ▪ Ellenőrizze a csatlakozási gáznyomást. ▪ Szükség esetén cserélje ki a gáz ventilátoregységet. Oldja ki a készülék reteszelését.
F.384	Az égő üzemzavara	A gázvezeték lehetséges szennyeződése	▪ Ellenőrizze a gázvezeték esetleges szennyeződését. ▪ Ellenőrizze a csatlakozási gáznyomást. ▪ Szükség esetén cserélje ki a gáz ventilátoregységet. Oldja ki a készülék reteszelését.

Üzemzavarjelzések (folytatás)

Hibakód a kijelzőn	A készülék viselkedése	Az üzemzavar oka	Intézkedés
F.385	Az égő üzemzavara	Ionizációs áram 1. jelének rövidzárlata. Hibás a BCU égővezérlő.	Ellenőrizze az IO-elektróda testzárlatát. Ha a hiba továbbra is fennáll, cserélje ki a BCU égésvezérlőt: lásd 111 oldal. Oldja ki a készülék reteszelését.
F.386	Az égő üzemzavara	Hibás a BCU égővezérlő	Cserélje ki a BCU égésvezérlőt: lásd 111 oldal. Oldja ki a készülék reteszelését.
F.387	Az égő üzemzavara	Ionizációs áram testzárlat. Hibás a BCU égővezérlő.	Ellenőrizze az ionizációs elektródát és az összekötő vezetéket. Ha a hiba továbbra is fennáll, cserélje ki a BCU égésvezérlőt: lásd 111 oldal. Oldja ki a készülék reteszelését.
F.388	Az égő üzemzavara	Hibás a BCU égővezérlő	Cserélje ki a BCU égésvezérlőt: lásd 111 oldal. Oldja ki a készülék reteszelését.
F.395	Az égő üzemzavara	IO-elektróda testzárlat, a BCU égésvezérlő meghibásodott.	Ellenőrizze a gyújtóelektróda testzárlatát. Ha a hiba továbbra is fennáll, cserélje ki a BCU égésvezérlőt: lásd 111 oldal. Oldja ki a készülék reteszelését.
F.396	Az égő üzemzavara	Hibás a BCU égővezérlő	Cserélje ki a BCU égésvezérlőt: lásd 111 oldal. Oldja ki a készülék reteszelését.
F.399	Az égő üzemzavara	IO-elektróda testzárlat, a BCU égésvezérlő meghibásodott.	Ellenőrizze az IO-elektróda testzárlatát. Ha a hiba továbbra is fennáll, cserélje ki a BCU égésvezérlőt: lásd 111 oldal. Oldja ki a készülék reteszelését.
F.400	Az égő üzemzavara	Hibás a BCU égővezérlő	Cserélje ki a BCU égésvezérlőt: lásd 111 oldal. Oldja ki a készülék reteszelését.
F.401	Az égő üzemzavara	IO-elektróda testzárlat, a BCU égésvezérlő meghibásodott.	Ellenőrizze az IO-elektróda testzárlatát. Ha a hiba továbbra is fennáll, cserélje ki a BCU égésvezérlőt: lásd 111 oldal. Oldja ki a készülék reteszelését.
F.402	Az égő üzemzavara	Hibás a BCU égővezérlő	Cserélje ki a BCU égésvezérlőt: lásd 111 oldal. Oldja ki a készülék reteszelését.
F.403	Az égő üzemzavara	Ionizációs elektróda testzárlat, a BCU égésvezérlő meghibásodott.	Ellenőrizze az IO-elektróda testzárlatát. Ha a hiba továbbra is fennáll, cserélje ki a BCU égésvezérlőt: lásd 111 oldal. Oldja ki a készülék reteszelését.
F.404	Az égő üzemzavara	Hibás a BCU égővezérlő	Cserélje ki a BCU égésvezérlőt: lásd 111 oldal. Oldja ki a készülék reteszelését.
F.405	Az égő üzemzavara	Ionizációs elektróda testzárlat, a BCU égésvezérlő meghibásodott.	Ellenőrizze az IO-elektróda testzárlatát. Ha a hiba továbbra is fennáll, cserélje ki a BCU égésvezérlőt: lásd 111 oldal. Oldja ki a készülék reteszelését.

Üzemzavarjelzések (folytatás)

Hibakód a kijelzőn	A készülék viselkedése	Az üzemzavar oka	Intézkedés
F.406, F.408, F.410	Az égő üzemzavara	Hibás a BCU égővezérlő	Cserélje ki a BCU égésvezérlőt: lásd 111 oldal. Oldja ki a készülék reteszelését.
F.416	Az égő leállt	Az égéstermék hőmérséklet-érzékelő nincs megfelelően elhelyezve	Az égéstermék hőmérséklet-érzékelőt megfelelően szerelje be. Lásd: Javítás. A hiba elhárítása után végezze el a hálózat újraindítását.
F.417, F.418	Az égő üzemzavara	Hibás a BCU égővezérlő	Cserélje ki a BCU égésvezérlőt: lásd 111 oldal. Oldja ki a készülék reteszelését.
F.425	A berendezés szabályozóüzemben van, a mérlegkészítés nem működik	Időszinkronizálás sikertelen	A pontos idő beállítása. Ha külső pontos időt használ, ellenőrizze az 1504. és 508. paramétert.
F.430	Szabályozóüzem a hőfejlesztő előírt értékei szerint	Átjáró adatcserehibája	Ellenőrizze az átjáró modul összekötő vezetékét és feszültségellátását.
F.446	Az égő üzemzavara	Hőtermelő előremenő hőmérséklet érzékelő / biztonsági hőmérséklet-határoló termosztát eltérése	Ellenőrizze az előremenő hőmérséklet-érzékelőt és a biztonsági hőmérséklet-határoló termosztátot. Ellenőrizze az érzékelőhöz futó vezetékeket és a dugaszokat. Oldja ki a készülék reteszelését.
F.447, F.448	Az égő üzemzavara	Az ionizációs feszültség jelének eltérése	Cserélje ki a BCU égésvezérlőt: lásd 111 oldal. Oldja ki a készülék reteszelését.
F.449, F.450, F.451, F.452	Az égő üzemzavara	Hiba a program időbeli futásának felügyeleténél	Oldja ki a készülék reteszelését. Ha a hiba ismét felmerül, cserélje ki a BCU égésvezérlőt: lásd 111 oldal.
F.453	Az égő üzemzavara	Lefutási sorrend szinkronizációs hibája	Oldja ki a készülék reteszelését. Ha a hiba ismét felmerül, cserélje ki a BCU égésvezérlőt: lásd 111 oldal.
F.454	Az égő üzemzavara	Hibás szoftververzió	Töltse be a BCU égésvezérlő helyes szoftververzióját.
F.455	Az égő üzemzavara	Hiba a program futásának felügyeleténél	Oldja ki a készülék reteszelését. Ha a hiba ismét felmerül, cserélje ki a BCU égésvezérlőt: lásd 111 oldal.
F.456	Az égő üzemzavara	Hiba a program futásának felügyeleténél	Oldja ki a készülék reteszelését. Ha a hiba ismét felmerül, cserélje ki a BCU égésvezérlőt: lásd 111 oldal.
F.457	Az égő üzemzavara	A ventilátor nehezen jár vagy blokkolva van.	Oldja ki a készülék reteszelését. Ellenőrizze a ventilátor nehéz járását. Erős szennyeződés vagy súrlódási zajok esetén cserélje ki a ventilátoregységet.

Üzemzavarjelzések (folytatás)

Hibakód a kijelzőn	A készülék viselkedése	Az üzemzavar oka	Intézkedés
F.463	Az égő üzemzavara	Nem tiszta az égést tápláló levegő, égéstermék-visszakeringetés	A hőtermelő szerelési és szervizre vonatkozó utasítása Ellenőrizze az égéstermék-visszavezető rendszer szennyeződését és az égéstermék-visszakeringetést. Szükség esetén tisztítsa meg az égéstermék-visszavezető rendszert. Oldja ki az égő reteszelését. ***Fontos tudnivaló!*** *Az elektródákon lévő lerakódások az égést tápláló levegőben lévő idegen anyagokra utalnak. Ellenőrizze a felállítási helyiséget és az égéstermék elvezető rendszert a lerakódás okai szempontjából. Pl. mosó-, tisztítószerek, testápolószerek, lerakódások a bevezetett levegő útjában (kémény).* *Amennyiben kicseréli az égőtestet és az ionizációs elektródát, tisztítsa meg a ventilátoregységet, a gáz-levegő-csatornát és a venturi hosszabbítót is.* *Oldja ki a készülék reteszelését.*

Üzemzavarjelzések (folytatás)

Hibakód a kijelzőn	A készülék viselkedése	Az üzemzavar oka	Intézkedés
F.464	Az égő üzemzavara	Az ionizációs áram az égő kalibrálása alatt túl alacsony. Az előző értékhez képest látható eltérés nem hihető.	▪ Ellenőrizze az ionizációs elektródát és az összekötő vezetéket. Ellenőrizze a dugós csatlakozásokat laza érintkezés szempontjából. ▪ Ellenőrizze, hogy nem magas-e a porterhelés a bevezetett levegőben (pl. építési munkálatok miatt). ▪ Ellenőrizze az égéstermék elvezető rendszert. Szükség esetén szüntesse meg az égéstermék-visszakeringetést. ▪ Ellenőrizze a berendezést kondenzvíztorlódás tekintetében. Oldja ki a készülék reteszelését. ***Fontos tudnivaló!*** *A vízkárok elkerülése érdekében szerelje le a ventilátoregységet az égő kiszerelése előtt.* Ha a zavar folyamatosan fennáll, cserélje ki a BCU égővezérlőt: lásd 111 oldal. ***Fontos tudnivaló!*** *Az elektródákon lévő lerakódások az égést tápláló levegőben lévő idegen anyagokra utalnak. Ellenőrizze a felállítási helyiséget és az égéstermék elvezető rendszert a lerakódás okai szempontjából. Pl. mosó-, tisztítószerek, testápolószerek, lerakódások a bevezetett levegő útjában (kémény). Amennyiben kicseréli az égőtestet és az ionizációs elektródát, tisztítsa meg a ventilátoregységet, a gáz-levegő-csatornát és a venturi hosszabbítót is.*

Üzemzavarjelzések (folytatás)

Hibakód a kijelzőn	A készülék viselkedése	Az üzemzavar oka	Intézkedés
F.467	Az égő üzemzavara	A gázellátás a kalibrálás során nem megfelelő. Szennyezett vagy kicsire méretezett gázvezeték.	▪ Ellenőrizze a gáz nyugalmi nyomását és a gáznyomást. ▪ Ellenőrizze a helyszínen szerelendő gázvezeték és gázáramlásfelügyelő megfelelő méretezését. ▪ Ellenőrizze a kombinált gázszabályozó bemenete és a bemenetoldali szűrőbetét szennyezettségét. Oldja ki a készülék reteszelését. ***Fontos tudnivaló!*** *Pl. egy hegesztett gázvezeték szennyeződései eltömíthetik a kombinált gázszabályozó bemenetoldali szűrőbetétét.*
F.468	Az égő üzemzavara	Az ionizációs áram túl magas a kalibrálás során	Ellenőrizze az ionizációs elektróda és az égőtest közötti távolságot. A hőfejlesztő szerelési és szervizre vonatkozó utasítása Ellenőrizze, hogy nem magas-e a porterhelés a bevezetett levegőben (pl. építési munkálatok miatt). Oldja ki a készülék reteszelését. ***Fontos tudnivaló!*** *Az elektródákon lévő lerakódások a bevezetett levegőben lévő idegen anyagokra utalnak. Ellenőrizze a felállítási helyiséget és az égéstermék elvezető rendszert a lerakódás okai szempontjából. Pl. mosó-, tisztítószerek, testápolószerek, lerakódások a bevezetett levegő útjában (kémény).* *Amennyiben kicseréli az égőtestet és az ionizációs elektródát, tisztítsa meg a ventilátoregységet, a gáz-levegő-csatornát és a venturi hosszabbítót is.*
F.471	Nincs hőigény	Rendszernyomás-érzékelő nem áll rendelkezésre, megszakadt vagy rövidzárlat	▪ Ellenőrizze a rendszernyomás-érzékelőt (163 dugó). ▪ Ellenőrizze a vezetéket és a dugós csatlakozókat. ▪ Mérje meg, hogy az érzékelő tápfeszültsége 5 V– értékű-e.
F.473	Nincs hőigény	A HMU modul adatcserehibája	Ellenőrizze az összekötő vezetéket az égővezérlő és a HMU modul között.

Szerviz

6136224

Üzemzavarjelzések (folytatás)

Hibakód a kijelzőn	A készülék viselkedése	Az üzemzavar oka	Intézkedés
F.474	Az égő üzemzavara	Hiba a program időbeli futásának felügyeleténél	Oldja ki a készülék reteszelését. Ha a hiba ismét felmerül, cserélje ki a BCU égésvezérlőt: lásd 111 oldal.
F.517	Szabályozóüzem, a távvezérlő nem működik	PlusBus-vezeték megszakadt, hibás a beállított készülékcím, a távirányítás meghibásodott	▪ Ellenőrizze az üzembe helyezési asszisztens beállítását. ▪ Ellenőrizze a távvezérléshez futó vezetéket. ▪ Ellenőrizze a távvezérlés résztvevőinek számát. Szükség esetén cserélje ki a meghibásodott távvezérlőt.
F.527	Az égő üzemzavara	HMU modul (központi elektronika) hibás paraméterkészlet	Írja felül a HMU modult (központi elektronika) a helyes paraméterkészlettel (flash): lásd 111 oldal.
F.528	Az égő üzemzavara	BCU égésvezérlő hibás paraméterkészlet	Írja felül a BCU égésvezérlőt a helyes paraméterkészlettel (flash): lásd 111 oldal.
F.530	Szolárfunkció korlátozott	Az érzékelő értéke nem áll rendelkezésre ill. egy vagy több érzékelő megszakadt / hiányzó érzékelő(k)	Ellenőrizze az érzékelő(ket), ill. csatlakoztassa a hiányzó érzékelő(ke)t az SDIO elektronikai modulra.
F.540	Az égő üzemzavara	Kondenzvíz-eltömődés a fűtőtestben	▪ Ellenőrizze a berendezést kondenzvíztorlódás tekintetében. ▪ Ellenőrizze a kondenzvíz-elvezetést és a szifont. ▪ Szükség esetén cserélje ki szigetelést, az elektródákat és égőtesteket. ***Fontos tudnivaló!*** *A vízkárok elkerülése érdekében szerelje le a ventilátoregységet az égő kiszerelése előtt.* Oldja ki a készülék reteszelését.
F.544	A keverőszelep zár. A fűtőköri szivattyú jár.	A keverőszeleppel rendelkező 2-as fűtőkör előremenő hőmérséklet-érzékelőjének szakadása Üzembehelyezési beállítás hibás	Ellenőrizze a 2. keverő előremenő hőmérséklet érzékelőjét. Mérje meg a feszültséget az elektronika modul szenzorbemenetén. Előírt érték: 3,3 V– lecsatolt érzékelő esetén. Ellenőrizze az üzembe helyezési asszisztens beállítását. Az ADIO forgatógomb beállításának ellenőrzése
F.545	A keverőszelep zár. A fűtőköri szivattyú jár.	A keverőszeleppel rendelkező 2-as fűtőkör előremenő hőmérséklet érzékelőjének rövidzárlata	Ellenőrizze a 2. keverő előremenő hőmérséklet érzékelőjét. Mérje meg a feszültséget az elektronika modul szenzorbemenetén. Előírt érték: 3,3 V– lecsatolt érzékelő esetén

Üzemzavarjelzések (folytatás)

Hibakód a kijelzőn	A készülék viselkedése	Az üzemzavar oka	Intézkedés
F.546	A keverőszelep zár. A fűtőköri szivattyú jár.	A keverőszeleppel rendelkező 3-as fűtőkör előremenő hőmérséklet-érzékelőjének szakadása	Ellenőrizze a 3. keverő előremenő hőmérséklet érzékelőjét. Mérje meg a feszültséget az elektronika modul szenzorbemenetén. Előírt érték: 3,3 V– lecsatolt érzékelő esetén. Ellenőrizze az üzembe helyezési asszisztens beállítását. Az ADIO forgatógomb beállításának ellenőrzése
F.547	A keverőszelep zár. A fűtőköri szivattyú jár.	A keverőszeleppel rendelkező 3-as fűtőkör előremenő hőmérséklet érzékelőjének rövidzárlata	Ellenőrizze a 3. keverő előremenő hőmérséklet érzékelőjét. Mérje meg a feszültséget az elektronika modul szenzorbemenetén. Előírt érték: 3,3 V– lecsatolt érzékelő esetén
F.548	A keverőszelep zár. A fűtőköri szivattyú jár.	A keverőszeleppel rendelkező 4-as fűtőkör előremenő hőmérséklet érzékelőjének rövidzárlata	▪ Ellenőrizze a 4. keverő előremenő hőmérséklet érzékelőjét. ▪ Mérje meg a feszültséget az elektronika modul szenzorbemenetén. Előírt érték: 3,3 V– lecsatolt érzékelő esetén ▪ Ellenőrizze az üzembe helyezési asszisztens beállítását. ▪ Az ADIO forgatógomb beállításának ellenőrzése
F.549	A keverőszelep zár. A fűtőköri szivattyú jár.	A keverőszeleppel rendelkező 4-as fűtőkör előremenő hőmérséklet érzékelőjének rövidzárlata	Ellenőrizze a 4. keverő előremenő hőmérséklet érzékelőjét. Mérje meg a feszültséget az elektronika modul szenzorbemenetén. Előírt érték: 3,3 V– lecsatolt érzékelő esetén

Fontos tudnivaló!
*Az egységek üzemzavara esetén a kijelzőn megjelenik a **„Hibás egység száma: ...”** kijelzés.*

További üzenetek

Karbantartási üzenetek

Üzenet a kijelzőn	Jelentés
P.1	Karbantartási időköz esedékes.
P.4	Töltsön után fűtővizet.
P.8	Az égő-üzemórák alapján karbantartás esedékes.

Állapotjelzések

Üzenet a kijelzőn	Jelentés
S.60	Nyári üzem aktív (külső hőmérséklet alapján vezérelt takarékossági funkció)
S.74	Fűtés elnyomás fűtés
S.75	Melegvíztároló cirkulációs szivattyúja aktív