Az Ön VIESSMANN partnere:

FIX Gázszerviz Kft.

Telefon **+36 30 181 8000**

E-mail **info@fixgazszerviz.hu**

Weboldal **www.fixgazszerviz.hu**

A dokumentum

Viessmann Vitodens Trend

Típusjel: BPKA · Gyári szám: 7721975, 7721976

Hibakódok

A következő oldalaktól a gyártó eredeti dokumentuma következik változtatás nélkül. Forrás: Viessmann ViBooks.

Üzemzavarjelzés a kezelőegységen

Üzemzavar esetén a „⚠” üzenet jelenik meg a kijelzőn.

Fontos tudnivaló!
Amennyiben zavarjelző/gyűjtő berendezés van csatlakoztatva, akkor az most bekapcsol.

Üzemzavarjelzések lehívása

Érintse meg a következő felületeket:

1. ≡ és **OK** egyszerre, kb. 4 mp-ig, majd engedje el őket.
2. ∧/∨ az **„Er”** üzenetlistához
3. **OK**
4. A ∧/∨ megnyomásával az **„E.1, E.2...”** hibabejegyzés kiválasztásához.
5. **OK**
6. Megjelenik a hibakód.

   Fontos tudnivaló!
   Ha a hibakód 3 karakterből áll, akkor először az első két karakter, majd pedig az utolsó karakter jelenik meg.

Az üzemzavarjelzés nyugtázása

A hiba **„Er”** menüben történő előhívása esetén az üzemzavarjelzés automatikusan nyugtázásra kerül.

Nyugtázott üzemzavarjelzések lehívása

Érintse meg a következő felületeket:

1. „≡”
2. ∧/∨ Az **„Er”** kiválasztása
3. **OK**
4. ∧/∨ hibabejegyzéshez **„E.1 - E.5”** előhívása.
5. **OK**
6. ∧/∨ Hibakód megjelenítése.

Az üzemzavarjelzések kiolvasása az üzemzavarjelzés-tárolóból (üzemzavar napló)

Az 5 utoljára fellépett üzemzavar (elhárított is) bekerül a memóriába, így le lehet kérdezni őket.
Az üzemzavarok időrendi sorrendbe vannak rendezve.

Érintse meg a következő felületeket:

1. ≡ és **OK** egyszerre, kb. 4 mp-ig, majd engedje el őket.
2. ∧/∨ a **„b.4”** Üzemzavar napló megjelenítéséhez
3. **OK**
4. A ∧/∨ segítségével az **„E.1, E.2... vagy E.5”** hibabejegyzés kiválasztásához.
   Az üzeneteket lásd a „További üzenetek” fejezetben.
5. **OK**
6. ∧/∨ a kívánt üzenethez
7. **OK**

Az elektronikai modulok áttekintése

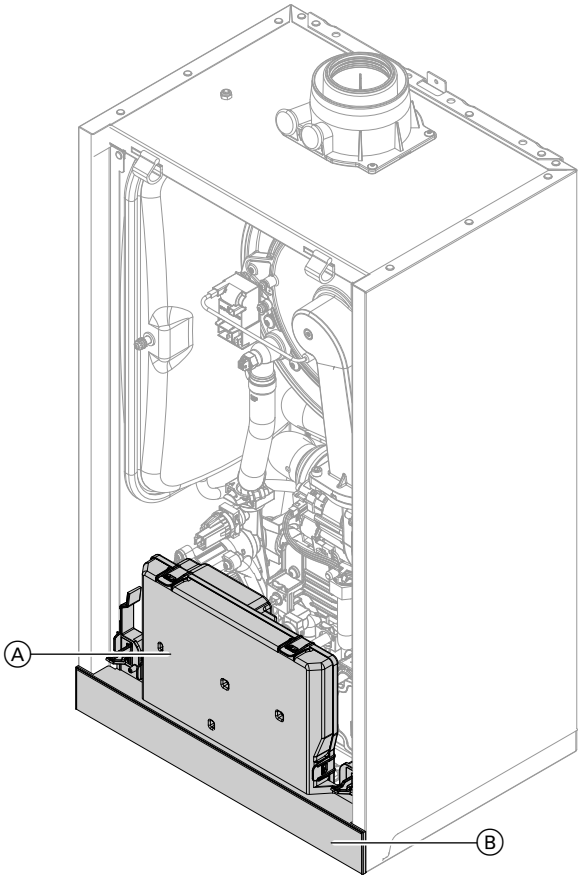

41. ábra

Ⓐ HBMU modul (központi elektronika)
Ⓑ Kezelőegység TCU 100 kommunikációs modullal

Üzemzavarjelzések

Fontos tudnivaló!
A diagnosztika és a zavarelhárítás témaköröket lásd a Karbantartás fejezetben.
Az üzemzavarjelzések függnek a készülék felszereltségétől

Üzemzavarjelzések (folytatás)

Hibakód a kijelzőn	A készülék viselkedése	Az üzemzavar oka	Intézkedés
7	Nincs melegvíz-készítés	A tárolóhőmérséklet-érzékelő szakadása	▪ Ellenőrizze a melegvíz-beállítást az üzembe helyezési asszisztensben, szükség esetén korrigálja. ▪ Ellenőrizze a tárolóhőmérséklet-érzékelőt (S.T.S csatlakozókapocs). ▪ Mérje meg a feszültséget a HBMU központi elektronika-modul szenzorbemenetén. Előírt érték: 3,3 V⎓ leválasztott érzékelő esetén A meghibásodott alkatrészt szükség esetén cserélje.
8	Nincs melegvíz-készítés	A tárolóhőmérséklet-érzékelő rövidzárlata	Ellenőrizze a tárolóhőmérséklet-érzékelőt (S.T.S csatlakozókapocs). A meghibásodott alkatrészt szükség esetén cserélje.
13	0 °C-os külső hőmérséklet szerint szabályoz.	A külsőhőmérséklet-érzékelő szakadása	▪ Ellenőrizze az üzembehelyezési asszisztens üzemmódot, szükség esetén hárítsa el a hibát. ▪ Ellenőrizze a külsőhőmérséklet-érzékelőt és az érzékelő kapcsolatát (O.T.S. csatlakozókapocs). ▪ Mérje meg a feszültséget a HBMU központi elektronika-modul szenzorbemenetén. Előírt érték: 3,3 V⎓ leválasztott érzékelő esetén A meghibásodott alkatrészt szükség esetén cserélje.
14	0 °C-os külsőhőmérséklet szerint szabályoz.	Külsőhőmérséklet-érzékelő rövidzárlat	Ellenőrizze a külsőhőmérséklet-érzékelőt és az érzékelő kapcsolatát (O.T.S. csatlakozókapocs). Szükség esetén cserélje ki a hibás alkatrészeket.
49	Az égő üzemzavara	Az égéstermék hőmérséklet-érzékelőjének szakadása	Ellenőrizze az égéstermék hőmérséklet-érzékelőjét. Oldja ki a készülék reteszelését.
50	Az égő üzemzavara	Az égéstermék hőmérséklet-érzékelőjének rövidzárlata	Ellenőrizze az égéstermék hőmérséklet-érzékelőjét. Oldja ki a készülék reteszelését.
57	Üzem a helyiség-hőmérséklet figyelembevétele nélkül	A helyiséghőmérséklet-érzékelő szakadása	▪ Ellenőrizze a távvezérlő üzembe helyezési beállítását. ▪ Ellenőrizze a külső helyiséghőmérséklet-érzékelő dugaszát és vezetékét. ▪ Ha nincs külső helyiséghőmérséklet-érzékelő, cserélje ki a kezelőegységet.

Üzemzavarjelzések (folytatás)

Hibakód a kijelzőn	A készülék viselkedése	Az üzemzavar oka	Intézkedés
58	Üzem a helyiség-hőmérséklet figyelembevétele nélkül	A helyiséghőmérséklet-érzékelő rövidzárlata	Ellenőrizze a külső helyiséghőmérséklet-érzékelő dugaszát és vezetékét. Ha nincs külső helyiséghőmérséklet-érzékelő, cserélje ki a kezelőegységet.
59	Az égő blokkol, a kazánköri szivattyú kikapcsol. Nincs fűtés, nincs melegvíz-készítés	Áramellátás feszültsége alacsony.	Ellenőrizze a hálózati feszültséget. Ha a feszültség rendben van és a hiba újra fellép, cserélje ki a ventilátoregységet.
62	Az égő üzemzavara	Kioldott a biztonsági hőmérséklet-határoló termosztát.	▪ Ellenőrizze a fűtési rendszer töltési szintjét. ▪ Ellenőrizze az előnyomást a MAG-ban. Állítsa be a szükséges rendszernyomást. ▪ Ellenőrizze, hogy van-e elegendő térfogatáram (keringető szivatytyú). ▪ Ellenőrizze a 3 járatú váltószelep működését. Légtelenítse a rendszert. Oldja ki a készülék reteszelését.
63	Az égő üzemzavara	Az égéstermék hőmérséklet-határoló kioldott.	▪ Ellenőrizze a fűtési rendszer töltési szintjét. ▪ Ellenőrizze az előnyomást a MAG-ban. Állítsa be a szükséges rendszernyomást. ▪ Ellenőrizze, hogy van-e elegendő térfogatáram (keringető szivatytyú). ▪ Ellenőrizze a 3 járatú váltószelep működését. Légtelenítse a rendszert. Oldja ki a készülék reteszelését az égéstermék-elvezető rendszer lehűlése után.
64	Szabályozott üzem, az égő újraindul.	Kialszik a láng a stabilizációs vagy működési szakaszban.	▪ Ellenőrizze a gázellátást (a gáznyomást és a gázáramlásőrt). ▪ Ellenőrizze az égéstermék-elvezető rendszerben az égéstermék visszaáramlást. ▪ Ellenőrizze az ionizációs elektródát (adott esetben cserélje ki): Ellenőrizze az elektróda és az égőtest közötti távolságot.

Üzemzavarjelzések (folytatás)

Hibakód a kijelzőn	A készülék viselkedése	Az üzemzavar oka	Intézkedés
67	Az égő üzemzavara	Az égés közben mért ionizációs áram kiesik az érvényes tartományból	Ellenőrizze a gázellátást (a gáznyomást és a gázáramlásőrt), a kombinált gázszabályozót és a bemeneti szűrőt. Ellenőrizze az ionizációs elektródát: ▪ távolság az égőtesttől ▪ Ellenőrizze az elektróda/égőtest esetleges szennyeződését. Ha a fenti intézkedések nem segítenek, cserélje ki a ventilátoregységet. Oldja ki a készülék reteszelését.
68	Az égő üzemzavara	Már az égő indításakor (gyújtás alatt) is van lángjel.	Zárja el a gázelzáró csapot. Ellenőrizze az ionizációs elektróda összekötő vezetékét. Oldja ki a készülék reteszelését. Ha a hiba továbbra is fennáll, cserélje ki a HBMU központi elektronika-modult. Lásd a „HBMU központi elektronika-modul cseréje” fejezetet.
69	Az égő üzemzavara	Az égés közben mért ionizációs áram kiesik az érvényes tartományból	Ellenőrizze az ionizációs elektródát: ▪ Ellenőrizze, hogy van-e szigetelő blokk az elektróda kerámia részén. ▪ Ellenőrizze a kombinált gázszabályozót: a Szerviz menüben a „b.6” Égőteljesítmény opciónál állítson be alsó hőteljesítményt kb. 4 percig. Ha a hiba lép fel, cserélje ki a HBMU központi elektronika-modult. Lásd a „HBMU központi elektronika-modul cseréje” fejezetet. ▪ A Szerviz menü „b.6” Égőteljesítmény opciónál váltson az alsó hőteljesítményről a felsőre. Ha a hiba a moduláció során lép fel, ellenőrizze a bemeneti szűrő esetleges szennyeződését. Szükség esetén cserélje ki a ventilátoregységet.
70	Az égő üzemzavara	HBMU központi elektronika modul belső hiba	Cserélje le a HBMU modult (központi elektronika). Lásd a „HBMU központi elektronika-modul cseréje” fejezetet.
71	Az égő üzemzavara	A ventilátor fordulatszáma túl alacsony	▪ Ellenőrizze a ventilátort elakadás tekintetében. ▪ Ellenőrizze a gázfajtát és az égéstermék-elvezető rendszert. Oldja ki a készülék reteszelését.

▶▶

Üzemzavarjelzések (folytatás)

Hibakód a kijelzőn	A készülék viselkedése	Az üzemzavar oka	Intézkedés
72	Az égő üzemzavara	A ventilátor nem érte el a nyugalmi helyzetet.	▪ Oldja ki a készülék reteszelését. ▪ Ha a hiba többször fellép, cserélje ki a ventilátoregységet.
73	Az égő üzemzavara	Belső adatcserehiba	Oldja ki a készülék reteszelését. Ha a hiba ismét fellép, cserélje ki a HBMU központi elektronika-modult. Lásd a „HBMU központi elektronika-modul cseréje” fejezetet.
74	Az égő leállt. A belső keringető szivattyú leállt. Nincs fűtés és nincs melegvíz-készítés	A rendszernyomás túl alacsony	Pótolja a fűtővizet a megfelelő nyomás eléréséig. Légtelenítse a rendszert. A hiba ismételt fellépése esetén: ▪ Ellenőrizze a berendezés nyomásérzékelőjét külső nyomásmérővel. ▪ Ellenőrizze a MAG előnyomást. ▪ Ellenőrizze a berendezés nyomás előírt értéket és tartományt.
75	Az égő üzemzavara	Nincs térfogatáram	▪ Nyissa meg a KFE csapokat. ▪ Pótolja a fűtővizet a megfelelő nyomás eléréséig. ▪ Cserélje ki a térfogatáram-érzékelőt (ha van). Cserélje ki a szivattyút.
77	Az égő üzemzavara	HBMU központi elektronika modul adattároló	Oldja ki a készülék reteszelését. Ha a hiba ismét fellép, cserélje ki a HBMU központi elektronika-modult. Lásd a „HBMU központi elektronika-modul cseréje” fejezetet.
78	Normál üzem	A központi elektronikamodul és a kezelőegység közötti kommunikáció üzemzavara/szakadása	Ellenőrizze a központi vezérlő és a kezelőegység közötti vezetéket és dugaszolható csatlakozókat. Ellenőrizze a vezetékek helyes vezetését/helyzetét.
87	Az égő leállt. A belső szivatytyú kikapcsolt. Nincs fűtés és nincs melegvíz-készítés.	Túl nagy a rendszernyomás	Ellenőrizze a rendszernyomást. Szükség esetén korrigálja. Ellenőrizze a MAG előnyomást. Ellenőrizze, hogy a KFE csapok meg vannak-e nyitva. Ellenőrizze a berendezést külső nyomásmérővel.
89	Nincs fűtés és nincs melegvíz-készítés	A belső szivattyú beszorult	Ellenőrizze a szivattyút. Szükség esetén cserélje ki.
95	Az égő nem üzemel	Open Therm távvezérlő nem csatlakozik	▪ Ellenőrizze az Open Therm távvezérlő csatlakozását ▪ Ha nem kívánja használni az Open Therm-et, az üzembehelyezési asszisztens C.7 pontjában állítson be 14-től eltérő értéket.
104	Az EM-EA1 bővítő adapter konfigurálásának függvényében (DIO elektronikai modul)	Külső üzemzavarjelzés-bemenet aktív	Ellenőrizze a csatlakoztatott külső készüléket.

Üzemzavarjelzések (folytatás)

Hibakód a kijelzőn	A készülék viselkedése	Az üzemzavar oka	Intézkedés
142	Az égő üzemzavara	Kommunikáció korlátozása a CAN-BUS-on. INR	Ellenőrizze a ventilátoregység működését, ehhez ellenőrizze a ventilátoregység léptetőmotorját (referenciamozgás a hálózat bekapcsolás esetén). Ha a hiba továbbra is fennáll, ellenőrizze a CAN-BUS dugós csatlakozóit és vezetékeit. Ellenőrizze a többi CAN-BUS résztvevőt. Ha a hiba újra fellép, cserélje ki a ventilátoregységet.
161	Az égő üzemzavara	HBMU központi elektronika modul adattároló hozzáférési hiba	Oldja ki a készülék reteszelését. Ha a hiba ismét fellép, cserélje ki a HBMU központi elektronika-modult. Lásd a „HBMU központi elektronika-modul cseréje” fejezetet.
163	Az égő üzemzavara	HBMU központi elektronika modul adattároló-hozzáférés ellenőrzőösszeghiba	Oldja ki a készülék reteszelését. Ha a hiba ismét fellép, cserélje ki a HBMU központi elektronika-modult. Lásd a „HBMU központi elektronika-modul cseréje” fejezetet.
182	Nincs melegvíz-készítés	A kilépési hőmérséklet-érzékelő rövidzárlata (ha van ilyen)	Ellenőrizze a kilépési hőmérséklet-érzékelőt (X7 csatlakozó, 3. és 4. ér). Mérje meg a HBMU központi elektronika-modul szenzorbemenetet. Előírt érték: 3,3 V– leválasztott érzékelő esetén
183	Nincs melegvíz-készítés	A kilépési hőmérséklet-érzékelő szakadása (ha van ilyen)	Ellenőrizze a kilépési hőmérséklet-érzékelőt (X7 csatlakozó, 3. és 4. ér).
184	Az égő üzemzavara	Az előremenő hőmérséklet-érzékelő / biztonsági hőmérséklet-határoló termosztát rövidzárlata	Ellenőrizze az előremenő hőmérséklet-érzékelőt és a biztonsági hőmérséklet-határoló termosztátot. Ellenőrizze az érzékelőhöz futó vezetékeket. A meghibásodott alkatrészt szükség esetén cserélje. Oldja ki a készülék reteszelését.
299	Hibás dátum/idő	A valós idejű óra hibája	Ellenőrizze és szükség esetén állítsa be a dátumot és az időt.
346	Az égő üzemzavara	Ionizációs áram kalibrálási hibája	▪ Ellenőrizze a csatlakozási gáznyomást. ▪ Ellenőrizze a bemenetoldali szűrőbetétet a kombinált gázszabályozón szennyeződés tekintetében. ▪ Ellenőrizze az ionizációs elektródát szennyeződések tekintetében. ▪ Ellenőrizze az égéstermék-elvezető rendszert. Szükség esetén szüntesse meg az égéstermék-visszaáramlást. ▪ A kondenzvíz-elvezetés ellenőrzése (kondenzvíz torlódás). Oldja ki a készülék reteszelését.

▶▶

Üzemzavarjelzések (folytatás)

Hibakód a kijelzőn	A készülék viselkedése	Az üzemzavar oka	Intézkedés
347	Az égő üzemzavara	Égéstermék-visszaáramlás	Szüntesse meg az égéstermék-visszaáramlást. Ellenőrizze a teljes égéstermékutat az alábbiak tekintetében: ▪ Vízzsák által okozott égéstermék-torlódás (az égéstermék-elvezető rendszer túlságosan alacsony lejtése esetén), szűkület, dugulás. ▪ Amennyiben szükséges, javítsa megki az égéstermék- az égéstermék-elvezető rendszert. Oldja ki a készülék reteszelését.
348	Az égő üzemzavara	Gázmodulációs szelep	Ha több hőfejlesztő van csatlakoztatva egy közös égéstermék-elvezető rendszerre: ellenőrizze, hogy az üzembe helyezési asszisztensben, a **„Közös kémény”** opció van-e beállítva. Ellenőrizze az égéstermék-elvezető rendszer szabad átjárhatóságát. Ha a hiba továbbra is fennáll, cserélje ki a gáz ventilátoregységet.
349	Az égő üzemzavara	A ventilátoregység nem ismeri fel helyesen a levegő tömegáramot.	▪ Ellenőrizze a porterhelést a bevezetett levegőben. ▪ Ellenőrizze az égőtestet szennyeződések szempontjából. Oldja ki a készülék reteszelését. Ha a hiba még egyszer fellép, cserélje ki a gáz ventilátoregységet.
350, 351	Az égő üzemzavara	Az égés közben mért ionizációs áram kiesik az érvényes tartományból	Cserélje ki a HBMU központi elektronika modult. Lásd a „HBMU központi elektronika-modul cseréje” fejezetet.
352	Az égő üzemzavara	Az égés szén-monoxid határértéke túllépve.	Ellenőrizze a teljes égéstermékutat az alábbiak tekintetében: ▪ Tömítetlenség ▪ Vízzsák által okozott égéstermék-torlódás (az égéstermék-elvezető rendszer túlságosan alacsony lejtése esetén) ▪ Szűkület ▪ Dugulás Amennyiben szükséges, javítsa meg az égéstermék-elvezető rendszert. Oldja ki a készülék reteszelését.
353	Üzemen kívül helyezés újraindítással meglévő igény esetén	Nem elegendő gázellátás, csökkentett égőteljesítmény	Ellenőrizze a gázellátást. Szemrevételezze a bemenetoldali szűrőbetétet a kombinált gázszabályozón szennyeződés tekintetében. Oldja ki a készülék reteszelését.

Üzemzavarjelzések (folytatás)

Hibakód a kijelzőn	A készülék viselkedése	Az üzemzavar oka	Intézkedés
354	Az égő üzemzavara	A gázmodulációs szelep tűrése kívül esik az érvényes tartományon	Cserélje ki a gáz ventilátoregységet.
355	Az égő üzemzavara	Analóg jel referenciavizsgálata: Már az égő indításakor (gyújtás alatt) is van lángjel.	Cserélje ki a HBMU központi elektronika modult. Lásd a „HBMU központi elektronika-modul cseréje” fejezetet.
359	Az égő üzemzavara	Nincs szikráztatás	▪ Ellenőrizze, hogy nem sérült-e a gyújtóelektróda szigetelése. ▪ Ellenőrizze, hogy a gyújtási szakaszban van-e 230 V~ a gyújtóegységnél. Ha nem, cserélje ki a HBMU központi elektronika-modult. ▪ Ha a gyújtóegység bemeneten 230V~ van, de a hiba mégis fennáll, cserélje ki a gyújtóegységet. ▪ Ellenőrizze a gyújtóegység és a gyújtóelektróda csatlakozó- és összekötő vezetékeit. Oldja ki a készülék reteszelését.
361	Az égő üzemzavara	Égőindításkor nincs lángjel, ill. a lángjel nem elegendő.	Ellenőrizze az ionizációs elektródát és az összekötő vezetéket. Ellenőrizze a dugós csatlakozásokat laza érintkezés szempontjából. ***Fontos tudnivaló!*** *Az elektródákon lévő lerakódások az égést tápláló levegőben lévő idegen anyagokra utalnak. Ellenőrizze a felállítási helyiséget és az égéstermék-elvezető rendszert a lerakódás okai szempontjából. Pl. mosó-, tisztítószerek, testápolószerek, lerakódások a bevezetett levegő útjában (kürtő)* Oldja ki a készülék reteszelését.
364	Az égő üzemzavara	Belső hiba.	Cserélje ki a HBMU központi elektronika modult.
365	Az égő üzemzavara	A gázszelep reléérintkezőjének visszajelzése nem elfogadható (relé érintkező „összeégett”)	Cserélje le a HBMU modult (központi elektronika).
366, 367	Az égő üzemzavara	Nem kapcsol ki a gázszelep áramellátása.	Cserélje le a HBMU modult (központi elektronika). Lásd a „HBMU központi elektronika-modul cseréje” fejezetet.

Üzemzavarjelzések (folytatás)

Hibakód a kijelzőn	A készülék viselkedése	Az üzemzavar oka	Intézkedés
369	Az égő üzemzavara	Kialszik a láng közvetlenül a lángképződés után (a biztonsági idő alatt)	Ellenőrizze a gázellátást (a gáznyomást és a gázáramlásőrt). Ellenőrizze az égéstermék-elvezető rendszerben az égéstermék visszaáramlást. Ellenőrizze az ionizációs elektródát: ▪ távolság az égőtesttől ▪ Az elektróda szennyeződése Oldja ki a készülék reteszelését.
370	Az égő üzemzavara	A gázszelep vagy a modulációs tekercs nem zár.	Oldja ki a készülék reteszelését. Ha a hiba újra fellép, cserélje ki a ventilátoregységet.
371	Az égő üzemzavara	A ventilátor fordulatszáma túl alacsony	Ellenőrizze a ventilátort. Ellenőrizze a ventilátor összekötő vezetékeit. Ellenőrizze a ventilátor feszültségellátását. Oldja ki a készülék reteszelését.

Üzemzavarjelzések (folytatás)

Hibakód a kijelzőn	A készülék viselkedése	Az üzemzavar oka	Intézkedés
372	Az égő üzemzavara	A láng ismételten kialszik a kalibrálás során	▪ Ellenőrizze az ionizációs elektródát és az összekötő vezetéket. ▪ Ellenőrizze a dugós csatlakozásokat laza érintkezés szempontjából. ▪ Ellenőrizze az égéstermék-elvezető rendszert. Szükség esetén szüntesse meg az égéstermék-visszaáramlást. ▪ Ellenőrizze a berendezést kondenzvíztorlódás tekintetében. ▪ Ellenőrizze a kombinált gázszabályozó bemenete és a bemenetoldali szűrőbetét szennyezettségét. ***Fontos tudnivaló!*** *A vízkárok elkerülése érdekében szerelje le a ventilátoregységet az égő kiszerelése előtt. Az elektródákon lévő lerakódások az égést tápláló levegőben lévő idegen anyagokra utalnak.* Ellenőrizze a felállítási helyiséget és az égéstermék-elvezető rendszert a lerakódás okai szempontjából. Pl. mosó-, tisztítószerek, festékpolószerek, lerakódások a bevezetett levegő útjában (kémény). Amennyiben kicseréli az égőtestet és az ionizációs elektródát, tisztítsa meg a ventilátoregységet, a gáz-levegő-csatornát és a venturi hosszabbítót is. Oldja ki a készülék reteszelését.
373	Az égő üzemzavara	Túl alacsony hőleadás a kalibrálás során A hőmérsékletőr kikapcsolt.	▪ Gondoskodjon elegendő hőleadásról. ▪ Ellenőrizze a keringető szivattyút, hiba, vízkövesedés vagy dugulás tekintetében. ▪ Ellenőrizze a 3 járatú váltószelep működését. Légtelenítse a rendszert. ▪ Ellenőrizze a térfogatáram-érzékelő működését. Oldja ki a készülék reteszelését.

Üzemzavarjelzések (folytatás)

Hibakód a kijelzőn	A készülék viselkedése	Az üzemzavar oka	Intézkedés
374	Az égő folyamatosan újraindul	Ionizációs áram kalibrálásának előkészítése: az előkalibrálás stabilizálási feltételei nem teljesülnek.	▪ Ellenőrizze az ionizációs elektródát és az összekötő vezetéket. ▪ Ellenőrizze a dugós csatlakozásokat laza érintkezés szempontjából. Ellenőrizze az égéstermék-elvezető rendszert. Szükség esetén szüntesse meg az égéstermék-visszaáramlást. ▪ Ellenőrizze a berendezést kondenzvíztorlódás tekintetében. Ellenőrizze a kombinált gázszabályozó bemenete és a bemenetoldali szűrőbetét szennyezettségét. ***Fontos tudnivaló!*** *A vízkárok elkerülése érdekében szerelje le a ventilátoregységet az égő kiszerelése előtt.* *Az elektródákon lévő lerakódások az égést tápláló levegőben lévő idegen anyagokra utalnak. Ellenőrizze a felállítási helyiséget és az égéstermék-elvezető rendszert a lerakódás okai szempontjából. Pl. mosó-, tisztítószerek, testápolószerek, lerakódások a bevezetett levegő útjában (kémény).* *Amennyiben kicseréli az égőtestet és az ionizációs elektródát, tisztítsa meg a ventilátoregységet, a gáz-levegő-csatornát és a venturi hosszabbítót is.* Oldja ki a készülék reteszelését.

Üzemzavarjelzések (folytatás)

Hibakód a kijelzőn	A készülék viselkedése	Az üzemzavar oka	Intézkedés
375	Az égő újraindul.	Ionizációs áram kalibrálás végrehajtása: a kalibrálás nem hajtható végre. Nem teljesül a minimális érték vagy a megszakítási feltétel.	▪ Ellenőrizze az ionizációs elektródát és az összekötő vezetéket. ▪ Ellenőrizze a dugós csatlakozásokat laza érintkezés szempontjából. Ellenőrizze az égéstermékelvezető rendszert. Szükség esetén szüntesse meg az égéstermék-visszaáramlást. ▪ Ellenőrizze a berendezést kondenzvíztorlódás tekintetében. Ellenőrizze a kombinált gázszabályozó bemenete és a bemenetoldali szűrőbetét szennyezettségét. ***Fontos tudnivaló!*** *A vízkárok elkerülése érdekében szerelje le a ventilátoregységet az égő kiszerelése előtt.* *Az elektródákon lévő lerakódások az égést tápláló levegőben lévő idegen anyagokra utalnak. Ellenőrizze a felállítási helyiséget és az égéstermék-elvezető rendszert a lerakódás okai szempontjából (pl. mosó-, tisztítószerek, testápolószerek vagy lerakódások a bevezetett levegő útjában / kéményben).* *Amennyiben kicseréli az égőtestet és az ionizációs elektródát, tisztítsa meg a ventilátoregységet, a gáz-levegő-csatornát és a venturi hosszabbítót is.* Oldja ki a készülék reteszelését.

Üzemzavarjelzések (folytatás)

Hibakód a kijelzőn	A készülék viselkedése	Az üzemzavar oka	Intézkedés
376	Az égő üzemzavara	Az előző értékhez képest látható eltérés nem hihető.	▪ Ellenőrizze az ionizációs elektródát és az összekötő vezetéket. ▪ Ellenőrizze a dugós csatlakozásokat laza érintkezés szempontjából. Ellenőrizze az égéstermék-elvezető rendszert. Szükség esetén szüntesse meg az égéstermék-visszaáramlást. ▪ Ellenőrizze a berendezést kondenzvíztorlódás tekintetében. Ellenőrizze a kombinált gázszabályozó bemenete és a bemenetoldali szűrőbetét szennyezettségét. ***Fontos tudnivaló!*** *A vízkárok elkerülése érdekében szerelje le a ventilátoregységet az égő kiszerelése előtt.* *Az elektródákon lévő lerakódások az égést tápláló levegőben lévő idegen anyagokra utalnak. Ellenőrizze a felállítási helyiséget és az égéstermék-elvezető rendszert a lerakódás okai szempontjából (pl. mosó-, tisztítószerek, testápolószerek vagy lerakódások a bevezetett levegő útjában / kéményben).* *Amennyiben kicseréli az égőtestet és az ionizációs elektródát, tisztítsa meg a ventilátoregységet, a gáz-levegő-csatornát és a venturi hosszabbítót is.* Oldja ki a készülék reteszelését.
377	Az égő üzemzavara	Kalibrálási ionizációs áram nyomon követése: az utánkalibrálás stabilizálási feltételei nem teljesülnek.	Ellenőrizze a gázfajta beállítását. Ha a hiba ismét fellép, cserélje ki a HBMU központi elektronika-modult. Lásd a „HBMU központi elektronika-modul cseréje” fejezetet. Oldja ki a készülék reteszelését.
378	Az égő üzemzavara	Kialszik a láng a stabilizációs vagy működési szakaszban	▪ Ellenőrizze a gázellátást (a gáznyomást és a gázáramlásőrt). ▪ Ellenőrizze az égéstermék-visszaáramlást. ▪ Ellenőrizze az ionizációs elektróda és az égőtest szennyeződését. Oldja ki a készülék reteszelését.
379	Az égő üzemzavara	Nincs lángjel, illetve a lángjel nem elegendő.	▪ Ellenőrizze az ionizációs elektróda összekötő vezetékének sérülését és stabil helyzetét. ▪ Ellenőrizze az ionizációs elektródát. Szükség esetén cserélje ki. Oldja ki a készülék reteszelését.

Üzemzavarjelzések (folytatás)

Hibakód a kijelzőn	A készülék viselkedése	Az üzemzavar oka	Intézkedés
380	Az égő üzemzavara	Kialszik a láng közvetlenül a lángképződés után (a biztonsági idő alatt)	Ellenőrizze a gázellátást (a gáznyomást és a gázáramlásőrt). Ellenőrizze az égéstermék-elvezető rendszerben az égéstermék visszaáramlást. Ellenőrizze az ionizációs elektródát és az égőtestet: ▪ távolság az égőtesttől ▪ Az elektróda szennyeződése Oldja ki a készülék reteszelését.
381	Az égő üzemzavara	Kialszik a láng a működési szakaszban	Ellenőrizze a gázellátást (a gáznyomást és a gázáramlásőrt). Ellenőrizze az égéstermék-elvezető rendszerben az égéstermék visszaáramlást. Ellenőrizze az ionizációs elektródát és az égőtestet: ▪ távolság az égőtesttől ▪ Az elektróda szennyeződése Oldja ki a készülék reteszelését.
382	Az égő üzemzavara	A hibaszámláló túllépte a határértéket.	Oldja ki a készülék reteszelését. Hibaelemzés elvégzése a hiba előzmények alapján.
383, 384	Az égő üzemzavara	A gázvezeték lehetséges szennyeződése	▪ Ellenőrizze a gázvezeték esetleges szennyeződését. ▪ Ellenőrizze a csatlakozási gáznyomást. ▪ Szükség esetén cserélje ki a gáz ventilátoregységet. Oldja ki a készülék reteszelését.
385	Az égő üzemzavara	Ionizációs áram 1. jelének rövidzárlata A HBMU központi elektronika-modul meghibásodott	Ellenőrizze az IO-elektróda testzárlatát. Ha a hiba továbbra is fennáll, cserélje ki a HBMU központi elektronika-modult. Oldja ki a készülék reteszelését.
386	Az égő üzemzavara	A HBMU központi elektronika-modul meghibásodott	Cserélje ki a HBMU központi elektronika modult. Lásd a „HBMU központi elektronika-modul cseréje” fejezetet. Oldja ki a készülék reteszelését.
387	Az égő üzemzavara	Ionizációs áram testzárlat, a HBMU központi elektronika-modul meghibásodott.	Ellenőrizze az ionizációs elektródát és az összekötő vezetéket. Ha a hiba továbbra is fennáll, cserélje ki a HBMU központi elektronika-modult. Lásd a „HBMU központi elektronika-modul cseréje” fejezetet. Oldja ki a készülék reteszelését.

Üzemzavarjelzések (folytatás)

Hibakód a kijelzőn	A készülék viselkedése	Az üzemzavar oka	Intézkedés
388	Az égő üzemzavara	A HBMU központi elektronika-modul meghibásodott	Cserélje ki a HBMU központi elektronika modult. Lásd a „HBMU központi elektronika-modul cseréje” fejezetet. Oldja ki a készülék reteszelését.
393	Az égő üzemzavara	2. égéstermék hőmérséklet-érzékelő rövidzárlata	Ellenőrizze a 2. égéstermék hőmérséklet-érzékelőt és az érzékelő vezetékeit. Oldja ki a készülék reteszelését.
394	Az égő üzemzavara	2. égéstermék hőmérséklet-érzékelő szakadása	Ellenőrizze a 2. égéstermék hőmérséklet-érzékelőt és az érzékelő vezetékeit. Szükség esetén cserélje ki az érzékelőt. Oldja ki a készülék reteszelését.
399	Az égő üzemzavara	IO-elektróda testzárlat, a HBMU központi elektronika-modul meghibásodott	Ellenőrizze az IO-elektróda testzárlatát. Ha a hiba továbbra is fennáll, cserélje ki a HBMU központi elektronika-modult. Lásd a „HBMU központi elektronika-modul cseréje” fejezetet. Oldja ki a készülék reteszelését.
400	Az égő üzemzavara	A HBMU központi elektronika-modul meghibásodott	Cserélje ki a HBMU központi elektronika modult. Lásd a „HBMU központi elektronika-modul cseréje” fejezetet. Oldja ki a készülék reteszelését.
401	Az égő üzemzavara	IO-elektróda testzárlat, a HBMU központi elektronika-modul meghibásodott	Ellenőrizze az IO-elektróda testzárlatát. Ha a hiba továbbra is fennáll, cserélje ki a HBMU központi elektronika-modult. Lásd a „HBMU központi elektronika-modul cseréje” fejezetet. Oldja ki a készülék reteszelését.
402	Az égő üzemzavara	A HBMU központi elektronika-modul meghibásodott	Cserélje ki a HBMU központi elektronika modult. Lásd a „HBMU központi elektronika-modul cseréje” fejezetet. Oldja ki a készülék reteszelését.
403	Az égő üzemzavara	Ionizációs elektróda testzárlat, a HBMU központi elektronika-modul meghibásodott	Ellenőrizze az IO-elektróda testzárlatát. Ha a hiba továbbra is fennáll, cserélje ki a HBMU központi elektronika-modult. Lásd a „HBMU központi elektronika-modul cseréje” fejezetet. Oldja ki a készülék reteszelését.
404	Az égő üzemzavara	A HBMU központi elektronika-modul meghibásodott	Cserélje ki a HBMU központi elektronika modult. Lásd a „HBMU központi elektronika-modul cseréje” fejezetet. Oldja ki a készülék reteszelését.

Üzemzavarjelzések (folytatás)

Hibakód a kijelzőn	A készülék viselkedése	Az üzemzavar oka	Intézkedés
405	Az égő üzemzavara	Ionizációs elektróda testzárlat, a HBMU központi elektronika-modul meghibásodott	Ellenőrizze az IO-elektróda testzárlatát. Ha a hiba továbbra is fennáll, cserélje ki a HBMU központi elektronika-modult. Lásd a „HBMU központi elektronika-modul cseréje” fejezetet. Oldja ki a készülék reteszelését.
406, 408, 410	Az égő üzemzavara	A HBMU központi elektronika-modul meghibásodott	Cserélje ki a HBMU központi elektronika modult. Lásd a „HBMU központi elektronika-modul cseréje” fejezetet. Oldja ki a készülék reteszelését.
416	Az égő leállt	Az égéstermék hőmérséklet-érzékelő nincs megfelelően elhelyezve	Az égéstermék hőmérséklet-érzékelőt megfelelően szerelje be. Lásd: Karbantartás. A hiba elhárítása után végezze el a hálózat újraindítását.
417, 418	Az égő üzemzavara	A HBMU központi elektronika-modul meghibásodott	Cserélje ki a HBMU központi elektronika modult. Lásd a „HBMU központi elektronika-modul cseréje” fejezetet. Oldja ki a készülék reteszelését.
425	A berendezés szabályozóüzemben van, a mérlegkészítés nem működik A mérlegértékek a szoftvereszközzel tekinthetők meg.	Időszinkronizálás sikertelen	Állítsa be a pontos időt.
446	Az égő üzemzavara	Hőtermelő előremenő hőmérséklet-érzékelő / biztonsági hőmérséklet-határoló termosztát eltérése	Ellenőrizze az előremenő hőmérséklet-érzékelőt és a biztonsági hőmérséklet-határoló termosztátot. Ellenőrizze az érzékelőhöz futó vezetékeket és a dugaszokat. Oldja ki a készülék reteszelését.
447, 448	Az égő üzemzavara	Az ionizációs feszültség/ionizációs áram jelének eltérése	Cserélje ki a HBMU központi elektronika modult. Lásd a „HBMU központi elektronika-modul cseréje” fejezetet. Oldja ki a készülék reteszelését.
449, 450, 451, 452	Az égő üzemzavara	Hiba a program időbeli futásának felügyeleténél	Oldja ki a készülék reteszelését. Ha a hiba ismét fellép, cserélje ki a HBMU központi elektronika-modult. Lásd a „HBMU központi elektronika-modul cseréje” fejezetet.
453	Az égő üzemzavara	Lefutási sorrend szinkronizációs hibája	Oldja ki a készülék reteszelését. Ha a hiba ismét fellép, cserélje ki a HBMU központi elektronika-modult. Lásd a „HBMU központi elektronika-modul cseréje” fejezetet.
454	Az égő üzemzavara	A HBMU központi elektronika-modul hibás paraméterkészlete	A HBMU központi elektronika-modul helyes paramétereinek frissítése (flash).

Üzemzavarjelzések (folytatás)

Hibakód a kijelzőn	A készülék viselkedése	Az üzemzavar oka	Intézkedés
455, 456	Az égő üzemzavara	Hiba a program futásának felügyeleténél	Oldja ki a készülék reteszelését. Ha a hiba ismét fellép, cserélje ki a HBMU központi elektronika-modult. Lásd a „HBMU központi elektronika-modul cseréje” fejezetet.
457	Az égő üzemzavara	A ventilátor nehezen jár vagy blokkolva van.	Oldja ki a készülék reteszelését. Ellenőrizze a ventilátor nehéz járását. Erős szennyeződés vagy súrlódási zajok esetén cserélje ki a ventilátoregységet.
458	Az égő üzemzavara	Hibás reteszoldási szekvencia.	Ellenőrizze a HBMU modul és a HMI kezelőegység közötti összekötéseket. Oldja ki a készülék reteszelését.
461	Az égő üzemzavara	Égéstermék-csappantyú hibája.	Ellenőrizze az égéstermék-csappantyút.
462	Az égő üzemzavara	A külső gáz biztonsági szelep visszajelzése az égőindítás megszakítását okozza.	Ellenőrizze a biztonsági szelepet és a csatlakozásokat.
463	Az égő üzemzavara	Nem tiszta az égést tápláló levegő, égéstermék-visszaáramlás	Ellenőrizze az égéstermék-elvezető rendszer szennyeződését és az égéstermék-visszaáramlást. Szükség esetén tisztítsa meg az égéstermék-visszavezető rendszert. Oldja ki az égő reteszelését. ***Fontos tudnivaló!*** *Az elektródákon lévő lerakódások az égést tápláló levegőben lévő idegen anyagokra utalnak. Ellenőrizze a felállítási helyiséget és az égéstermék-elvezető rendszert a lerakódás okai szempontjából. Pl. mosó-, tisztítószerek, testápolószerek, lerakódások a bevezetett levegő útjában (kürtő).* *Amennyiben kicseréli az égőtestet és az ionizációs elektródát, tisztítsa meg a ventilátoregységet, a gáz-levegő-csatornát és a venturi hosszabbítót is.* *Oldja ki a készülék reteszelését.*

Üzemzavarjelzések (folytatás)

Hibakód a kijelzőn	A készülék viselkedése	Az üzemzavar oka	Intézkedés
464	Az égő üzemzavara	Az ionizációs áram az égő kalibrálása alatt túl alacsony. Az előző értékhez képest látható eltérés nem hihető.	▪ Ellenőrizze az ionizációs elektródát és az összekötő vezetéket. Ellenőrizze a dugós csatlakozásokat laza érintkezés szempontjából. ▪ Ellenőrizze, hogy nem magas-e a porterhelés a bevezetett levegőben (pl. építési munkálatok miatt). ▪ Ellenőrizze az égéstermék-elvezető rendszert. Szükség esetén szüntesse meg az égéstermék-visszaáramlást. ▪ Ellenőrizze a berendezést kondenzvíztorlódás tekintetében. Oldja ki a készülék reteszelését. ***Fontos tudnivaló!*** *A vízkárok elkerülése érdekében szerelje le a ventilátoregységet az égő kiszerelése előtt.* Ha az üzemzavar tartósan fennáll, cserélje ki a HBMU központi elektronikamodult: lásd a „HBMU központi elektronikamodul cseréje” fejezetet. ***Fontos tudnivaló!*** *Az elektródákon lévő lerakódások az égést tápláló levegőben lévő idegen anyagokra utalnak. Ellenőrizze a felállítási helyiséget és az égéstermék-elvezető rendszert a lerakódás okai szempontjából. Pl. mosó-, tisztítószerek, testápolószerek, lerakódások a bevezetett levegő útjában (kürtő).* *Amennyiben kicseréli az égőtestet és az ionizációs elektródát, tisztítsa meg a ventilátoregységet, a gáz-levegő-csatornát és a venturi hosszabbítót is.*

Üzemzavarjelzések (folytatás)

Hibakód a kijelzőn	A készülék viselkedése	Az üzemzavar oka	Intézkedés
467	Az égő üzemzavara	A gázellátás a kalibrálás során nem megfelelő. Szennyezett vagy alulméretezett gázvezeték.	▪ Ellenőrizze a gáz nyugalmi és áramlási nyomását. ▪ Ellenőrizze a helyszínen szerelendő gázvezeték és gázáramlás-felügyelő megfelelő méretezését. ▪ Ellenőrizze a kombinált gázszabályozó bemenete és a bemenetoldali szűrőbetét szennyezettségét. Oldja ki a készülék reteszelését. ***Fontos tudnivaló!*** *Pl. egy hegesztett gázvezeték szennyeződései eltömíthetik a kombinált gázszabályozó bemenetoldali szűrőbetétét.*
468	Az égő üzemzavara	Az ionizációs áram túl magas a kalibrálás során	Ellenőrizze az ionizációs elektróda és az égőtest közötti távolságot. Ellenőrizze, hogy nem magas-e a porterhelés a bevezetett levegőben (pl. építési munkálatok miatt). Oldja ki a készülék reteszelését. ***Fontos tudnivaló!*** *Az elektródákon lévő lerakódások a bevezetett levegőben lévő idegen anyagokra utalnak. Ellenőrizze a felállítási helyiséget és az égéstermék-elvezető rendszert a lerakódás okai szempontjából. Pl. mosó-, tisztítószerek, testápolószerek, lerakódások a bevezetett levegő útjában (kürtő).* *Amennyiben kicseréli az égőtestet és az ionizációs elektródát, tisztítsa meg a ventilátoregységet, a gáz-levegő-csatornát és a venturi hosszabbítót is.*
471	Nincs hőigény	Rendszernyomás-érzékelő nem áll rendelkezésre, megszakadt vagy rövidzárlat	▪ Ellenőrizze a rendszernyomás-érzékelőt (163 dugó). ▪ Ellenőrizze a vezetéket és a dugós csatlakozókat. ▪ Mérje meg, hogy az érzékelő tápfeszültsége 5 V⎓ értékű-e.
474	Az égő üzemzavara	Hiba a program időbeli futásának felügyeleténél	Oldja ki a készülék reteszelését. Ha a hiba ismét fellép, cserélje ki a HBMU központi elektronika-modult. Lásd a „HBMU központi elektronika-modul cseréje” fejezetet.
527, 528	Az égő üzemzavara	A HBMU központi elektronika-modul hibás paraméterkészlete	Írja felül a HBMU központi elektronika-modult a helyes paraméterkészlettel (flash).

Üzemzavarjelzések (folytatás)

Hibakód a kijelzőn	A készülék viselkedése	Az üzemzavar oka	Intézkedés
540	Az égő üzemzavara	Kondenzvíztorlódás az égőtérben	▪ Ellenőrizze a berendezést kondenzvíztorlódás tekintetében. ▪ Ellenőrizze a kondenzvíz-elvezetést és a szifont. ▪ Szükség esetén cserélje ki a szigetelést, az elektródákat és az égőtestet. ***Fontos tudnivaló!*** *A vízkárok elkerülése érdekében szerelje le a ventilátoregységet az égő kiszerelése előtt.* Oldja ki a készülék reteszelését.
574	Szabályozóüzem a helyiséghőmérséklet figyelembevétele nélkül	Az 1-es fűtőkör helyiséghőmérséklet-érzékelője nem áll rendelkezésre	Ellenőrizze a fűtőkör külső helyiséghőmérséklet-érzékelőt vagy a távvezérlő helyiséghőmérséklet-érzékelőjét. Ellenőrizze a 933.6. paraméter beállítását
575	Szabályozóüzem a helyiséghőmérséklet figyelembevétele nélkül	Az 1-es fűtőkör helyiséghőmérséklet-érzékelőjének szakadása	Ellenőrizze a fűtőkör külső helyiséghőmérséklet-érzékelőt vagy a távvezérlő helyiséghőmérséklet-érzékelőjét.
576	Szabályozóüzem a helyiséghőmérséklet figyelembevétele nélkül	Az 1-es fűtőkör helyiséghőmérséklet-érzékelőjének rövidzárlata	Ellenőrizze a fűtőkör külső helyiséghőmérséklet-érzékelőt vagy a távvezérlő helyiséghőmérséklet-érzékelőjét.
577	Szabályozóüzem a helyiséghőmérséklet figyelembevétele nélkül	A 2-es fűtőkör helyiséghőmérséklet-érzékelője nem áll rendelkezésre	Ellenőrizze a fűtőkör külső helyiséghőmérséklet-érzékelőt vagy a távvezérlő helyiséghőmérséklet-érzékelőjét. Ellenőrizze a 934.6. paraméter beállítását
578	Szabályozóüzem a helyiséghőmérséklet figyelembevétele nélkül	A 2-es fűtőkör helyiséghőmérséklet-érzékelőjének szakadása	Ellenőrizze a fűtőkör külső helyiséghőmérséklet-érzékelőt vagy a távvezérlő helyiséghőmérséklet-érzékelőjét.
579	Szabályozóüzem a helyiséghőmérséklet figyelembevétele nélkül	A 2-es fűtőkör helyiséghőmérséklet-érzékelőjének rövidzárlata	Ellenőrizze a fűtőkör külső helyiséghőmérséklet-érzékelőt vagy a távvezérlő helyiséghőmérséklet-érzékelőjét.
682	Az égő üzemzavara	Légtömegáram-érzékelő nem áll rendelkezésre	Ellenőrizze a légtömegáram-érzékelőt.
683	Az égő üzemzavara	Meghibásodott a légtömegáram-érzékelő	Ellenőrizze a légtömegáram-érzékelőt.
684	Az égő üzemzavara	Visszaáramlás-gátló meghibásodott	Ellenőrizze a visszaáramlás-gátlót.
694	Az égő üzemzavara	Égéstermék hőmérséklethatároló eltérés jelösszehasonlítás	Ellenőrizze az érzékelőhöz futó vezetékeket és a dugaszokat. Ellenőrizze az érzékelőt. Szükség esetén cserélje ki az érzékelőt. Oldja ki a készülék reteszelését.

▶▶

Üzemzavarjelzések (folytatás)

Hibakód a kijelzőn	A készülék viselkedése	Az üzemzavar oka	Intézkedés
738	Normál üzem	Open Therm távvezérlő csatlakozik, de nincs konfigurálva	C.7 értékét állítsa 14-re az üzembe helyezési asszisztensben.
766	Az égőteljesítmény minimumra csökken	Túl magas az égéstermék-hőmérséklet.	Tisztítsa meg a fűtőfelületet. Végeztesse el a karbantartást.
767	Az égő üzemzavara	Túl magas az égéstermék-hőmérséklet.	Tisztítsa meg a fűtőfelületet. Végeztesse el a karbantartást.
799	Nincs fűtés, nincs melegvízkészítés	A központi fűtőköri szivattyú elektromos hibája. A rendszer nem működtethető, mert nem áll rendelkezésre térfogatáram.	Végezzen feszültség-visszaállítást. Ha a probléma ismét fellép, cserélje ki a fűtőköri szivattyút.
979	Folyamatos hőigény. A helyiséghőmérséklet túllépi az előírt értéket	A 96. csatlakozó **és** az OpenTherm bemenet is aktív, hőigényt jeleznek	***Fontos tudnivaló!*** *Csak egy bemenetet szabad használni. Vagy 96-os dugó* ***vagy*** *Open Therm.*
980	Nincs melegvíz-készítés	A víz térfogatáram túl alacsony	Ellenőrizze, hogy a tároló előremenő és visszatérő vezetéke nyitva van-e. Ellenőrizze a melegvíz beállítását az üzembe helyezési asszisztensben, szükség esetén módosítsa. Ellenőrizze a szivattyút. Szükség esetén cserélje ki. A melegvíz-készítés szünetidő a hálózat újraindításával szüntethető meg.
981	Nincs melegvíz-készítés	A víz térfogatáram túl alacsony	Ellenőrizze, hogy a tároló előremenő és visszatérő vezetéke nyitva van-e. Ellenőrizze a melegvíz beállítását az üzembe helyezési asszisztensben, szükség esetén módosítsa. Ellenőrizze a szivattyút. Szükség esetén cserélje ki. A melegvíz-készítés szünetidő a hálózat újraindításával szüntethető meg.
982	Nincs fűtés, nincs melegvízkészítés	1-es fűtőkör keringető szivattyúja szárazon fut	Ellenőrizze a membrános tágulási tartályt, ellenőrizze a keringető szivattyút.

Üzemzavarjelzés a kezelőegységen

Üzemzavar esetén a **„⚠”** üzenet jelenik meg a kijelzőn.

Fontos tudnivaló!
Amennyiben zavarjelző/gyűjtő berendezés van csatlakoztatva, akkor az most bekapcsol.

Üzemzavarjelzések lehívása

Érintse meg a következő felületeket:

1. ≡ és **OK** egyszerre, kb. 4 mp-ig, majd engedje el őket.
2. ∧/∨ az **„Er”** üzenetlistához
3. **OK**
4. A ∧/∨ megnyomásával az **„E.1, E.2...”** hibabejegyzés kiválasztásához.
5. **OK**
6. Megjelenik a hibakód.

   Fontos tudnivaló!
   Ha a hibakód 3 karakterből áll, akkor először az első két karakter, majd pedig az utolsó karakter jelenik meg.

Az üzemzavarjelzés nyugtázása

A hiba **„Er”** menüben történő előhívása esetén az üzemzavarjelzés automatikusan nyugtázásra kerül.

Nyugtázott üzemzavarjelzések lehívása

Érintse meg a következő felületeket:

1. „≡”
2. ∧/∨ Az **„Er”** kiválasztása
3. **OK**
4. ∧/∨ hibabejegyzéshez **„E.1 - E.5”** előhívása.
5. **OK**
6. ∧/∨ Hibakód megjelenítése.

Az üzemzavarjelzések kiolvasása az üzemzavarjelzés-tárolóból (üzemzavar napló)

Az 5 utoljára fellépett üzemzavar (elhárított is) bekerül a memóriába, így le lehet kérdezni őket.
Az üzemzavarok időrendi sorrendbe vannak rendezve.

Érintse meg a következő felületeket:

1. ≡ és **OK** egyszerre, kb. 4 mp-ig, majd engedje el őket.
2. ∧/∨ a **„b.4”** Üzemzavar napló megjelenítéséhez
3. **OK**
4. A ∧/∨ segítségével az **„E.1, E.2... vagy E.5”** hibabejegyzés kiválasztásához.
   Az üzeneteket lásd a „További üzenetek” fejezetben.
5. **OK**
6. ∧/∨ a kívánt üzenethez
7. **OK**

Égő kireteszelése

A kijelzőn megjelenik a [L kijelzés és a ⚠ szimbólum villog.
Az égő üzemzavar miatt reteszelve van.
Oldja ki az égő reteszelését:

Fontos tudnivaló!
Az égő üzemzavarának kijelzését a ≡ 4 másodperces megérintésével tudja bezárni. Az üzemzavar utólagos megnyitása a ∧∨ egyidejű megérintésével lehetséges.
A reteszoldás csak az égő lehűlése után történhet.

Érintse meg a következő felületeket:

1. ∧ / ∨ az üzemzavar sorszámának megjelenítéséhez.
2. Nyomja meg egyidejűleg a ∧ és ∨ gombot, és tartsa lenyomva kb. 4 másodpercig.
   A kijelzőn megjelenik egy körbefutó sáv. Elindult a reteszoldási folyamat.
   Ha az üzemzavar már nem áll fenn, megjelenik a kezdőképernyő.

Az elektronikai modulok áttekintése

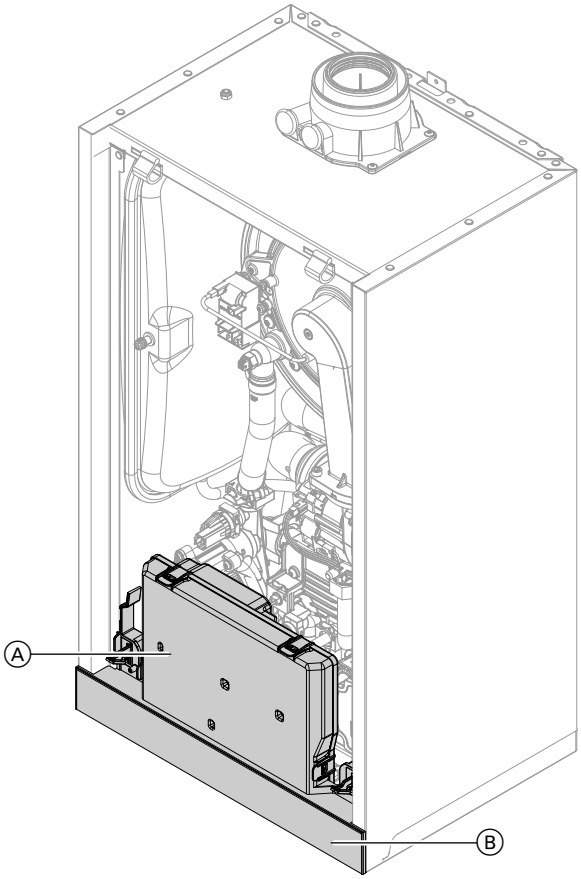

43. ábra

Ⓐ HBMU modul (központi elektronika)
Ⓑ Kezelőegység TCU 100 kommunikációs modullal

Üzemzavarjelzések

Fontos tudnivaló!
A diagnosztika és a zavarelhárítás témaköröket lásd a Karbantartás fejezetben.
Az üzemzavarjelzések függnek a készülék felszereltségétől

Üzemzavarjelzések (folytatás)

Hibakód a kijelzőn	A készülék viselkedése	Az üzemzavar oka	Intézkedés
7	Nincs melegvíz-készítés	A tárolóhőmérséklet-érzékelő szakadása	▪ Ellenőrizze a melegvíz-beállítást az üzembe helyezési asszisztensben, szükség esetén korrigálja. ▪ Ellenőrizze a tárolóhőmérséklet-érzékelőt (S.T.S csatlakozókapocs). ▪ Mérje meg a feszültséget a HBMU központi elektronika-modul szenzorbemenetén. Előírt érték: 3,3 V⎓ leválasztott érzékelő esetén A meghibásodott alkatrészt szükség esetén cserélje.
8	Nincs melegvíz-készítés	A tárolóhőmérséklet-érzékelő rövidzárlata	Ellenőrizze a tárolóhőmérséklet-érzékelőt (S.T.S csatlakozókapocs). A meghibásodott alkatrészt szükség esetén cserélje.
13	0 °C-os külső hőmérséklet szerint szabályoz.	A külsőhőmérséklet-érzékelő szakadása	▪ Ellenőrizze az üzembehelyezési asszisztens üzemmódot, szükség esetén hárítsa el a hibát. ▪ Ellenőrizze a külsőhőmérséklet-érzékelőt és az érzékelő kapcsolatát (O.T.S. csatlakozókapocs). ▪ Mérje meg a feszültséget a HBMU központi elektronika-modul szenzorbemenetén. Előírt érték: 3,3 V⎓ leválasztott érzékelő esetén A meghibásodott alkatrészt szükség esetén cserélje.
14	0 °C-os külsőhőmérséklet szerint szabályoz.	Külsőhőmérséklet-érzékelő rövidzárlat	Ellenőrizze a külsőhőmérséklet-érzékelőt és az érzékelő kapcsolatát (O.T.S. csatlakozókapocs). Szükség esetén cserélje ki a hibás alkatrészeket.
49	Az égő üzemzavara	Az égéstermék hőmérséklet-érzékelőjének szakadása	Ellenőrizze az égéstermék hőmérséklet-érzékelőjét. Oldja ki a készülék reteszelését.
50	Az égő üzemzavara	Az égéstermék hőmérséklet-érzékelőjének rövidzárlata	Ellenőrizze az égéstermék hőmérséklet-érzékelőjét. Oldja ki a készülék reteszelését.
57	Üzem a helyiség-hőmérséklet figyelembevétele nélkül	A helyiséghőmérséklet-érzékelő szakadása	▪ Ellenőrizze a távvezérlő üzembe helyezési beállítását. ▪ Ellenőrizze a külső helyiséghőmérséklet-érzékelő dugaszát és vezetékét. ▪ Ha nincs külső helyiséghőmérséklet-érzékelő, cserélje ki a kezelőegységet.

Üzemzavarjelzések (folytatás)

Hibakód a kijelzőn	A készülék viselkedése	Az üzemzavar oka	Intézkedés
58	Üzem a helyiség-hőmérséklet figyelembevétele nélkül	A helyiséghőmérséklet-érzékelő rövidzárlata	Ellenőrizze a külső helyiséghőmérséklet-érzékelő dugaszát és vezetékét. Ha nincs külső helyiséghőmérséklet-érzékelő, cserélje ki a kezelőegységet.
59	Az égő blokkol, a kazánköri szivattyú kikapcsol. Nincs fűtés, nincs melegvíz-készítés	Áramellátás feszültsége alacsony.	Ellenőrizze a hálózati feszültséget. Ha a feszültség rendben van és a hiba újra fellép, cserélje ki a ventilátoregységet.
62	Az égő üzemzavara	Kioldott a biztonsági hőmérséklet-határoló termosztát.	▪ Ellenőrizze a fűtési rendszer töltési szintjét. ▪ Ellenőrizze az előnyomást a MAG-ban. Állítsa be a szükséges rendszernyomást. ▪ Ellenőrizze, hogy van-e elegendő térfogatáram (keringető szivatytyú). ▪ Ellenőrizze a 3 járatú váltószelep működését. Légtelenítse a rendszert. Oldja ki a készülék reteszelését.
63	Az égő üzemzavara	Az égéstermék hőmérséklet-határoló kioldott.	▪ Ellenőrizze a fűtési rendszer töltési szintjét. ▪ Ellenőrizze az előnyomást a MAG-ban. Állítsa be a szükséges rendszernyomást. ▪ Ellenőrizze, hogy van-e elegendő térfogatáram (keringető szivatytyú). ▪ Ellenőrizze a 3 járatú váltószelep működését. Légtelenítse a rendszert. Oldja ki a készülék reteszelését az égéstermék-elvezető rendszer lehűlése után.
64	Szabályozott üzem, az égő újraindul.	Kialszik a láng a stabilizációs vagy működési szakaszban.	▪ Ellenőrizze a gázellátást (a gáznyomást és a gázáramlásőrt). ▪ Ellenőrizze az égéstermék-elvezető rendszerben az égéstermék visszaáramlást. ▪ Ellenőrizze az ionizációs elektródát (adott esetben cserélje ki): Ellenőrizze az elektróda és az égőtest közötti távolságot.

Üzemzavarjelzések (folytatás)

Hibakód a kijelzőn	A készülék viselkedése	Az üzemzavar oka	Intézkedés
67	Az égő üzemzavara	Az égés közben mért ionizációs áram kiesik az érvényes tartományból	Ellenőrizze a gázellátást (a gáznyomást és a gázáramlásőrt), a kombinált gázszabályozót és a bemeneti szűrőt. Ellenőrizze az ionizációs elektródát: ▪ távolság az égőtesttől ▪ Ellenőrizze az elektróda/égőtest esetleges szennyeződését. Ha a fenti intézkedések nem segítenek, cserélje ki a ventilátoregységet. Oldja ki a készülék reteszelését.
68	Az égő üzemzavara	Már az égő indításakor (gyújtás alatt) is van lángjel.	Zárja el a gázelzáró csapot. Ellenőrizze az ionizációs elektróda összekötő vezetékét. Oldja ki a készülék reteszelését. Ha a hiba továbbra is fennáll, cserélje ki a HBMU központi elektronika-modult. Lásd a „HBMU központi elektronika-modul cseréje” fejezetet.
69	Az égő üzemzavara	Az égés közben mért ionizációs áram kiesik az érvényes tartományból	Ellenőrizze az ionizációs elektródát: ▪ Ellenőrizze, hogy van-e szigetelő blokk az elektróda kerámia részén. ▪ Ellenőrizze a kombinált gázszabályozót: a Szerviz menüben a „b.6” Égőteljesítmény opciónál állítson be alsó hőteljesítményt kb. 4 percig. Ha a hiba lép fel, cserélje ki a HBMU központi elektronika-modult. Lásd a „HBMU központi elektronika-modul cseréje” fejezetet. ▪ A Szerviz menü „b.6” Égőteljesítmény opciónál váltson az alsó hőteljesítményről a felsőre. Ha a hiba a moduláció során lép fel, ellenőrizze a bemeneti szűrő esetleges szennyeződését. Szükség esetén cserélje ki a ventilátoregységet.
70	Az égő üzemzavara	HBMU központi elektronika modul belső hiba	Cserélje le a HBMU modult (központi elektronika). Lásd a „HBMU központi elektronika-modul cseréje” fejezetet.
71	Az égő üzemzavara	A ventilátor fordulatszáma túl alacsony	▪ Ellenőrizze a ventilátort elakadás tekintetében. ▪ Ellenőrizze a gázfajtát és az égéstermék-elvezető rendszert. Oldja ki a készülék reteszelését.

▶▶

Üzemzavarjelzések (folytatás)

Hibakód a kijelzőn	A készülék viselkedése	Az üzemzavar oka	Intézkedés
72	Az égő üzemzavara	A ventilátor nem érte el a nyugalmi helyzetet.	▪ Oldja ki a készülék reteszelését. ▪ Ha a hiba többször fellép, cserélje ki a ventilátoregységet.
73	Az égő üzemzavara	Belső adatcserehiba	Oldja ki a készülék reteszelését. Ha a hiba ismét fellép, cserélje ki a HBMU központi elektronika-modult. Lásd a „HBMU központi elektronika-modul cseréje” fejezetet.
74	Az égő leállt. A belső keringető szivattyú leállt. Nincs fűtés és nincs melegvíz-készítés	A rendszernyomás túl alacsony	Pótolja a fűtővizet a megfelelő nyomás eléréséig. Légtelenítse a rendszert. A hiba ismételt fellépése esetén: ▪ Ellenőrizze a berendezés nyomásérzékelőjét külső nyomásmérővel. ▪ Ellenőrizze a MAG előnyomást. ▪ Ellenőrizze a berendezés nyomás előírt értéket és tartományt.
75	Az égő üzemzavara	Nincs térfogatáram	▪ Nyissa meg a KFE csapokat. ▪ Pótolja a fűtővizet a megfelelő nyomás eléréséig. ▪ Cserélje ki a térfogatáram-érzékelőt (ha van). Cserélje ki a szivattyút.
77	Az égő üzemzavara	HBMU központi elektronika modul adattároló	Oldja ki a készülék reteszelését. Ha a hiba ismét fellép, cserélje ki a HBMU központi elektronika-modult. Lásd a „HBMU központi elektronika-modul cseréje” fejezetet.
78	Normál üzem	A központi elektronikamodul és a kezelőegység közötti kommunikáció üzemzavara/szakadása	Ellenőrizze a központi vezérlő és a kezelőegység közötti vezetéket és dugaszolható csatlakozókat. Ellenőrizze a vezetékek helyes vezetését/helyzetét.
87	Az égő leállt. A belső szivatytyú kikapcsolt. Nincs fűtés és nincs melegvíz-készítés.	Túl nagy a rendszernyomás	Ellenőrizze a rendszernyomást. Szükség esetén korrigálja. Ellenőrizze a MAG előnyomást. Ellenőrizze, hogy a KFE csapok meg vannak-e nyitva. Ellenőrizze a berendezést külső nyomásmérővel.
89	Nincs fűtés és nincs melegvíz-készítés	A belső szivattyú beszorult	Ellenőrizze a szivattyút. Szükség esetén cserélje ki.
95	Az égő nem üzemel	Open Therm távvezérlő nem csatlakozik	▪ Ellenőrizze az Open Therm távvezérlő csatlakozását ▪ Ha nem kívánja használni az Open Therm-et, az üzembehelyezési asszisztens C.7 pontjában állítson be 14-től eltérő értéket.
104	Az EM-EA1 bővítő adapter konfigurálásának függvényében (DIO elektronikai modul)	Külső üzemzavarjelzés-bemenet aktív	Ellenőrizze a csatlakoztatott külső készüléket.

Üzemzavarjelzések (folytatás)

Hibakód a kijelzőn	A készülék viselkedése	Az üzemzavar oka	Intézkedés
142	Az égő üzemzavara	Kommunikáció korlátozása a CAN-BUS-on. INR	Ellenőrizze a ventilátoregység működését, ehhez ellenőrizze a ventilátoregység léptetőmotorját (referenciamozgás a hálózat bekapcsolás esetén). Ha a hiba továbbra is fennáll, ellenőrizze a CAN-BUS dugós csatlakozóit és vezetékeit. Ellenőrizze a többi CAN-BUS résztvevőt. Ha a hiba újra fellép, cserélje ki a ventilátoregységet.
161	Az égő üzemzavara	HBMU központi elektronika modul adattároló hozzáférési hiba	Oldja ki a készülék reteszelését. Ha a hiba ismét fellép, cserélje ki a HBMU központi elektronika-modult. Lásd a „HBMU központi elektronika-modul cseréje” fejezetet.
163	Az égő üzemzavara	HBMU központi elektronika modul adattároló-hozzáférés ellenőrzőösszeghiba	Oldja ki a készülék reteszelését. Ha a hiba ismét fellép, cserélje ki a HBMU központi elektronika-modult. Lásd a „HBMU központi elektronika-modul cseréje” fejezetet.
182	Nincs melegvíz-készítés	A kilépési hőmérséklet-érzékelő rövidzárlata (ha van ilyen)	Ellenőrizze a kilépési hőmérséklet-érzékelőt (X7 csatlakozó, 3. és 4. ér). Mérje meg a HBMU központi elektronika-modul szenzorbemenetet. Előírt érték: 3,3 V– leválasztott érzékelő esetén
183	Nincs melegvíz-készítés	A kilépési hőmérséklet-érzékelő szakadása (ha van ilyen)	Ellenőrizze a kilépési hőmérséklet-érzékelőt (X7 csatlakozó, 3. és 4. ér).
184	Az égő üzemzavara	Az előremenő hőmérséklet-érzékelő / biztonsági hőmérséklet-határoló termosztát rövidzárlata	Ellenőrizze az előremenő hőmérséklet-érzékelőt és a biztonsági hőmérséklet-határoló termosztátot. Ellenőrizze az érzékelőhöz futó vezetékeket. A meghibásodott alkatrészt szükség esetén cserélje. Oldja ki a készülék reteszelését.
299	Hibás dátum/idő	A valós idejű óra hibája	Ellenőrizze és szükség esetén állítsa be a dátumot és az időt.
346	Az égő üzemzavara	Ionizációs áram kalibrálási hibája	▪ Ellenőrizze a csatlakozási gáznyomást. ▪ Ellenőrizze a bemenetoldali szűrőbetétet a kombinált gázszabályozón szennyeződés tekintetében. ▪ Ellenőrizze az ionizációs elektródát szennyeződések tekintetében. ▪ Ellenőrizze az égéstermék-elvezető rendszert. Szükség esetén szüntesse meg az égéstermék-visszaáramlást. ▪ A kondenzvíz-elvezetés ellenőrzése (kondenzvíz torlódás). Oldja ki a készülék reteszelését.

▶▶

Üzemzavarjelzések (folytatás)

Hibakód a kijelzőn	A készülék viselkedése	Az üzemzavar oka	Intézkedés
347	Az égő üzemzavara	Égéstermék-visszaáramlás	Szüntesse meg az égéstermék-visszaáramlást. Ellenőrizze a teljes égéstermékutat az alábbiak tekintetében: ▪ Vízzsák által okozott égéstermék-torlódás (az égéstermék-elvezető rendszer túlságosan alacsony lejtése esetén), szűkület, dugulás. ▪ Amennyiben szükséges, javítsa ki az égéstermék-elvezető rendszert. Oldja ki a készülék reteszelését.
348	Az égő üzemzavara	Gázmodulációs szelep	Ha több hőfejlesztő van csatlakoztatva egy közös égéstermék-elvezető rendszerre: ellenőrizze, hogy az üzembe helyezési asszisztensben, a **„Közös kémény”** opció van-e beállítva. Ellenőrizze az égéstermék-elvezető rendszer szabad átjárhatóságát. Ha a hiba továbbra is fennáll, cserélje ki a gáz ventilátoregységet.
349	Az égő üzemzavara	A ventilátoregység nem ismeri fel helyesen a levegő tömegáramot.	▪ Ellenőrizze a porterhelést a bevezetett levegőben. ▪ Ellenőrizze az égőtestet szennyeződések szempontjából. Oldja ki a készülék reteszelését. Ha a hiba még egyszer fellép, cserélje ki a gáz ventilátoregységet.
350, 351	Az égő üzemzavara	Az égés közben mért ionizációs áram kiesik az érvényes tartományból	Cserélje ki a HBMU központi elektronika modult. Lásd a „HBMU központi elektronika-modul cseréje” fejezetet.
352	Az égő üzemzavara	Az égés szén-monoxid határértéke túllépve.	Ellenőrizze a teljes égéstermékutat az alábbiak tekintetében: ▪ Tömítetlenség ▪ Vízzsák által okozott égéstermék-torlódás (az égéstermék-elvezető rendszer túlságosan alacsony lejtése esetén) ▪ Szűkület ▪ Dugulás Amennyiben szükséges, javítsa ki az égéstermék-elvezető rendszert. Oldja ki a készülék reteszelését.
353	Üzemen kívül helyezés újraindítással meglévő igény esetén	Nem elegendő gázellátás, csökkentett égőteljesítmény	Ellenőrizze a gázellátást. Szemrevételezze a bemenetoldali szűrőbetétet a kombinált gázszabályozón szennyeződés tekintetében. Oldja ki a készülék reteszelését.

Üzemzavarjelzések (folytatás)

Hibakód a kijelzőn	A készülék viselkedése	Az üzemzavar oka	Intézkedés
354	Az égő üzemzavara	A gázmodulációs szelep tűrése kívül esik az érvényes tartományon	Cserélje ki a gáz ventilátoregységet.
355	Az égő üzemzavara	Analóg jel referenciavizsgálata: Már az égő indításakor (gyújtás alatt) is van lángjel.	Cserélje ki a HBMU központi elektronika modult. Lásd a „HBMU központi elektronika-modul cseréje” fejezetet.
359	Az égő üzemzavara	Nincs szikráztatás	▪ Ellenőrizze, hogy nem sérült-e a gyújtóelektróda szigetelése. ▪ Ellenőrizze, hogy a gyújtási szakaszban van-e 230 V~ a gyújtóegységnél. Ha nem, cserélje le a HBMU központi elektronika-modult. ▪ Ha a gyújtóegység bemeneten 230V~ van, de a hiba mégis fennáll, cserélje ki a gyújtóegységet. ▪ Ellenőrizze a gyújtóegység és a gyújtóelektróda csatlakozó- és összekötő vezetékeit. Oldja ki a készülék reteszelését.
361	Az égő üzemzavara	Égőindításkor nincs lángjel, ill. a lángjel nem elegendő.	Ellenőrizze az ionizációs elektródát és az összekötő vezetéket. Ellenőrizze a dugós csatlakozásokat laza érintkezés szempontjából. ***Fontos tudnivaló!*** *Az elektródákon lévő lerakódások az égést tápláló levegőben lévő idegen anyagokra utalnak. Ellenőrizze a felállítási helyiséget és az égéstermék-elvezető rendszert a lerakódás okai szempontjából. Pl. mosó-, tisztítószerek, testápolószerek, lerakódások a bevezetett levegő útjában (kürtő)* Oldja ki a készülék reteszelését.
364	Az égő üzemzavara	Belső hiba.	Cserélje ki a HBMU központi elektronika modult.
365	Az égő üzemzavara	A gázszelep reléérintkezőjének visszajelzése nem elfogadható (relé érintkező „összeégett”)	Cserélje le a HBMU modult (központi elektronika).
366, 367	Az égő üzemzavara	Nem kapcsol ki a gázszelep áramellátása.	Cserélje le a HBMU modult (központi elektronika). Lásd a „HBMU központi elektronika-modul cseréje” fejezetet.

Üzemzavarjelzések (folytatás)

Hibakód a kijelzőn	A készülék viselkedése	Az üzemzavar oka	Intézkedés
369	Az égő üzemzavara	Kialszik a láng közvetlenül a lángképződés után (a biztonsági idő alatt)	Ellenőrizze a gázellátást (a gáznyomást és a gázáramlásőrt). Ellenőrizze az égéstermék-elvezető rendszerben az égéstermék visszaáramlást. Ellenőrizze az ionizációs elektródát: ▪ távolság az égőtesttől ▪ Az elektróda szennyeződése Oldja ki a készülék reteszelését.
370	Az égő üzemzavara	A gázszelep vagy a modulációs tekercs nem zár.	Oldja ki a készülék reteszelését. Ha a hiba újra fellép, cserélje ki a ventilátoregységet.
371	Az égő üzemzavara	A ventilátor fordulatszáma túl alacsony	Ellenőrizze a ventilátort. Ellenőrizze a ventilátor összekötő vezetékeit. Ellenőrizze a ventilátor feszültségellátását. Oldja ki a készülék reteszelését.

Üzemzavarjelzések (folytatás)

Hibakód a kijelzőn	A készülék viselkedése	Az üzemzavar oka	Intézkedés
372	Az égő üzemzavara	A láng ismételten kialszik a kalibrálás során	▪ Ellenőrizze az ionizációs elektródát és az összekötő vezetéket. ▪ Ellenőrizze a dugós csatlakozásokat laza érintkezés szempontjából. ▪ Ellenőrizze az égéstermék-elvezető rendszert. Szükség esetén szüntesse meg az égéstermék-visszaáramlást. ▪ Ellenőrizze a berendezést kondenzvíztorlódás tekintetében. ▪ Ellenőrizze a kombinált gázszabályozó bemenete és a bemenetoldali szűrőbetét szennyezettségét. ***Fontos tudnivaló!*** *A vízkárok elkerülése érdekében szerelje le a ventilátoregységet az égő kiszerelése előtt. Az elektródákon lévő lerakódások az égést tápláló levegőben lévő idegen anyagokra utalnak.* Ellenőrizze a felállítási helyiséget és az égéstermék-elvezető rendszert a lerakódás okai szempontjából. Pl. mosó-, tisztítószerek, festékpolószerek, lerakódások a bevezetett levegő útjában (kémény). Amennyiben kicseréli az égőtestet és az ionizációs elektródát, tisztítsa meg a ventilátoregységet, a gáz-levegő-csatornát és a venturi hosszabbítót is. Oldja ki a készülék reteszelését.
373	Az égő üzemzavara	Túl alacsony hőleadás a kalibrálás során A hőmérsékletőr kikapcsolt.	▪ Gondoskodjon elegendő hőleadásról. ▪ Ellenőrizze a keringető szivattyút, hiba, vízkövesedés vagy dugulás tekintetében. ▪ Ellenőrizze a 3 járatú váltószelep működését. Légtelenítse a rendszert. ▪ Ellenőrizze a térfogatáram-érzékelő működését. Oldja ki a készülék reteszelését.

Üzemzavarjelzések (folytatás)

Hibakód a kijelzőn	A készülék viselkedése	Az üzemzavar oka	Intézkedés
374	Az égő folyamatosan újraindul	Ionizációs áram kalibrálásának előkészítése: az előkalibrálás stabilizálási feltételei nem teljesülnek.	▪ Ellenőrizze az ionizációs elektródát és az összekötő vezetéket. ▪ Ellenőrizze a dugós csatlakozásokat laza érintkezés szempontjából. Ellenőrizze az égéstermék-elvezető rendszert. Szükség esetén szüntesse meg az égéstermék-visszaáramlást. ▪ Ellenőrizze a berendezést kondenzvíztorlódás tekintetében. Ellenőrizze a kombinált gázszabályozó bemenete és a bemenetoldali szűrőbetét szennyezettségét. ***Fontos tudnivaló!*** *A vízkárok elkerülése érdekében szerelje le a ventilátoregységet az égő kiszerelése előtt.* *Az elektródákon lévő lerakódások az égést tápláló levegőben lévő idegen anyagokra utalnak. Ellenőrizze a felállítási helyiséget és az égéstermék-elvezető rendszert a lerakódás okai szempontjából. Pl. mosó-, tisztítószerek, testápolószerek, lerakódások a bevezetett levegő útjában (kémény).* *Amennyiben kicseréli az égőtestet és az ionizációs elektródát, tisztítsa meg a ventilátoregységet, a gáz-levegő-csatornát és a venturi hosszabbítót is.* Oldja ki a készülék reteszelését.

Üzemzavarjelzések (folytatás)

Hibakód a kijelzőn	A készülék viselkedése	Az üzemzavar oka	Intézkedés
375	Az égő újraindul.	Ionizációs áram kalibrálás végrehajtása: a kalibrálás nem hajtható végre. Nem teljesül a minimális érték vagy a megszakítási feltétel.	▪ Ellenőrizze az ionizációs elektródát és az összekötő vezetéket. ▪ Ellenőrizze a dugós csatlakozásokat laza érintkezés szempontjából. Ellenőrizze az égéstermékelvezető rendszert. Szükség esetén szüntesse meg az égéstermék-visszaáramlást. ▪ Ellenőrizze a berendezést kondenzvíztorlódás tekintetében. Ellenőrizze a kombinált gázszabályozó bemenete és a bemenetoldali szűrőbetét szennyezettségét. ***Fontos tudnivaló!*** *A vízkárok elkerülése érdekében szerelje le a ventilátoregységet az égő kiszerelése előtt.* *Az elektródákon lévő lerakódások az égést tápláló levegőben lévő idegen anyagokra utalnak. Ellenőrizze a felállítási helyiséget és az égéstermék-elvezető rendszert a lerakódás okai szempontjából (pl. mosó-, tisztítószerek, testápolószerek vagy lerakódások a bevezetett levegő útjában / kéményben).* *Amennyiben kicseréli az égőtestet és az ionizációs elektródát, tisztítsa meg a ventilátoregységet, a gáz-levegő-csatornát és a venturi hosszabbítót is.* Oldja ki a készülék reteszelését.

Üzemzavarjelzések (folytatás)

Hibakód a kijelzőn	A készülék viselkedése	Az üzemzavar oka	Intézkedés
376	Az égő üzemzavara	Az előző értékhez képest látható eltérés nem hihető.	▪ Ellenőrizze az ionizációs elektródát és az összekötő vezetéket. ▪ Ellenőrizze a dugós csatlakozásokat laza érintkezés szempontjából. Ellenőrizze az égéstermék-elvezető rendszert. Szükség esetén szüntesse meg az égéstermék-visszaáramlást. ▪ Ellenőrizze a berendezést kondenzvíztorlódás tekintetében. Ellenőrizze a kombinált gázszabályozó bemenete és a bemenetoldali szűrőbetét szennyezettségét. ***Fontos tudnivaló!*** *A vízkárok elkerülése érdekében szerelje le a ventilátoregységet az égő kiszerelése előtt.* *Az elektródákon lévő lerakódások az égést tápláló levegőben lévő idegen anyagokra utalnak. Ellenőrizze a felállítási helyiséget és az égéstermék-elvezető rendszert a lerakódás okai szempontjából (pl. mosó-, tisztítószerek, testápolószerek vagy lerakódások a bevezetett levegő útjában / kéményben).* *Amennyiben kicseréli az égőtestet és az ionizációs elektródát, tisztítsa meg a ventilátoregységet, a gáz-levegő-csatornát és a venturi hosszabbítót is.* Oldja ki a készülék reteszelését.
377	Az égő üzemzavara	Kalibrálási ionizációs áram nyomon követése: az utánkalibrálás stabilizálási feltételei nem teljesülnek.	Ellenőrizze a gázfajta beállítását. Ha a hiba ismét fellép, cserélje ki a HBMU központi elektronika-modult. Lásd a „HBMU központi elektronika-modul cseréje” fejezetet. Oldja ki a készülék reteszelését.
378	Az égő üzemzavara	Kialszik a láng a stabilizációs vagy működési szakaszban	▪ Ellenőrizze a gázellátást (a gáznyomást és a gázáramlásőrt). ▪ Ellenőrizze az égéstermék-visszaáramlást. ▪ Ellenőrizze az ionizációs elektróda és az égőtest szennyeződését. Oldja ki a készülék reteszelését.
379	Az égő üzemzavara	Nincs lángjel, illetve a lángjel nem elegendő.	▪ Ellenőrizze az ionizációs elektróda összekötő vezetékének sérülését és stabil helyzetét. ▪ Ellenőrizze az ionizációs elektródát. Szükség esetén cserélje ki. Oldja ki a készülék reteszelését.

Üzemzavarjelzések (folytatás)

Hibakód a kijelzőn	A készülék viselkedése	Az üzemzavar oka	Intézkedés
380	Az égő üzemzavara	Kialszik a láng közvetlenül a lángképződés után (a biztonsági idő alatt)	Ellenőrizze a gázellátást (a gáznyomást és a gázáramlásőrt). Ellenőrizze az égéstermék-elvezető rendszerben az égéstermék visszaáramlást. Ellenőrizze az ionizációs elektródát és az égőtestet: ▪ távolság az égőtesttől ▪ Az elektróda szennyeződése Oldja ki a készülék reteszelését.
381	Az égő üzemzavara	Kialszik a láng a működési szakaszban	Ellenőrizze a gázellátást (a gáznyomást és a gázáramlásőrt). Ellenőrizze az égéstermék-elvezető rendszerben az égéstermék visszaáramlást. Ellenőrizze az ionizációs elektródát és az égőtestet: ▪ távolság az égőtesttől ▪ Az elektróda szennyeződése Oldja ki a készülék reteszelését.
382	Az égő üzemzavara	A hibaszámláló túllépte a határértéket.	Oldja ki a készülék reteszelését. Hibaelemzés elvégzése a hiba előzmények alapján.
383, 384	Az égő üzemzavara	A gázvezeték lehetséges szennyeződése	▪ Ellenőrizze a gázvezeték esetleges szennyeződését. ▪ Ellenőrizze a csatlakozási gáznyomást. ▪ Szükség esetén cserélje ki a gáz ventilátoregységet. Oldja ki a készülék reteszelését.
385	Az égő üzemzavara	Ionizációs áram 1. jelének rövidzárlata A HBMU központi elektronika-modul meghibásodott	Ellenőrizze az IO-elektróda testzárlatát. Ha a hiba továbbra is fennáll, cserélje ki a HBMU központi elektronika-modult. Oldja ki a készülék reteszelését.
386	Az égő üzemzavara	A HBMU központi elektronika-modul meghibásodott	Cserélje ki a HBMU központi elektronika modult. Lásd a „HBMU központi elektronika-modul cseréje” fejezetet. Oldja ki a készülék reteszelését.
387	Az égő üzemzavara	Ionizációs áram testzárlat, a HBMU központi elektronika-modul meghibásodott.	Ellenőrizze az ionizációs elektródát és az összekötő vezetéket. Ha a hiba továbbra is fennáll, cserélje ki a HBMU központi elektronika-modult. Lásd a „HBMU központi elektronika-modul cseréje” fejezetet. Oldja ki a készülék reteszelését.

Üzemzavarjelzések (folytatás)

Hibakód a kijelzőn	A készülék viselkedése	Az üzemzavar oka	Intézkedés
388	Az égő üzemzavara	A HBMU központi elektronika-modul meghibásodott	Cserélje ki a HBMU központi elektronika modult. Lásd a „HBMU központi elektronika-modul cseréje” fejezetet. Oldja ki a készülék reteszelését.
393	Az égő üzemzavara	2. égéstermék hőmérséklet-érzékelő rövidzárlata	Ellenőrizze a 2. égéstermék hőmérséklet-érzékelőt és az érzékelő vezetékeit. Oldja ki a készülék reteszelését.
394	Az égő üzemzavara	2. égéstermék hőmérséklet-érzékelő szakadása	Ellenőrizze a 2. égéstermék hőmérséklet-érzékelőt és az érzékelő vezetékeit. Szükség esetén cserélje ki az érzékelőt. Oldja ki a készülék reteszelését.
399	Az égő üzemzavara	IO-elektróda testzárlat, a HBMU központi elektronika-modul meghibásodott	Ellenőrizze az IO-elektróda testzárlatát. Ha a hiba továbbra is fennáll, cserélje ki a HBMU központi elektronika-modult. Lásd a „HBMU központi elektronika-modul cseréje” fejezetet. Oldja ki a készülék reteszelését.
400	Az égő üzemzavara	A HBMU központi elektronika-modul meghibásodott	Cserélje ki a HBMU központi elektronika modult. Lásd a „HBMU központi elektronika-modul cseréje” fejezetet. Oldja ki a készülék reteszelését.
401	Az égő üzemzavara	IO-elektróda testzárlat, a HBMU központi elektronika-modul meghibásodott	Ellenőrizze az IO-elektróda testzárlatát. Ha a hiba továbbra is fennáll, cserélje ki a HBMU központi elektronika-modult. Lásd a „HBMU központi elektronika-modul cseréje” fejezetet. Oldja ki a készülék reteszelését.
402	Az égő üzemzavara	A HBMU központi elektronika-modul meghibásodott	Cserélje ki a HBMU központi elektronika modult. Lásd a „HBMU központi elektronika-modul cseréje” fejezetet. Oldja ki a készülék reteszelését.
403	Az égő üzemzavara	Ionizációs elektróda testzárlat, a HBMU központi elektronika-modul meghibásodott	Ellenőrizze az IO-elektróda testzárlatát. Ha a hiba továbbra is fennáll, cserélje ki a HBMU központi elektronika-modult. Lásd a „HBMU központi elektronika-modul cseréje” fejezetet. Oldja ki a készülék reteszelését.
404	Az égő üzemzavara	A HBMU központi elektronika-modul meghibásodott	Cserélje ki a HBMU központi elektronika modult. Lásd a „HBMU központi elektronika-modul cseréje” fejezetet. Oldja ki a készülék reteszelését.

Üzemzavarjelzések (folytatás)

Hibakód a kijelzőn	A készülék viselkedése	Az üzemzavar oka	Intézkedés
405	Az égő üzemzavara	Ionizációs elektróda testzárlat, a HBMU központi elektronika-modul meghibásodott	Ellenőrizze az IO-elektróda testzárlatát. Ha a hiba továbbra is fennáll, cserélje ki a HBMU központi elektronika-modult. Lásd a „HBMU központi elektronika-modul cseréje” fejezetet. Oldja ki a készülék reteszelését.
406, 408, 410	Az égő üzemzavara	A HBMU központi elektronika-modul meghibásodott	Cserélje ki a HBMU központi elektronika modult. Lásd a „HBMU központi elektronika-modul cseréje” fejezetet. Oldja ki a készülék reteszelését.
416	Az égő leállt	Az égéstermék hőmérséklet-érzékelő nincs megfelelően elhelyezve	Az égéstermék hőmérséklet-érzékelőt megfelelően szerelje be. Lásd: Karbantartás. A hiba elhárítása után végezze el a hálózat újraindítását.
417, 418	Az égő üzemzavara	A HBMU központi elektronika-modul meghibásodott	Cserélje ki a HBMU központi elektronika modult. Lásd a „HBMU központi elektronika-modul cseréje” fejezetet. Oldja ki a készülék reteszelését.
425	A berendezés szabályozóüzemben van, a mérlegkészítés nem működik A mérlegértékek a szoftvereszközzel tekinthetők meg.	Időszinkronizálás sikertelen	Állítsa be a pontos időt.
446	Az égő üzemzavara	Hőtermelő előremenő hőmérséklet-érzékelő / biztonsági hőmérséklet-határoló termosztát eltérése	Ellenőrizze az előremenő hőmérséklet-érzékelőt és a biztonsági hőmérséklet-határoló termosztátot. Ellenőrizze az érzékelőhöz futó vezetékeket és a dugaszokat. Oldja ki a készülék reteszelését.
447, 448	Az égő üzemzavara	Az ionizációs feszültség/ionizációs áram jelének eltérése	Cserélje ki a HBMU központi elektronika modult. Lásd a „HBMU központi elektronika-modul cseréje” fejezetet. Oldja ki a készülék reteszelését.
449, 450, 451, 452	Az égő üzemzavara	Hiba a program időbeli futásának felügyeleténél	Oldja ki a készülék reteszelését. Ha a hiba ismét fellép, cserélje ki a HBMU központi elektronika-modult. Lásd a „HBMU központi elektronika-modul cseréje” fejezetet.
453	Az égő üzemzavara	Lefutási sorrend szinkronizációs hibája	Oldja ki a készülék reteszelését. Ha a hiba ismét fellép, cserélje ki a HBMU központi elektronika-modult. Lásd a „HBMU központi elektronika-modul cseréje” fejezetet.
454	Az égő üzemzavara	A HBMU központi elektronika-modul hibás paraméterkészlete	A HBMU központi elektronika-modul helyes paramétereinek frissítése (flash).

Üzemzavarjelzések (folytatás)

Hibakód a kijelzőn	A készülék viselkedése	Az üzemzavar oka	Intézkedés
455, 456	Az égő üzemzavara	Hiba a program futásának felügyeleténél	Oldja ki a készülék reteszelését. Ha a hiba ismét fellép, cserélje ki a HBMU központi elektronika-modult. Lásd a „HBMU központi elektronika-modul cseréje” fejezetet.
457	Az égő üzemzavara	A ventilátor nehezen jár vagy blokkolva van.	Oldja ki a készülék reteszelését. Ellenőrizze a ventilátor nehéz járását. Erős szennyeződés vagy súrlódási zajok esetén cserélje ki a ventilátoregységet.
458	Az égő üzemzavara	Hibás reteszoldási szekvencia.	Ellenőrizze a HBMU modul és a HMI kezelőegység közötti összekötéseket. Oldja ki a készülék reteszelését.
461	Az égő üzemzavara	Égéstermék-csappantyú hibája.	Ellenőrizze az égéstermék-csappantyút.
462	Az égő üzemzavara	A külső gáz biztonsági szelep visszajelzése az égőindítás megszakítását okozza.	Ellenőrizze a biztonsági szelepet és a csatlakozásokat.
463	Az égő üzemzavara	Nem tiszta az égést tápláló levegő, égéstermék-visszaáramlás	Ellenőrizze az égéstermék-elvezető rendszer szennyeződését és az égéstermék-visszaáramlást. Szükség esetén tisztítsa meg az égéstermék-visszavezető rendszert. Oldja ki az égő reteszelését. ***Fontos tudnivaló!*** *Az elektródákon lévő lerakódások az égést tápláló levegőben lévő idegen anyagokra utalnak. Ellenőrizze a felállítási helyiséget és az égéstermék-elvezető rendszert a lerakódás okai szempontjából. Pl. mosó-, tisztítószerek, testápolószerek, lerakódások a bevezetett levegő útjában (kürtő).* *Amennyiben kicseréli az égőtestet és az ionizációs elektródát, tisztítsa meg a ventilátoregységet, a gáz-levegő-csatornát és a venturi hosszabbítót is.* *Oldja ki a készülék reteszelését.*

Üzemzavarjelzések (folytatás)

Hibakód a kijelzőn	A készülék viselkedése	Az üzemzavar oka	Intézkedés
464	Az égő üzemzavara	Az ionizációs áram az égő kalibrálása alatt túl alacsony. Az előző értékhez képest látható eltérés nem hihető.	▪ Ellenőrizze az ionizációs elektródát és az összekötő vezetéket. Ellenőrizze a dugós csatlakozásokat laza érintkezés szempontjából. ▪ Ellenőrizze, hogy nem magas-e a porterhelés a bevezetett levegőben (pl. építési munkálatok miatt). ▪ Ellenőrizze az égéstermék-elvezető rendszert. Szükség esetén szüntesse meg az égéstermék-visszaáramlást. ▪ Ellenőrizze a berendezést kondenzvíztorlódás tekintetében. Oldja ki a készülék reteszelését. ***Fontos tudnivaló!*** *A vízkárok elkerülése érdekében szerelje le a ventilátoregységet az égő kiszerelése előtt.* Ha az üzemzavar tartósan fennáll, cserélje ki a HBMU központi elektronikamodult: lásd a „HBMU központi elektronikamodul cseréje” fejezetet. ***Fontos tudnivaló!*** *Az elektródákon lévő lerakódások az égést tápláló levegőben lévő idegen anyagokra utalnak. Ellenőrizze a felállítási helyiséget és az égéstermék-elvezető rendszert a lerakódás okai szempontjából. Pl. mosó-, tisztítószerek, testápolószerek, lerakódások a bevezetett levegő útjában (kürtő).* *Amennyiben kicseréli az égőtestet és az ionizációs elektródát, tisztítsa meg a ventilátoregységet, a gáz-levegő-csatornát és a venturi hosszabbítót is.*

Üzemzavarjelzések (folytatás)

Hibakód a kijelzőn	A készülék viselkedése	Az üzemzavar oka	Intézkedés
467	Az égő üzemzavara	A gázellátás a kalibrálás során nem megfelelő. Szennyezett vagy alulméretezett gázvezeték.	▪ Ellenőrizze a gáz nyugalmi és áramlási nyomását. ▪ Ellenőrizze a helyszínen szerelendő gázvezeték és gázáramlás-felügyelő megfelelő méretezését. ▪ Ellenőrizze a kombinált gázszabályozó bemenete és a bemenetoldali szűrőbetét szennyezettségét. Oldja ki a készülék reteszelését. ***Fontos tudnivaló!*** *Pl. egy hegesztett gázvezeték szennyeződései eltömíthetik a kombinált gázszabályozó bemenetoldali szűrőbetétét.*
468	Az égő üzemzavara	Az ionizációs áram túl magas a kalibrálás során	Ellenőrizze az ionizációs elektróda és az égőtest közötti távolságot. Ellenőrizze, hogy nem magas-e a porterhelés a bevezetett levegőben (pl. építési munkálatok miatt). Oldja ki a készülék reteszelését. ***Fontos tudnivaló!*** *Az elektródákon lévő lerakódások a bevezetett levegőben lévő idegen anyagokra utalnak. Ellenőrizze a felállítási helyiséget és az égéstermék-elvezető rendszert a lerakódás okai szempontjából. Pl. mosó-, tisztítószerek, testápolószerek, lerakódások a bevezetett levegő útjában (kürtő).* *Amennyiben kicseréli az égőtestet és az ionizációs elektródát, tisztítsa meg a ventilátoregységet, a gáz-levegő-csatornát és a venturi hosszabbítót is.*
471	Nincs hőigény	Rendszernyomás-érzékelő nem áll rendelkezésre, megszakadt vagy rövidzárlat	▪ Ellenőrizze a rendszernyomás-érzékelőt (163 dugó). ▪ Ellenőrizze a vezetéket és a dugós csatlakozókat. ▪ Mérje meg, hogy az érzékelő tápfeszültsége 5 V⎓ értékű-e.
474	Az égő üzemzavara	Hiba a program időbeli futásának felügyeleténél	Oldja ki a készülék reteszelését. Ha a hiba ismét fellép, cserélje ki a HBMU központi elektronika-modult. Lásd a „HBMU központi elektronika-modul cseréje” fejezetet.
527, 528	Az égő üzemzavara	A HBMU központi elektronika-modul hibás paraméterkészlete	Írja felül a HBMU központi elektronika-modult a helyes paraméterkészlettel (flash).

Diagnózis

6194755

Üzemzavarjelzések (folytatás)

Hibakód a kijelzőn	A készülék viselkedése	Az üzemzavar oka	Intézkedés
540	Az égő üzemzavara	Kondenzvíztorlódás az égőtérben	▪ Ellenőrizze a berendezést kondenzvíztorlódás tekintetében. ▪ Ellenőrizze a kondenzvíz-elvezetést és a szifont. ▪ Szükség esetén cserélje ki a szigetelést, az elektródákat és az égőtestet. ***Fontos tudnivaló!*** *A vízkárok elkerülése érdekében szerelje le a ventilátoregységet az égő kiszerelése előtt.* Oldja ki a készülék reteszelését.
574	Szabályozóüzem a helyiséghőmérséklet figyelembevétele nélkül	Az 1-es fűtőkör helyiséghőmérséklet-érzékelője nem áll rendelkezésre	Ellenőrizze a fűtőkör külső helyiséghőmérséklet-érzékelőt vagy a távvezérlő helyiséghőmérséklet-érzékelőjét. Ellenőrizze a 933.6. paraméter beállítását
575	Szabályozóüzem a helyiséghőmérséklet figyelembevétele nélkül	Az 1-es fűtőkör helyiséghőmérséklet-érzékelőjének szakadása	Ellenőrizze a fűtőkör külső helyiséghőmérséklet-érzékelőt vagy a távvezérlő helyiséghőmérséklet-érzékelőjét.
576	Szabályozóüzem a helyiséghőmérséklet figyelembevétele nélkül	Az 1-es fűtőkör helyiséghőmérséklet-érzékelőjének rövidzárlata	Ellenőrizze a fűtőkör külső helyiséghőmérséklet-érzékelőt vagy a távvezérlő helyiséghőmérséklet-érzékelőjét.
577	Szabályozóüzem a helyiséghőmérséklet figyelembevétele nélkül	A 2-es fűtőkör helyiséghőmérséklet-érzékelője nem áll rendelkezésre	Ellenőrizze a fűtőkör külső helyiséghőmérséklet-érzékelőt vagy a távvezérlő helyiséghőmérséklet-érzékelőjét. Ellenőrizze a 934.6. paraméter beállítását
578	Szabályozóüzem a helyiséghőmérséklet figyelembevétele nélkül	A 2-es fűtőkör helyiséghőmérséklet-érzékelőjének szakadása	Ellenőrizze a fűtőkör külső helyiséghőmérséklet-érzékelőt vagy a távvezérlő helyiséghőmérséklet-érzékelőjét.
579	Szabályozóüzem a helyiséghőmérséklet figyelembevétele nélkül	A 2-es fűtőkör helyiséghőmérséklet-érzékelőjének rövidzárlata	Ellenőrizze a fűtőkör külső helyiséghőmérséklet-érzékelőt vagy a távvezérlő helyiséghőmérséklet-érzékelőjét.
682	Az égő üzemzavara	Légtömegáram-érzékelő nem áll rendelkezésre	Ellenőrizze a légtömegáram-érzékelőt.
683	Az égő üzemzavara	Meghibásodott a légtömegáram-érzékelő	Ellenőrizze a légtömegáram-érzékelőt.
684	Az égő üzemzavara	Visszaáramlás-gátló meghibásodott	Ellenőrizze a visszaáramlás-gátlót.
694	Az égő üzemzavara	Égéstermék hőmérséklethatároló eltérés jelösszehasonlítás	Ellenőrizze az érzékelőhöz futó vezetékeket és a dugaszokat. Ellenőrizze az érzékelőt. Szükség esetén cserélje ki az érzékelőt. Oldja ki a készülék reteszelését.

▶▶

Üzemzavarjelzések (folytatás)

Hibakód a kijelzőn	A készülék viselkedése	Az üzemzavar oka	Intézkedés
738	Normál üzem	Open Therm távvezérlő csatlakozik, de nincs konfigurálva	C.7 értékét állítsa 14-re az üzembe helyezési asszisztensben.
766	Az égőteljesítmény minimumra csökken	Túl magas az égéstermék-hőmérséklet.	Tisztítsa meg a fűtőfelületet. Végeztesse el a karbantartást.
767	Az égő üzemzavara	Túl magas az égéstermék-hőmérséklet.	Tisztítsa meg a fűtőfelületet. Végeztesse el a karbantartást.
799	Nincs fűtés, nincs melegvízkészítés	A központi fűtőköri szivattyú elektromos hibája. A rendszer nem működtethető, mert nem áll rendelkezésre térfogatáram.	Végezzen feszültség-visszaállítást. Ha a probléma ismét fellép, cserélje ki a fűtőköri szivattyút.
979	Folyamatos hőigény. A helyiséghőmérséklet túllépi az előírt értéket	A 96. csatlakozó **és** az OpenTherm bemenet is aktív, hőigényt jeleznek	***Fontos tudnivaló!*** *Csak egy bemenetet szabad használni. Vagy 96-os dugó* ***vagy*** *Open Therm.*
980	Nincs melegvíz-készítés	A víz térfogatáram túl alacsony	Ellenőrizze, hogy a tároló előremenő és visszatérő vezetéke nyitva van-e. Ellenőrizze a melegvíz beállítását az üzembe helyezési asszisztensben, szükség esetén módosítsa. Ellenőrizze a szivattyút. Szükség esetén cserélje ki. A melegvíz-készítés szünetidő a hálózat újraindításával szüntethető meg.
981	Nincs melegvíz-készítés	A víz térfogatáram túl alacsony	Ellenőrizze, hogy a tároló előremenő és visszatérő vezetéke nyitva van-e. Ellenőrizze a melegvíz beállítását az üzembe helyezési asszisztensben, szükség esetén módosítsa. Ellenőrizze a szivattyút. Szükség esetén cserélje ki. A melegvíz-készítés szünetidő a hálózat újraindításával szüntethető meg.
982	Nincs fűtés, nincs melegvízkészítés	1-es fűtőkör keringető szivattyúja szárazon fut	Ellenőrizze a membrános tágulási tartályt, ellenőrizze a keringető szivattyút.

Üzemzavarjelzés a kezelőegységen

Üzemzavar esetén a **„⚠”** üzenet jelenik meg a kijelzőn.

Fontos tudnivaló!
Amennyiben zavarjelző/gyűjtő berendezés van csatlakoztatva, akkor az most bekapcsol.

Üzemzavarjelzések lehívása

Érintse meg a következő felületeket:

1. ≡ és **OK** egyszerre, kb. 4 mp-ig, majd engedje el őket.
2. ∧/∨ az **„Er”** üzenetlistához
3. **OK**
4. A ∧/∨ megnyomásával az **„E.1, E.2...”** hibabejegyzés kiválasztásához.
5. **OK**
6. Megjelenik a hibakód.

   Fontos tudnivaló!
   Ha a hibakód 3 karakterből áll, akkor először az első két karakter, majd pedig az utolsó karakter jelenik meg.

Az üzemzavarjelzés nyugtázása

A hiba **„Er”** menüben történő előhívása esetén az üzemzavarjelzés automatikusan nyugtázásra kerül.

Nyugtázott üzemzavarjelzések lehívása

Érintse meg a következő felületeket:

1. „≡”
2. ∧/∨ Az **„Er”** kiválasztása
3. **OK**
4. ∧/∨ hibabejegyzéshez **„E.1 - E.5”** előhívása.
5. **OK**
6. ∧/∨ Hibakód megjelenítése.

Az üzemzavarjelzések kiolvasása az üzemzavarjelzés-tárolóból (üzemzavar napló)

Az 5 utoljára fellépett üzemzavar (elhárított is) bekerül a memóriába, így le lehet kérdezni őket.
Az üzemzavarok időrendi sorrendbe vannak rendezve.

Érintse meg a következő felületeket:

1. ≡ és **OK** egyszerre, kb. 4 mp-ig, majd engedje el őket.
2. ∧/∨ a **„b.4”** Üzemzavar napló megjelenítéséhez
3. **OK**
4. A ∧/∨ segítségével az **„E.1, E.2... vagy E.5”** hibabejegyzés kiválasztásához.
   Az üzeneteket lásd a „További üzenetek” fejezetben.
5. **OK**
6. ∧/∨ a kívánt üzenethez
7. **OK**

Az égő kireteszelése

A kijelzőn a [L kijelzés jelenik meg, és a ⚠ szimbólum villog.
Az égő üzemzavar miatt reteszelve van.
Oldja ki az égő reteszelését:

Fontos tudnivaló!
Az égő üzemzavarának kijelzését a ≡ 4 másodperces megérintésével tudja bezárni. Az üzemzavar utólagos megnyitása a ∧∨ egyidejű megérintésével lehetséges.
A reteszoldás csak az égő lehűlése után történhet.

Érintse meg a következő felületeket:

1. ∧∨ az üzemzavar sorszámának megjelenítéséhez.
2. Nyomja egyidejűleg a ∧ és ∨ gombot kb. 4 másodpercig.
   A kijelzőn megjelenik egy körbefutó sáv. Elindult a reteszoldási folyamat.
   Ha az üzemzavar már nem áll fenn, megjelenik a kezdőképernyő.

Az elektronikai modulok áttekintése

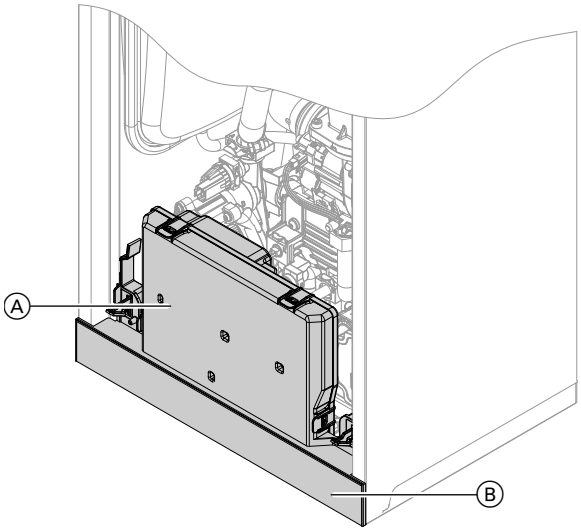

43. ábra

Ⓐ HBMU modul (központi elektronika)
Ⓑ Kezelőegység TCU 100 kommunikációs modullal

Üzemzavarjelzések

Fontos tudnivaló!
Diagnosztika és hibaelhárítás: lásd a „Karbantartás” fejezetben.
Az üzemzavarjelzések függnek a készülék felszereltségétől

7

A készülék viselkedése

Nincs melegvíz-készítés

Az üzemzavar oka

A tárolóhőmérséklet-érzékelő szakadása

Intézkedés

- Ellenőrizze a meleg víz beállítást az üzembe helyezési asszisztensben, szükség esetén korrigálja.
- Ellenőrizze a tárolóhőmérséklet-érzékelőt (S.T.S csatlakozókapocs).
- Mérje meg a feszültséget a HBMU központi elektronikai modul érzékelőbemenetén. Előírt érték: 3,3 V⎓ leválasztott érzékelő esetén

A meghibásodott alkatrészt szükség esetén cserélje.

8

A készülék viselkedése

Nincs melegvíz-készítés

Az üzemzavar oka

A tárolóhőmérséklet-érzékelő rövidzárlata

Intézkedés

Ellenőrizze a tárolóhőmérséklet-érzékelőt (S.T.S csatlakozókapocs).
A meghibásodott alkatrészt szükség esetén cserélje.

Üzemzavarjelzések (folytatás)

13

A készülék viselkedése

0 °C-os külső hőmérséklet szerint szabályoz.

Az üzemzavar oka

A külsőhőmérséklet-érzékelő szakadása

Intézkedés

- Ellenőrizze az üzembehelyezési asszisztens üzemmódot, szükség esetén hárítsa el a hibát.
- Ellenőrizze a külső hőmérséklet-érzékelőt és az érzékelő kapcsolatát (O.T.S. csatlakozókapocs).
- Mérje meg a feszültséget a HBMU központi elektronikai modul érzékelőbemenetén. Előírt érték: 3,3 V⎓ leválasztott érzékelő esetén

A meghibásodott alkatrészt szükség esetén cserélje.

14

A készülék viselkedése

0 °C-os külső hőmérséklet szerint szabályoz.

Az üzemzavar oka

Külsőhőmérséklet-érzékelő rövidzárlat

Intézkedés

Ellenőrizze a külső hőmérséklet-érzékelőt és az érzékelő kapcsolatát (O.T.S. csatlakozókapocs). Szükség esetén cserélje ki a hibás alkatrészeket.

49

A készülék viselkedése

Az égő üzemzavara

Az üzemzavar oka

Az égéstermék hőmérséklet-érzékelőjének szakadása

Intézkedés

Ellenőrizze az égéstermék hőmérsékletének érzékelőjét.
Oldja ki a készülék reteszelését.

50

A készülék viselkedése

Az égő üzemzavara

Az üzemzavar oka

Az égéstermék hőmérséklet-érzékelőjének rövidzárlata

Intézkedés

Ellenőrizze az égéstermék hőmérsékletének érzékelőjét.
Oldja ki a készülék reteszelését.

57

A készülék viselkedése

Szabályozóüzem a helyiség-hőmérséklet figyelembevétele nélkül

Az üzemzavar oka

A helyiséghőmérséklet-érzékelő szakadása

Intézkedés

- Ellenőrizze a távvezérlő üzembe helyezési beállítását.
- Ellenőrizze a külső helyiséghőmérséklet-érzékelő dugaszát és vezetékét.
- Ha nincs külső helyiséghőmérséklet-érzékelő, cserélje ki a kezelőegységet.

Üzemzavarjelzések (folytatás)

58

A készülék viselkedése

Szabályozóüzem a helyiség-hőmérséklet figyelembevétele nélkül

Az üzemzavar oka

A helyiséghőmérséklet-érzékelő rövidzárlata

Intézkedés

Ellenőrizze a külső helyiséghőmérséklet-érzékelő dugaszát és vezetékét.
Ha nincs külső helyiséghőmérséklet-érzékelő, cserélje ki a kezelőegységet.

59

A készülék viselkedése

Az égő blokkol, a kazánköri szivattyú kikapcsol. Nincs fűtés, nincs melegvíz-készítés

Az üzemzavar oka

Áramellátás feszültsége alacsony.

Intézkedés

Ellenőrizze a hálózati feszültséget.
Ha a feszültség rendben van és a hiba újra fellép, cserélje ki a ventilátoregységet.

62

A készülék viselkedése

Az égő üzemzavara

Az üzemzavar oka

Kioldott a biztonsági hőmérséklet-határoló termosztát.

Intézkedés

- Ellenőrizze a fűtési rendszer töltési szintjét.
- Ellenőrizze az előnyomást a MAG-ban. A szükséges rendszernyomás beállítása.
- Ellenőrizze, hogy van-e elegendő térfogatáram (keringető szivattyú).
- Ellenőrizze a 3-járatú váltószelep működését. Légtelenítse a rendszert.

Oldja ki a készülék reteszelését.

63

A készülék viselkedése

Az égő üzemzavara

Az üzemzavar oka

Az égéstermék hőmérséklet-határoló kioldott.

Intézkedés

- Ellenőrizze a fűtési rendszer töltési szintjét.
- Ellenőrizze az előnyomást a tág. tartályban. Állítsa be a szükséges rendszernyomást.
- Ellenőrizze, hogy van-e elegendő térfogatáram (keringető szivattyú).
- Ellenőrizze a 3-járatú váltószelep működését.

Légtelenítse a rendszert.
Oldja ki a készülék reteszelését az égéstermék-elvezető rendszer lehűlése után.

Üzemzavarjelzések (folytatás)

64

A készülék viselkedése

Szabályozott üzem, az égő újraindul.

Az üzemzavar oka

Kialszik a láng a stabilizációs vagy üzemi fázisban

Intézkedés

- Ellenőrizze a gázellátást (a gáznyomást és a gázáramlásőrt).
- Ellenőrizze az égéstermék-elvezető rendszerben az égéstermék visszaáramlást.
- Ellenőrizze az ionizációs elektródát (adott esetben cserélje ki): Ellenőrizze az elektróda és az égőtest közötti távolságot.

67

A készülék viselkedése

Az égő üzemzavara

Az üzemzavar oka

Az égés közben mért ionizációs áram kiesik az érvényes tartományból

Intézkedés

Ellenőrizze a gázellátást (a gáznyomást és a gázáramlásőrt), a kombinált gázszabályozót és a bemeneti szűrőt.

Ellenőrizze az ionizációs elektródát:
- Távolság az égőtesttől
- Ellenőrizze az elektróda/égőtest esetleges szennyeződését.

Ha a fenti intézkedések nem segítenek, cserélje ki a ventilátoregységet.
Oldja ki a készülék reteszelését.

68

A készülék viselkedése

Az égő üzemzavara

Az üzemzavar oka

Már az égő indításakor (gyújtás alatt) is van lángjel.

Intézkedés

Zárja el a gázelzáró csapot. Ellenőrizze az ionizációs elektróda összekötő vezetékét.
Oldja ki a készülék reteszelését.
Ha a hiba továbbra is fennáll, cserélje ki a HBMU központi elektronikai modult. Lásd „A HBMU központi elektronikai modul cseréje” című fejezetet.

69

A készülék viselkedése

Az égő üzemzavara

Az üzemzavar oka

Az égés közben mért ionizációs áram kiesik az érvényes tartományból

Üzemzavarjelzések (folytatás)

Intézkedés

Ellenőrizze az ionizációs elektródát:
- Ellenőrizze, hogy van-e szigetelő blokk az elektróda kerámia részén.
- Ellenőrizze a kombinált gázszabályozót: a Szerviz menüben a „b.6” Égőteljesítmény opciónál állítson be alsó hőteljesítményt kb. 4 percig. Ha hiba lép fel, cserélje ki a HBMU központi elektronika-modult. Lásd a „HBMU központi elektronika-modul cseréje” fejezetet.
- A Szerviz menü „b.6” Égőteljesítmény opciónál váltson az alsó hőteljesítményről a felsőre. Ha a hiba a moduláció során lép fel, ellenőrizze a bemeneti szűrő esetleges szennyeződését. Szükség esetén cserélje ki a ventilátoregységet.

70

A készülék viselkedése

Az égő üzemzavara

Az üzemzavar oka

HBMU központi elektronikai modul belső hibája

Intézkedés

Cserélje ki a HBMU modult (központi elektronika). Lásd a „HBMU központi elektronika-modul cseréje” fejezetet.

71

A készülék viselkedése

Az égő üzemzavara

Az üzemzavar oka

A ventilátor fordulatszáma túl alacsony

Intézkedés

- Ellenőrizze a ventilátort elakadás tekintetében.
- Ellenőrizze a gázfajtát és az égéstermék-elvezető rendszert.

Oldja ki a készülék reteszelését.

72

A készülék viselkedése

Az égő üzemzavara

Az üzemzavar oka

A ventilátor nem érte el a nyugalmi helyzetet.

Intézkedés

- Oldja ki a készülék reteszelését.
- Ha a hiba többször fellép, cserélje ki a ventilátoregységet.

73

A készülék viselkedése

Az égő üzemzavara

Az üzemzavar oka

Belső adatcserehiba

Intézkedés

- Oldja ki a készülék reteszelését.
- Ha a hiba ismét fellép, cserélje ki a HBMU központi elektronikai modult. Lásd „A HBMU központi elektronikai modul cseréje” című fejezetet.

Üzemzavarjelzések (folytatás)

74

A készülék viselkedése

Az égő blokkolva
A belső keringető szivattyú leállt. Nincs fűtés és nincs melegvíz-készítés

Az üzemzavar oka

A rendszernyomás túl alacsony

Intézkedés

Töltsön be vizet.

Légtelenítse a rendszert.

Ha a hiba ismét fellép:
- Ellenőrizze a berendezés nyomásérzékelőjét külső nyomásmérővel.
- Ellenőrizze a membrános tágulási tartály előnyomását.
- Ellenőrizze a berendezés-nyomás előírt értéket és tartományt.

75

A készülék viselkedése

Az égő üzemzavara

Az üzemzavar oka

Nincs térfogatáram

Intézkedés

- Nyissa ki a KFE-csapokat.
- Pótolja a fűtővizet a megfelelő nyomás eléréséig.
- Cserélje ki a térfogatáram-érzékelőt (ha van). Cserélje ki a szivattyút.

77

A készülék viselkedése

Az égő üzemzavara

Az üzemzavar oka

HBMU központi elektronikai modul adattároló

Intézkedés

Oldja fel a készülék reteszelését.
Paraméterezze újra a HBMU központi elektronikai modult.
Ha a hiba ismét fellép, cserélje ki a HBMU központi elektronikai modult. Lásd „A HBMU központi elektronikai modul cseréje” című fejezetet.

78

A készülék viselkedése

Normál üzem

Az üzemzavar oka

A központi elektronikamodul és a kezelőegység közötti kommunikáció üzemzavara/megszakadása

Intézkedés

Ellenőrizze a központi vezérlő és a kezelőegység közötti vezetéket és dugaszolható csatlakozókat.
Ellenőrizze a vezetékek helyes vezetését/helyzetét.

87

A készülék viselkedése

Az égő leállt. A belső szivattyú kikapcsolt. Nincs fűtés és nincs melegvíz-készítés.

Az üzemzavar oka

Túl nagy a rendszernyomás

Üzemzavarjelzések (folytatás)

Intézkedés

- Ellenőrizze a rendszernyomást. Szükség esetén korrigálja.
- Ellenőrizze a membrános tágulási tartály előnyomását.
- Ellenőrizze, hogy a KFE csapok meg vannak-e nyitva.
- Ellenőrizze a berendezést külső nyomásmérővel.

89

A készülék viselkedése

Nincs fűtés és nincs melegvíz-készítés

Az üzemzavar oka

A belső szivattyú beszorult

Intézkedés

Ellenőrizze a szivattyút. Szükség esetén cserélje ki.

95

A készülék viselkedése

Szabályozóüzem

Az üzemzavar oka

Open Therm távvezérlő nem csatlakozik

Intézkedés

- Ellenőrizze az Open Therm távvezérlőhöz való csatlakozást.
- Ha nem kívánja használni az Open Therm-et, az üzembehelyezési asszisztens **„C.7”** pontjában állítson be 14-től eltérő értéket.

102

A készülék viselkedése

Nincs internetkapcsolat

Az üzemzavar oka

A központi elektronikamodul és a Wi-Fi kommunikációs modul közötti kommunikáció zavart/megszakadt.

Intézkedés

Ellenőrizze a HBMU központi elektronikai modul és a Wi-Fi kommunikációs modul közti vezetékeket és dugós csatlakozásokat.

103

A készülék viselkedése

Normál üzem

Az üzemzavar oka

HMI kezelőegység belső adatcserehiba

Intézkedés

Ellenőrizze a központi vezérlő és a kezelőegység közötti vezetéket és dugaszolható csatlakozókat.

104

A készülék viselkedése

Az EM-EA1 bővítőmodul (DIO elektronikai modul) konfigurációjától függően

Az üzemzavar oka

Külső üzemzavarjelzés-bemenet aktív

Intézkedés

Ellenőrizze a csatlakoztatott külső készüléket.

Üzemzavarjelzések (folytatás)

142

A készülék viselkedése

Az égő üzemzavara

Az üzemzavar oka

Ventilátoregység belső CAN-busz kommunikációs hiba.

Intézkedés

- Ellenőrizze a ventilátoregység működését, ehhez ellenőrizze a ventilátoregység léptetőmotorját (referenciamozgás hálózat-be esetén).
- Ha a hiba továbbra is fennáll, ellenőrizze a CAN-BUS dugós csatlakozóit és vezetékeit.
- Ellenőrizze a többi CAN-BUS résztvevőt. Ha a hiba újra fellép, cserélje ki a ventilátoregységet.

161

A készülék viselkedése

Az égő üzemzavara

Az üzemzavar oka

HBMU központi elektronika modul adattároló hozzáférési hiba

Intézkedés

Oldja ki a készülék reteszelését.
Ha a hiba ismét fellép, cserélje ki a HBMU központi elektronikai modult. Lásd „A HBMU központi elektronikai modul cseréje” című fejezetet.

163

A készülék viselkedése

Az égő üzemzavara

Az üzemzavar oka

HBMU központi elektronikai modul adattároló-hozzáférés ellenőrzőösszeg-hiba

Intézkedés

Oldja ki a készülék reteszelését.
Ha a hiba ismét fellép, cserélje ki a HBMU központi elektronikai modult. Lásd „A HBMU központi elektronikai modul cseréje” című fejezetet.

182

A készülék viselkedése

Nincs melegvíz-készítés

Az üzemzavar oka

A kilépési hőmérséklet-érzékelő rövidzárlata (ha van ilyen)

Intézkedés

Ellenőrizze a kilépési hőmérséklet-érzékelőt (X7 csatlakozó, 3-as és 4-es ér). Mérje meg az érzékelőbemenetet a HBMU központi elektronikai modulnál. Előírt érték: 3,3 V– leválasztott érzékelő esetén

183

A készülék viselkedése

Nincs melegvíz-készítés

Az üzemzavar oka

A kilépési hőmérséklet-érzékelő szakadása (ha van ilyen)

Intézkedés

Ellenőrizze a kilépési hőmérséklet-érzékelőt (X7 csatlakozó, 3. és 4. ér).

Üzemzavarjelzések (folytatás)

184

A készülék viselkedése

Az égő üzemzavara

Az üzemzavar oka

Az előremenő hőmérséklet-érzékelő vagy a biztonsági hőmérséklet-határoló termosztát rövidzárlata

Intézkedés

Ellenőrizze az előremenő hőmérséklet-érzékelőt és a biztonsági hőmérséklet-határoló termosztátot. Ellenőrizze az érzékelőhöz futó vezetékeket. A meghibásodott alkatrészt szükség esetén cserélje. Oldja ki a készülék reteszelését.

185

A készülék viselkedése

Az égő üzemzavara

Az üzemzavar oka

Az előremenő hőmérséklet-érzékelő vagy a biztonsági hőmérséklet-határoló termosztát szakadása

Intézkedés

Ellenőrizze az előremenő hőmérséklet-érzékelőt és a biztonsági hőmérséklet-határoló termosztátot. Ellenőrizze az érzékelőhöz futó vezetékeket. A meghibásodott alkatrészt szükség esetén cserélje. Oldja ki a készülék reteszelését.

299

A készülék viselkedése

Hibás dátum/idő

Az üzemzavar oka

A valós idejű óra hibája

Intézkedés

Állítsa vissza a dátumot és az időt. Ha a hiba ezzel nem szüntethető meg, cserélje ki a HBMU központi elektronikai modult.

Fontos tudnivaló!
A beállítás a ViAssistant vagy a ViGuide segítségével végezhető el.

345

A készülék viselkedése

Égő blokkolva, automatikus engedélyezés a készülék lehűlése után. Automatikus újraindulás

Az üzemzavar oka

A hőmérsékletőr kioldott.

Intézkedés

- Gondoskodjon elegendő hőleadásról.
- Ellenőrizze a fűtési rendszer töltési szintjét.
- Ellenőrizze az előnyomást a tág. tartályban. Állítsa be a szükséges rendszernyomást.
- Ellenőrizze, hogy van-e elegendő térfogatáram (szivattyú).
- Ellenőrizze a 3-járatú váltószelep működését. Légtelenítse a rendszert.

Ha a hiba a melegvíz-készítés során lép fel: ellenőrizze a vízmelegítő vagy a lemezes hőcserélő esetleges szennyeződését és vízkövesedését.

346

A készülék viselkedése

Az égő üzemzavara

Az üzemzavar oka

Ionizációs áram kalibrálási hibája

Üzemzavarjelzések (folytatás)

Intézkedés

- Ellenőrizze a csatlakozási gáznyomást.
- Ellenőrizze a bemenetoldali szűrőbetétet a kombinált gázszabályozón szennyeződés tekintetében.
- Ellenőrizze az ionizációs elektródát szennyeződések tekintetében.
- Ellenőrizze az égéstermék-elvezető rendszert. Szükség esetén szüntesse meg az égéstermék-visszaáramlást.
- Ellenőrizze a kondenzvíz-elvezetést (kondenzvíz torlódás).

Oldja ki a készülék reteszelését.

347

A készülék viselkedése

Az égő üzemzavara

Az üzemzavar oka

Égéstermék-visszaáramlás

Intézkedés

Szüntesse meg az égéstermék-visszaáramlást. Ellenőrizze a teljes égéstermékutat az alábbiak tekintetében:

- Égéstermék-torlódás pl. vízdugó miatt (az égéstermék-elvezető rendszer túlságosan alacsony lejtése esetén), szűkület, eltömődés.
- Amennyiben szükséges, javítsa ki az égéstermék-elvezető rendszert.
- Oldja ki a készülék reteszelését.

348

A készülék viselkedése

Az égő üzemzavara

Az üzemzavar oka

Gázmodulációs szelep

Intézkedés

Ha több hőtermelő van csatlakoztatva egy közös égéstermék-elvezető rendszerre: ellenőrizze, hogy az üzembe helyezési asszisztensben, a **„Közös kémény”** opció van-e beállítva.
Ellenőrizze az égéstermék-elvezető rendszer szabad átjárhatóságát.
Ha a hiba továbbra is fennáll, cserélje ki a gáz ventilátoregységet.

349

A készülék viselkedése

Az égő üzemzavara

Az üzemzavar oka

A ventilátoregység nem ismeri fel helyesen a levegőtömegáramot.

Intézkedés

- Ellenőrizze a porterhelést a bevezetett levegőben.
- Ellenőrizze az égőtestet szennyeződések szempontjából.

Oldja ki a készülék reteszelését. Ha a hiba még egyszer fellép, cserélje ki a gáz ventilátoregységet.

350

A készülék viselkedése

Az égő üzemzavara

Az üzemzavar oka

Az ionizációs áram nincs az érvényes tartományban

Intézkedés

Cserélje ki a HBMU központi elektronikai modult. Lásd „A HBMU központi elektronikai modul cseréje” című fejezetet.

Üzemzavarjelzések (folytatás)

351

A készülék viselkedése

Az égő üzemzavara

Az üzemzavar oka

Az ionizációs áram nincs az érvényes tartományban

Intézkedés

Cserélje ki a HBMU központi elektronikai modult. Lásd „A HBMU központi elektronikai modul cseréje” című fejezetet.

352

A készülék viselkedése

Az égő üzemzavara

Az üzemzavar oka

Az égés szén-monoxid határértéke túllépve.

Intézkedés

Ellenőrizze a teljes égéstermékutat az alábbiak tekintetében:
- Tömítetlenség
- Vízzsák által okozott égéstermék-torlódás (az égéstermék-elvezető rendszer túlságosan alacsony lejtése esetén)
- Szűkület
- Dugulás

Amennyiben szükséges, javítsa ki az égéstermék-elvezető rendszert.
Oldja ki a készülék reteszelését.

353

A készülék viselkedése

Üzemen kívül helyezés újraindítással meglévő igény esetén

Az üzemzavar oka

Nem elegendő gázellátás, csökkentett égőteljesítmény

Intézkedés

Ellenőrizze a gázellátást.
Szemrevételezze a bemenetoldali szűrőbetétet a kombinált gázszabályozón szennyeződés tekintetében.
Oldja ki a készülék reteszelését.

354

A készülék viselkedése

Az égő üzemzavara

Az üzemzavar oka

A gázmodulációs szelep tűrése kívül esik az érvényes tartományon

Intézkedés

Cserélje ki a gáz ventilátoregységet.

Üzemzavarjelzések (folytatás)

355

A készülék viselkedése

Az égő üzemzavara

Az üzemzavar oka

Kondenzvíz-torlódás vagy analóg jel referenciavizsgálata: Már az égő indításakor (gyújtás alatt) is van lángjel.
Gyújtótranszformátor hibás működés.

Intézkedés

- Kondenzvíz-torlódás esetén: cserélje ki szigetelést, az elektródákat és égőtesteket.
  Fontos tudnivaló!
  Az égő felnyitása előtt szerelje le a ventilátoregységet. Védje az elektronikát a vízkároktól.
- Cserélje ki a HBMU központi elektronikai modult. Lásd „A HBMU központi elektronikai modul cseréje” című fejezetet.
- Ellenőrizze a gyújtótranszformátort és a gyújtóvezetéket. Szükség esetén cserélje ki.

359

A készülék viselkedése

Az égő üzemzavara

Az üzemzavar oka

Nincs szikráztatás

Intézkedés

- Ellenőrizze, hogy nem sérült-e a gyújtóelektróda szigetelése.
- Ellenőrizze, hogy a gyújtási fázisban van-e 230 V~ a gyújtómodulra kapcsolva. Ha nem, cserélje ki a HBMU központi elektronikai modult.
- Ha a gyújtóegység bemenetén van 230V~, de a hiba mégis fennáll, cserélje ki a gyújtóegységet.
- Ellenőrizze a gyújtóegység és a gyújtóelektróda csatlakozó- és összekötő vezetékeit.

Oldja ki a készülék reteszelését.

361

A készülék viselkedése

Az égő üzemzavara

Az üzemzavar oka

Égőindításkor nincs lángjel, ill. a lángjel nem elegendő.

Intézkedés

Ellenőrizze az ionizációs elektródát és az összekötő vezetéket. Ellenőrizze a dugós csatlakozásokat laza érintkezés szempontjából.

Fontos tudnivaló!
Az elektródákon lévő lerakódások arra utalnak, hogy idegen anyagok találhatók az égést tápláló levegőben. Ellenőrizze a telepítési helyiséget és az égéstermék-elvezető rendszert, és keresse meg, mi okozhatja a lerakódásokat. pl. mosó-, tisztítószerek, testápolószerek vagy lerakódások a bevezetett levegő útjában (égéstermék-elvezető rendszer)

Oldja ki a készülék reteszelését.

364

A készülék viselkedése

Az égő üzemzavara

Az üzemzavar oka

Belső rendszerhiba.

Intézkedés

A 364-es zavar mindig a következő zavarok egyikével lép fel:
- 67
- 348
- 349

Üzemzavarjelzések (folytatás)

Ellenőrizze a hibákat.

Ha a 364-es hiba továbbra is jelentkezik, cserélje ki a HBMU központi elektronikai modult.

365

A készülék viselkedése

Az égő üzemzavara

Az üzemzavar oka

A gázszelep reléérintkezőjének visszajelzése nem elfogadható (relé érintkező „összeégett”)

Intézkedés

Cserélje ki a HBMU központi elektronikai modult.

366

A készülék viselkedése

Az égő üzemzavara

Az üzemzavar oka

Nem kapcsol ki a gázszelep áramellátása.

Intézkedés

Cserélje ki a HBMU központi elektronikai modult. Lásd „A HBMU központi elektronikai modul cseréje” című fejezetet.

367

A készülék viselkedése

Az égő üzemzavara

Az üzemzavar oka

Nem kapcsol ki a gázszelep áramellátása.

Intézkedés

Cserélje ki a HBMU központi elektronikai modult. Lásd „A HBMU központi elektronikai modul cseréje” című fejezetet.

369

A készülék viselkedése

Az égő üzemzavara

Az üzemzavar oka

Kialszik a láng közvetlenül a lángképződés után (a biztonsági idő alatt)

Intézkedés

Ellenőrizze a gázellátást (a gáznyomást és a gázáramlásőrt).

Ellenőrizze az égéstermék-elvezető rendszerben az égéstermék visszaáramlást.

Ellenőrizze az ionizációs elektródát:
- Távolság az égőtesttől
- Az elektróda szennyeződése

Oldja ki a készülék reteszelését.

370

A készülék viselkedése

Az égő üzemzavara

Az üzemzavar oka

A tüzelőanyag-relé visszajelzése nem hihető

Üzemzavarjelzések (folytatás)

Intézkedés

1. Oldja fel a készülék reteszelését.
2. Az automatikus reléellenőrzés elindításához indítsa el az égőt kézzel legalább háromszor egymás után.
3. Ha az üzenet 3 égőindítás után ismét megjelenik, cserélje ki a HBMU központi elektronikai modult.

371

A készülék viselkedése

Az égő üzemzavara

Az üzemzavar oka

A ventilátor fordulatszáma túl alacsony

Intézkedés

Ellenőrizze a ventilátort.
Ellenőrizze a ventilátor összekötő vezetékeit.
Ellenőrizze a ventilátor feszültségellátását.
Oldja ki a készülék reteszelését.

372

A készülék viselkedése

Az égő üzemzavara

Az üzemzavar oka

A láng ismételten kialszik a kalibrálás során

Intézkedés

- Ellenőrizze az ionizációs elektródát és az összekötő vezetéket.
- Ellenőrizze a dugós csatlakozásokat laza érintkezés szempontjából.
- Ellenőrizze az égéstermék-elvezető rendszert. Szükség esetén szüntesse meg az égéstermék-visszaáramlást.
- Ellenőrizze a berendezést kondenzvíztorlódás tekintetében.
- Ellenőrizze a kombinált gázszabályozó bemenete és a bemenetoldali szűrőbetét szennyezettségét.

Fontos tudnivaló!
A vízkárok elkerülése érdekében szerelje le a ventilátoregységet az égő kiszerelése előtt. Az elektródákon lévő lerakódások az égést tápláló levegőben lévő idegen anyagokra utalnak.

Ellenőrizze a telepítési helyiséget és az égéstermék-elvezető rendszert, és keresse meg, mi okozhatja a lerakódásokat. pl. mosó-, tisztítószerek, testápolószerek vagy lerakódások a bevezetett levegő útjában (égéstermék-elvezető rendszer). Amennyiben kicseréli az égőtestet és az ionizációs elektródát, tisztítsa meg a ventilátoregységet, a gáz-levegő-csatornát és a Venturi hosszabbítót is.
Oldja ki a készülék reteszelését.

373

A készülék viselkedése

Az égő üzemzavara

Az üzemzavar oka

Túl alacsony hőleadás a kalibrálás során
A hőmérsékletőr kikapcsolt.

Intézkedés

- Gondoskodjon elegendő hőleadásról.
- Ellenőrizze a keringető szivattyút, hiba, vízkövesedés vagy dugulás tekintetében.
- Ellenőrizze a 3-járatú váltószelep működését. Légtelenítse a rendszert.
- Ellenőrizze a térfogatáram-érzékelő működését.

Oldja ki a készülék reteszelését.

Üzemzavarjelzések (folytatás)

374

A készülék viselkedése

Az égő folyamatosan újraindul

Az üzemzavar oka

Ionizációs áram kalibrálásának előkészítése: az előkalibrálás stabilizálási feltételei nem teljesülnek.

Intézkedés

- Ellenőrizze az ionizációs elektródát és az összekötő vezetéket.
- Ellenőrizze a dugós csatlakozásokat laza érintkezés szempontjából. Ellenőrizze az égéstermék-elvezető rendszert. Szükség esetén szüntesse meg az égéstermék-visszaáramlást.
- Ellenőrizze a berendezést kondenzvíztorlódás tekintetében. Ellenőrizze a kombinált gázszabályozó bemenete és a bemenetoldali szűrőbetét szennyezettségét.
  Fontos tudnivaló!
  A vízkárok elkerülése érdekében szerelje le a ventilátoregységet az égő kiszerelése előtt.
  Az elektródákon lévő lerakódások arra utalnak, hogy idegen anyagok találhatók az égést tápláló levegőben. Ellenőrizze a telepítési helyiséget és az égéstermék-elvezető rendszert, és keresse meg, mi okozhatja a lerakódásokat. pl. mosó-, tisztítószerek, testápolószerek vagy lerakódások a bevezetett levegő útjában (égéstermék-elvezető rendszer).
  Amennyiben kicseréli az égőtestet és az ionizációs elektródát, tisztítsa meg a ventilátoregységet, a gázlevegő-csatornát és a Venturi hosszabbítót is.

Oldja ki a készülék reteszelését.

375

A készülék viselkedése

Az égő újraindul.

Az üzemzavar oka

Ionizációs áram kalibrálás végrehajtása: a kalibrálás nem hajtható végre. Nem teljesül a minimális érték vagy a megszakítási feltétel.

Üzemzavarjelzések (folytatás)

Intézkedés

- Ellenőrizze az ionizációs elektródát és az összekötő vezetéket.
- Ellenőrizze a dugós csatlakozásokat laza érintkezés szempontjából. Ellenőrizze az égéstermék-elvezető rendszert. Szükség esetén szüntesse meg az égéstermék-visszaáramlást.
- Ellenőrizze a berendezést kondenzvíztorlódás tekintetében. Ellenőrizze a kombinált gázszabályozó bemenete és a bemenetoldali szűrőbetét szennyezettségét.
  Fontos tudnivaló!
  A vízkárok elkerülése érdekében szerelje le a ventilátoregységet az égő kiszerelése előtt.
  Az elektródákon lévő lerakódások arra utalnak, hogy idegen anyagok találhatók az égést tápláló levegőben. Ellenőrizze a telepítési helyiséget és az égéstermék-elvezető rendszert, és keresse meg, mi okozhatja a lerakódásokat (pl. mosó-, tisztítószerek, testápolószerek vagy lerakódások a bevezetett levegő útjában/kéményben).
  Amennyiben kicseréli az égőtestet és az ionizációs elektródát, tisztítsa meg a ventilátoregységet, a gázlevegő-csatornát és a Venturi hosszabbítót is.

Oldja fel a készülék reteszelését.

376

A készülék viselkedése

Az égő üzemzavara

Az üzemzavar oka

Az előző értékhez képest látható eltérés nem hihető.

Intézkedés

- Ellenőrizze az ionizációs elektródát és az összekötő vezetéket.
- Ellenőrizze a dugós csatlakozásokat laza érintkezés szempontjából. Ellenőrizze az égéstermék-elvezető rendszert. Szükség esetén szüntesse meg az égéstermék-visszaáramlást.
- Ellenőrizze a berendezést kondenzvíztorlódás tekintetében. Ellenőrizze a kombinált gázszabályozó bemenete és a bemenetoldali szűrőbetét szennyezettségét.
  Fontos tudnivaló!
  A vízkárok elkerülése érdekében szerelje le a ventilátoregységet az égő kiszerelése előtt.
  Az elektródákon lévő lerakódások arra utalnak, hogy idegen anyagok találhatók az égést tápláló levegőben. Ellenőrizze a telepítési helyiséget és az égéstermék-elvezető rendszert, és keresse meg, mi okozhatja a lerakódásokat (pl. mosó-, tisztítószerek, testápolószerek vagy lerakódások a bevezetett levegő útjában/kéményben).
  Amennyiben kicseréli az égőtestet és az ionizációs elektródát, tisztítsa meg a ventilátoregységet, a gázlevegő-csatornát és a Venturi hosszabbítót is.

Oldja ki a készülék reteszelését.

Üzemzavarjelzések (folytatás)

377

A készülék viselkedése

Az égő üzemzavara

Az üzemzavar oka

Kalibrálási ionizációs áram nyomon követése: az utánkalibrálás stabilizálási feltételei nem teljesülnek.

Intézkedés

Ellenőrizze a gázfajta beállítását. Ha a hiba ismét fellép, cserélje ki a HBMU központi elektronikai modult. Lásd „A HBMU központi elektronikai modul cseréje” című fejezetet.
Oldja ki a készülék reteszelését.

378

A készülék viselkedése

Az égő üzemzavara

Az üzemzavar oka

Kialszik a láng a stabilizációs vagy működési szakaszban

Intézkedés

- Ellenőrizze a gázellátást (a gáznyomást és a gázáramlásőrt).
- Ellenőrizze az égéstermék-visszaáramlást.
- Ellenőrizze az ionizációs elektróda és az égőtest szennyeződését.

Oldja ki a készülék reteszelését.

379

A készülék viselkedése

Az égő üzemzavara

Az üzemzavar oka

Nincs lángjel, illetve a lángjel nem elegendő.

Intézkedés

- Ellenőrizze az ionizációs elektróda összekötő vezetékének sérülését és stabil helyzetét.
- Ellenőrizze az ionizációs elektródát. Szükség esetén cserélje ki.

Oldja ki a készülék reteszelését.

380

A készülék viselkedése

Az égő üzemzavara

Az üzemzavar oka

Kialszik a láng közvetlenül a lángképződés után (a biztonsági idő alatt)

Intézkedés

Ellenőrizze a gázellátást (a gáznyomást és a gázáramlásőrt).

Ellenőrizze az égéstermék-elvezető rendszerben az égéstermék visszaáramlást.

Ellenőrizze az ionizációs elektródát és az égőtestet:
- Távolság az égőtesttől
- Az elektróda szennyeződése

Oldja ki a készülék reteszelését.

381

A készülék viselkedése

Az égő üzemzavara

Az üzemzavar oka

Kialszik a láng a működési szakaszban

Intézkedés

Ellenőrizze a gázellátást (a gáznyomást és a gázáramlásőrt).
Ellenőrizze az égéstermék-elvezető rendszerben az égéstermék visszaáramlást.

Üzemzavarjelzések (folytatás)

Ellenőrizze az ionizációs elektródát és az égőtestet:
- Távolság az égőtesttől
- Az elektróda szennyeződése

Oldja ki a készülék reteszelését.

382

A készülék viselkedése

Az égő üzemzavara

Az üzemzavar oka

A hibaszámláló túllépte a határértéket.

Intézkedés

Oldja ki a készülék reteszelését. Elemezze ki a hibákat a hiba-előzmények alapján.

383

A készülék viselkedése

Az égő üzemzavara

Az üzemzavar oka

A gázvezeték lehetséges szennyeződése

Intézkedés

- Ellenőrizze a gázvezeték esetleges szennyeződését.
- Ellenőrizze a csatlakozási gáznyomást.
- Szükség esetén cserélje ki a gáz ventilátoregységet.

Oldja ki a készülék reteszelését.

384

A készülék viselkedése

Az égő üzemzavara

Az üzemzavar oka

A gázvezeték esetleges szennyeződése

Intézkedés

- Ellenőrizze a gázvezetéket szennyeződések szempontjából.
- Ellenőrizze a csatlakozási gáznyomást.
- Szükség esetén cserélje ki a gázventilátort.

Oldja fel a készülék reteszelését.

385

A készülék viselkedése

Az égő üzemzavara

Az üzemzavar oka

Ionizációs áram 1. jelének rövidzárlata
A HBMU központi elektronika-modul meghibásodott

Intézkedés

Ellenőrizze nincs-e testzárlat az IO-elektródánál. Ha a hiba továbbra is fennáll, cserélje ki a HBMU központi elektronikai modult.
Oldja ki a készülék reteszelését.

386

A készülék viselkedése

Az égő üzemzavara

Az üzemzavar oka

A HBMU központi elektronikai modul meghibásodott

Intézkedés

Cserélje ki a HBMU központi elektronikai modult. Lásd „A HBMU központi elektronikai modul cseréje” című fejezetet.
Oldja ki a készülék reteszelését.

Üzemzavarjelzések (folytatás)

387

A készülék viselkedése

Az égő üzemzavara

Az üzemzavar oka

Ionizációs áram testzárlata, a HBMU központi elektronikai modul meghibásodott.

Intézkedés

Ellenőrizze az ionizációs elektródát és a csatlakozóvezetéket. Ha a hiba továbbra is fennáll, cserélje ki a HBMU központi elektronikai modult. Lásd „A HBMU központi elektronika-modul cseréje” című fejezetet.
Oldja ki a készülék reteszelését.

388

A készülék viselkedése

Az égő üzemzavara

Az üzemzavar oka

A HBMU központi elektronikai modul meghibásodott

Intézkedés

Cserélje ki a HBMU központi elektronikai modult. Lásd „A HBMU központi elektronikai modul cseréje” című fejezetet.
Oldja ki a készülék reteszelését.

393

A készülék viselkedése

Az égő üzemzavara

Az üzemzavar oka

2. égéstermék hőmérséklet-érzékelő rövidzárlata

Intézkedés

Ellenőrizze a 2. égéstermék hőmérséklet-érzékelőt és az érzékelő vezetékeit.
Oldja ki a készülék reteszelését.

394

A készülék viselkedése

Az égő üzemzavara

Az üzemzavar oka

2. égéstermék hőmérséklet-érzékelő szakadása

Intézkedés

Ellenőrizze a 2. égéstermék hőmérséklet-érzékelőt és az érzékelő vezetékeit. Szükség esetén cserélje ki az érzékelőt.
Oldja ki a készülék reteszelését.

399

A készülék viselkedése

Az égő üzemzavara

Az üzemzavar oka

IO-elektróda testzárlata, a HBMU központi elektronikai modul meghibásodott

Intézkedés

Ellenőrizze nincs-e testzárlat az IO-elektródánál. Ha a hiba továbbra is fennáll, cserélje ki a HBMU központi elektronikai modult. Lásd „A HBMU központi elektronikai modul cseréje” című fejezetet.
Oldja ki a készülék reteszelését.

400

A készülék viselkedése

Az égő üzemzavara

Az üzemzavar oka

A HBMU központi elektronikai modul meghibásodott

Üzemzavarjelzések (folytatás)

Intézkedés

Cserélje ki a HBMU központi elektronikai modult. Lásd „A HBMU központi elektronikai modul cseréje” című fejezetet.

Oldja ki a készülék reteszelését.

401

A készülék viselkedése

Az égő üzemzavara

Az üzemzavar oka

IO-elektróda testzárlata, a HBMU központi elektronikai modul meghibásodott

Intézkedés

Ellenőrizze nincs-e testzárlat az IO-elektródánál. Ha a hiba továbbra is fennáll, cserélje ki a HBMU központi elektronikai modult. Lásd „A HBMU központi elektronikai modul cseréje” című fejezetet.
Oldja ki a készülék reteszelését.

402

A készülék viselkedése

Az égő üzemzavara

Az üzemzavar oka

A HBMU központi elektronikai modul meghibásodott

Intézkedés

Cserélje ki a HBMU központi elektronikai modult. Lásd „A HBMU központi elektronikai modul cseréje” című fejezetet.
Oldja ki a készülék reteszelését.

403

A készülék viselkedése

Az égő üzemzavara

Az üzemzavar oka

Ionizációs elektróda testzárlata, a HBMU központi elektronika-modul meghibásodott

Intézkedés

Ellenőrizze nincs-e testzárlat az IO-elektródánál. Ha a hiba továbbra is fennáll, cserélje ki a HBMU központi elektronikai modult. Lásd „A HBMU központi elektronikai modul cseréje” című fejezetet.
Oldja ki a készülék reteszelését.

404

A készülék viselkedése

Az égő üzemzavara

Az üzemzavar oka

A HBMU központi elektronikai modul meghibásodott

Intézkedés

Cserélje ki a HBMU központi elektronikai modult. Lásd „A HBMU központi elektronikai modul cseréje” című fejezetet.
Oldja ki a készülék reteszelését.

405

A készülék viselkedése

Az égő üzemzavara

Az üzemzavar oka

Ionizációs elektróda testzárlata, a HBMU központi elektronika-modul meghibásodott

Üzemzavarjelzések (folytatás)

Intézkedés

Ellenőrizze nincs-e testzárlat az IO-elektródánál. Ha a hiba továbbra is fennáll, cserélje ki a HBMU központi elektronikai modult. Lásd „A HBMU központi elektronikai modul cseréje” című fejezetet.

Oldja ki a készülék reteszelését.

406

A készülék viselkedése

Az égő üzemzavara

Az üzemzavar oka

A HBMU központi elektronikai modul meghibásodott

Intézkedés

Cserélje ki a HBMU központi elektronikai modult. Lásd „A HBMU központi elektronikai modul cseréje” című fejezetet.
Oldja fel a készülék reteszelését.

408

A készülék viselkedése

Az égő üzemzavara

Az üzemzavar oka

A HBMU központi elektronikai modul meghibásodott

Intézkedés

Cserélje ki a HBMU központi elektronikai modult. Lásd „A HBMU központi elektronikai modul cseréje” című fejezetet.
Oldja fel a készülék reteszelését.

410

A készülék viselkedése

Az égő üzemzavara

Az üzemzavar oka

A HBMU központi elektronikai modul meghibásodott

Intézkedés

Cserélje ki a HBMU központi elektronikai modult. Lásd „A HBMU központi elektronikai modul cseréje” című fejezetet.
Oldja fel a készülék reteszelését.

416

A készülék viselkedése

Az égő leállt

Az üzemzavar oka

Az égéstermék hőmérséklet-érzékelő nincs megfelelően elhelyezve

Intézkedés

Az égéstermék hőmérséklet-érzékelőt megfelelően szerelje be. Lásd: Karbantartás.
A hiba elhárítása után végezze el a hálózat újraindítását.

417

A készülék viselkedése

Az égő üzemzavara

Az üzemzavar oka

A HBMU központi elektronikai modul meghibásodott

Intézkedés

Cserélje ki a HBMU központi elektronikai modult. Lásd „A HBMU központi elektronikai modul cseréje” című fejezetet.
Oldja fel a készülék reteszelését.

Üzemzavarjelzések (folytatás)

418

A készülék viselkedése

Az égő üzemzavara

Az üzemzavar oka

A HBMU központi elektronikai modul meghibásodott

Intézkedés

Cserélje ki a HBMU központi elektronikai modult. Lásd „A HBMU központi elektronikai modul cseréje” című fejezetet.
Oldja fel a készülék reteszelését.

425

A készülék viselkedése

A berendezés szabályozóüzemben van, a mérlegkészítés nem működik
A mérlegértékek a szoftvereszközzel tekinthetők meg.

Az üzemzavar oka

Időszinkronizálás sikertelen

Intézkedés

Állítsa be a pontos időt.

446

A készülék viselkedése

Az égő üzemzavara

Az üzemzavar oka

Hőtermelő előremenő hőmérséklet-érzékelő / biztonsági hőmérséklet-határoló termosztát eltérése

Intézkedés

Ellenőrizze az előremenő hőmérséklet-érzékelőt és a biztonsági hőmérséklet-határoló termosztátot.
Ellenőrizze az érzékelőhöz futó vezetékeket és a dugaszokat.
Oldja ki a készülék reteszelését.

447

A készülék viselkedése

Az égő üzemzavara

Az üzemzavar oka

Az ionizációs feszültség/ionizációs áram jelének eltérése

Intézkedés

Cserélje ki a HBMU központi elektronikai modult: lásd „A HBMU központi elektronikai modul cseréje” című fejezetet.
Oldja fel a készülék reteszelését.

448

A készülék viselkedése

Az égő üzemzavara

Az üzemzavar oka

Az ionizációs feszültség/ionizációs áram jelének eltérése

Intézkedés

Cserélje ki a HBMU központi elektronikai modult. Lásd „A HBMU központi elektronikai modul cseréje” című fejezetet.
Oldja fel a készülék reteszelését.

Üzemzavarjelzések (folytatás)

449

A készülék viselkedése

Az égő üzemzavara

Az üzemzavar oka

Hiba a program időbeli futásának felügyeleténél

Intézkedés

Oldja fel a készülék reteszelését. Ha a hiba ismét fellép, cserélje ki a HBMU központi elektronikai modult. Lásd „A HBMU központi elektronikai modul cseréje” című fejezetet.

450

A készülék viselkedése

Az égő üzemzavara

Az üzemzavar oka

Hiba a program időbeli futásának felügyeleténél

Intézkedés

Oldja fel a készülék reteszelését. Ha a hiba ismét fellép, cserélje ki a HBMU központi elektronikai modult. Lásd „A HBMU központi elektronikai modul cseréje” című fejezetet.

451

A készülék viselkedése

Az égő üzemzavara

Az üzemzavar oka

Hiba a program időbeli futásának felügyeleténél

Intézkedés

Oldja fel a készülék reteszelését. Ha a hiba ismét fellép, cserélje ki a HBMU központi elektronikai modult. Lásd „A HBMU központi elektronikai modul cseréje” című fejezetet.

452

A készülék viselkedése

Az égő üzemzavara

Az üzemzavar oka

Hiba a program időbeli futásának felügyeleténél

Intézkedés

Oldja fel a készülék reteszelését. Ha a hiba ismét fellép, cserélje ki a HBMU központi elektronikai modult. Lásd „A HBMU központi elektronikai modul cseréje” című fejezetet.

453

A készülék viselkedése

Az égő üzemzavara

Az üzemzavar oka

Lefutási sorrend szinkronizációs hibája

Intézkedés

Oldja fel a készülék reteszelését. Ha a hiba ismét fellép, cserélje ki a HBMU központi elektronikai modult. Lásd „A HBMU központi elektronikai modul cseréje” című fejezetet.

454

A készülék viselkedése

Az égő üzemzavara

Az üzemzavar oka

A HBMU központi elektronikai modul paraméterkészlete hibás

Üzemzavarjelzések (folytatás)

Intézkedés

Frissítse a HBMU központi elektronikai modul megfelelő paramétereit.

455

A készülék viselkedése

Az égő üzemzavara

Az üzemzavar oka

Hiba a programfutás ellenőrzésében

Intézkedés

Oldja fel a készülék reteszelését. Ha a hiba ismét fellép, cserélje ki a HBMU központi elektronikai modult. Lásd „A HBMU központi elektronikai modul cseréje” című fejezetet.

456

A készülék viselkedése

Az égő üzemzavara

Az üzemzavar oka

Hiba a programfutás ellenőrzésében

Intézkedés

Oldja fel a készülék reteszelését. Ha a hiba ismét fellép, cserélje ki a HBMU központi elektronikai modult. Lásd „A HBMU központi elektronikai modul cseréje” című fejezetet.

457

A készülék viselkedése

Az égő üzemzavara

Az üzemzavar oka

A ventilátor nehezen jár vagy blokkolva van.

Intézkedés

Oldja ki a készülék reteszelését.
Ellenőrizze a ventilátor nehéz járását. Erős szennyeződés vagy súrlódási zajok esetén cserélje ki a ventilátoregységet.

458

A készülék viselkedése

Az égő üzemzavara

Az üzemzavar oka

Hibás feloldási műveletsor

Intézkedés

Ellenőrizze a HBMU központi elektronikai modul és a HMI kezelőegység közötti csatlakozásokat.
Oldja ki a készülék reteszelését.

461

A készülék viselkedése

Az égő üzemzavara

Az üzemzavar oka

Égéstermék-csappantyú hibája

Intézkedés

Ellenőrizze az égéstermék-csappantyút.

Üzemzavarjelzések (folytatás)

462

A készülék viselkedése

Az égő üzemzavara

Az üzemzavar oka

A külső gázbiztonsági szelep visszajelző bemenete az égőindítás megszakítását okozza.

Intézkedés

Ellenőrizze a biztonsági szelepet és a csatlakozásokat.

463

A készülék viselkedése

Az égő üzemzavara

Az üzemzavar oka

Nem tiszta az égést tápláló levegő, égéstermék-visszaáramlás

Intézkedés

Ellenőrizze az égéstermék-visszavezető rendszer szennyeződését és az égéstermék-visszaáramlást. Szükség esetén tisztítsa meg az égéstermék-elvezető rendszert.

Oldja ki az égő reteszelését.

Fontos tudnivaló!
Az elektródákon lévő lerakódások arra utalnak, hogy idegen anyagok találhatók az égést tápláló levegőben. Ellenőrizze a telepítési helyiséget és az égéstermék-elvezető rendszert, és keresse meg, mi okozhatja a lerakódásokat. pl. mosó-, tisztítószerek, testápolószerek vagy lerakódások a bevezetett levegő útjában (égéstermék-elvezető rendszer).
Amennyiben kicseréli az égőtestet és az ionizációs elektródát, tisztítsa meg a ventilátoregységet, a gáz-levegő-csatornát és a Venturi hosszabbítót is.
Oldja ki a készülék reteszelését.

464

A készülék viselkedése

Az égő üzemzavara

Az üzemzavar oka

Az ionizációs áram az égő kalibrálása alatt túl alacsony. A különbség az előző értékhez képest nem hihető.

Intézkedés

- Ellenőrizze az ionizációs elektródát és az összekötő vezetéket. Ellenőrizze a dugós csatlakozásokat laza érintkezés szempontjából.
- Ellenőrizze, hogy nem magas-e a porterhelés a bevezetett levegőben (pl. építési munkálatok miatt).
- Ellenőrizze az égéstermék-elvezető rendszert. Szükség esetén szüntesse meg az égéstermék-visszaáramlást.
- Ellenőrizze a berendezést kondenzvíztorlódás tekintetében.

Oldja ki a készülék reteszelését.

Fontos tudnivaló!
A vízkárok elkerülése érdekében szerelje le a ventilátoregységet az égő kiszerelése előtt.

Ha az üzemzavar tartósan fennáll, cserélje ki a HBMU központi elektronikamodult: lásd „A HBMU központi elektronikai modul cseréje” című fejezetet.

Fontos tudnivaló!
Az elektródákon lévő lerakódások arra utalnak, hogy idegen anyagok találhatók az égést tápláló levegőben. Ellenőrizze a telepítési helyiséget és az égéstermék-elvezető rendszert, és keresse meg, mi okozhatja a lerakódásokat. pl. mosó-, tisztítószerek, testápolószerek vagy lerakódások a bevezetett levegő útjában (égéstermék-elvezető rendszer).
Amennyiben kicseréli az égőtestet és az ionizációs elektródát, tisztítsa meg a ventilátoregységet, a gáz-levegő-csatornát és a Venturi hosszabbítót is.

Üzemzavarjelzések (folytatás)

467

A készülék viselkedése

Az égő üzemzavara

Az üzemzavar oka

A gázellátás a kalibrálás során nem megfelelő. Szennyezett vagy alulméretezett gázvezeték.

Intézkedés

- Ellenőrizze a gáz nyugalmi és áramlási nyomását.
- Ellenőrizze a helyszínen szerelendő gázvezeték és gázáramlás-felügyelő megfelelő méretezését.
- Ellenőrizze a kombinált gázszabályozó bemenete és a bemenetoldali szűrőbetét szennyezettségét.
- Oldja ki a készülék reteszelését.

Fontos tudnivaló!
Pl. egy keményforrasztott gázvezeték szennyeződései eltömíthetik a kombinált gázszabályozó bemeneti szűrőjét.

468

A készülék viselkedése

Az égő üzemzavara

Az üzemzavar oka

Az ionizációs áram túl magas a kalibrálás során

Intézkedés

Ellenőrizze az ionizációs elektróda és az égőtest közötti távolságot.
Ellenőrizze, hogy nem magas-e a porterhelés a bevezetett levegőben (pl. építési munkálatok miatt).

Oldja ki a készülék reteszelését.

Fontos tudnivaló!
Az elektródákon lévő lerakódások arra utalnak, hogy idegen anyagok találhatók a bevezetett levegőben. Ellenőrizze a telepítési helyiséget és az égéstermék-elvezető rendszert, és keresse meg, mi okozhatja a lerakódásokat. pl. mosó-, tisztítószerek, testápolószerek vagy lerakódások a bevezetett levegő útjában (égéstermék-elvezető rendszer).
Amennyiben kicseréli az égőtestet és az ionizációs elektródát, tisztítsa meg a ventilátoregységet, a gáz-levegő-csatornát és a Venturi hosszabbítót is.

471

A készülék viselkedése

Nincs hőigény

Az üzemzavar oka

Rendszernyomás-érzékelő nem áll rendelkezésre, megszakadt vagy rövidzárlat

Intézkedés

- Ellenőrizze a rendszernyomás-érzékelőt (163 dugó).
- Ellenőrizze a vezetéket és a dugós csatlakozókat.
- Mérje meg, hogy az érzékelő tápfeszültsége 5 V⎓ értékű-e.

474

A készülék viselkedése

Az égő üzemzavara

Az üzemzavar oka

Hiba a program időbeli futásának felügyeleténél

Intézkedés

Oldja ki a készülék reteszelését.
Ha a hiba ismét fellép, cserélje ki a HBMU központi elektronika-modult. Lásd „A HBMU központi elektronikai modul cseréje” című fejezetet.

Üzemzavarjelzések (folytatás)

527

A készülék viselkedése

Az égő üzemzavara

Az üzemzavar oka

A HBMU központi elektronikai modul paraméterkészlete hibás

Intézkedés

Frissítse (flash) a HBMU központi elektronikai modult a helyes paraméterkészlettel.

528

A készülék viselkedése

Az égő üzemzavara

Az üzemzavar oka

A HBMU központi elektronikai modul paraméterkészlete hibás

Intézkedés

Frissítse (flash) a HBMU központi elektronikai modult a helyes paraméterkészlettel.

540

A készülék viselkedése

Az égő üzemzavara

Az üzemzavar oka

Kondenzvíz-torlódás az égőtérben

Intézkedés

- Ellenőrizze a berendezést kondenzvíztorlódás tekintetében.
- Ellenőrizze a kondenzvíz-elvezetést és a szifont.
- Szükség esetén cserélje ki szigetelést, az elektródákat és égőtesteket.

Fontos tudnivaló!
A vízkárok elkerülése érdekében szerelje le a ventilátoregységet az égő kiszerelése előtt.

Oldja ki a készülék reteszelését.

574

A készülék viselkedése

Szabályozóüzem a helyiség-hőmérséklet figyelembevétele nélkül

Az üzemzavar oka

Az 1-es fűtőkör helyiséghőmérséklet-érzékelője nem áll rendelkezésre

Intézkedés

Ellenőrizze a fűtőkör külső helyiséghőmérséklet-érzékelőt vagy a távvezérlő helyiséghőmérséklet-érzékelőjét.
Ellenőrizze a 933.6 paraméter beállítását.

Üzemzavarjelzések (folytatás)

575

A készülék viselkedése

Szabályozóüzem a helyiség-hőmérséklet figyelembevétele nélkül

Az üzemzavar oka

Az 1-es fűtőkör helyiséghőmérséklet-érzékelőjének szakadása

Intézkedés

Ellenőrizze a fűtőkör külső helyiséghőmérséklet-érzékelőt vagy a távvezérlő helyiséghőmérséklet-érzékelőjét.

576

A készülék viselkedése

Szabályozóüzem a helyiség-hőmérséklet figyelembevétele nélkül

Az üzemzavar oka

Az 1-es fűtőkör helyiséghőmérséklet-érzékelőjének rövidzárlata

Intézkedés

Ellenőrizze a fűtőkör külső helyiséghőmérséklet-érzékelőt vagy a távvezérlő helyiséghőmérséklet-érzékelőjét.

577

A készülék viselkedése

Szabályozóüzem a helyiség-hőmérséklet figyelembevétele nélkül

Az üzemzavar oka

A 2-es fűtőkör helyiséghőmérséklet-érzékelője nem áll rendelkezésre

Intézkedés

Ellenőrizze a fűtőkör külső helyiséghőmérséklet-érzékelőt vagy a távvezérlő helyiséghőmérséklet-érzékelőjét.
Ellenőrizze a 934.6. paraméter beállítását

578

A készülék viselkedése

Szabályozóüzem a helyiség-hőmérséklet figyelembevétele nélkül

Az üzemzavar oka

A 2-es fűtőkör helyiséghőmérséklet-érzékelőjének szakadása

Intézkedés

Ellenőrizze a fűtőkör külső helyiséghőmérséklet-érzékelőt vagy a távvezérlő helyiséghőmérséklet-érzékelőjét.

579

A készülék viselkedése

Szabályozóüzem a helyiség-hőmérséklet figyelembevétele nélkül

Az üzemzavar oka

A 2-es fűtőkör helyiséghőmérséklet-érzékelőjének rövidzárlata

Üzemzavarjelzések (folytatás)

Intézkedés

Ellenőrizze a fűtőkör külső helyiséghőmérséklet-érzékelőt vagy a távvezérlő helyiséghőmérséklet-érzékelőjét.

682

A készülék viselkedése

Az égő üzemzavara

Az üzemzavar oka

Légtömegáram-érzékelő nem áll rendelkezésre

Intézkedés

Ellenőrizze a légtömegáram-érzékelőt.

683

A készülék viselkedése

Az égő üzemzavara

Az üzemzavar oka

Meghibásodott a légtömegáram-érzékelő

Intézkedés

Ellenőrizze a légtömegáram-érzékelőt.

694

A készülék viselkedése

Az égő üzemzavara

Az üzemzavar oka

Égéstermék hőmérséklet-határoló jelösszehasonlítási eltérés

Intézkedés

Ellenőrizze az érzékelőhöz futó vezetékeket és a dugaszokat.
Ellenőrizze az érzékelőt.
Szükség esetén cserélje ki az érzékelőt.
Oldja ki a készülék reteszelését.

738

A készülék viselkedése

Normál üzem

Az üzemzavar oka

Open Therm távvezérlő csatlakozik, de nincs konfigurálva

Intézkedés

A **„C.7”** értékét állítsa 14-re az üzembe helyezési asszisztensben.

766

A készülék viselkedése

Az égőteljesítmény minimumra csökken

Az üzemzavar oka

Túl magas az égéstermék-hőmérséklet.

Intézkedés

Tisztítsa meg a fűtőfelületet. Végeztesse el a karbantartást.

Üzemzavarjelzések (folytatás)

767

A készülék viselkedése

Az égő üzemzavara

Az üzemzavar oka

Túl magas égéstermék-hőmérséklet

Intézkedés

Tisztítsa meg a fűtőfelületet. Végeztesse el a karbantartást.

799

A készülék viselkedése

Nincs fűtés, nincs melegvíz-készítés

Az üzemzavar oka

A központi fűtőköri szivattyú elektromos hibája. A rendszer nem működtethető, mert nem áll rendelkezésre térfogatáram.

Intézkedés

Végezzen feszültség-visszakapcsolást. Ha a probléma ismét fellép, cserélje ki a fűtőköri szivattyút.

979

A készülék viselkedése

Folyamatos hőigény. A helyiséghőmérséklet túllépi az előírt értéket

Az üzemzavar oka

A 96. csatlakozó **és** az OpenTherm bemenet is aktív, hőigényt jeleznek

Intézkedés

Fontos tudnivaló!
*Csak egy bemenetet szabad használni. Vagy 96-os dugó **vagy** Open Therm.*

980

A készülék viselkedése

Nincs melegvíz-készítés

Az üzemzavar oka

A víz térfogatáram túl alacsony

Intézkedés

Ellenőrizze, hogy a tároló előremenő és visszatérő vezetéke nyitva van-e.

Ellenőrizze a meleg víz beállítását az üzembe helyezési asszisztensben, szükség esetén módosítsa. Ellenőrizze a szivattyút. Szükség esetén cserélje ki. A melegvíz-készítés szünetidő a hálózat újraindításával szüntethető meg.

981

A készülék viselkedése

Nincs melegvíz-készítés

Az üzemzavar oka

A víz térfogatáram túl alacsony

Üzemzavarjelzések (folytatás)

Intézkedés

Ellenőrizze, hogy a tároló előremenő és visszatérő vezetéke nyitva van-e.
Ellenőrizze a meleg víz beállítását az üzembe helyezési asszisztensben, szükség esetén módosítsa.

Ellenőrizze a szivattyút. Szükség esetén cserélje ki.
A melegvíz-készítés szünetidő a hálózat újraindításával szakítható meg.

982

A készülék viselkedése

Nincs fűtés, nincs melegvíz-készítés

Az üzemzavar oka

1. fűtőkör keringető szivattyúja szárazon fut

Intézkedés

Ellenőrizze a membrános tágulási tartályt, ellenőrizze a keringető szivattyút.

H:E kijelzés

Fontos tudnivaló!
*„**H:E**" az üzemzavarnapló kiegészítő információjaként jelenik meg. „**H:E**" az előtt jelenik meg, hogy a hiba kijelzésre kerül a képernyőn.*
*A kijelzés kiegészítőleg az időrendi sorrendet is megadja, pl. „**H1:E1**", „**H2:E2**" stb.*

Karbantartás

! **Figyelem**
A kazán vagy a következő részegységek szerelése vagy leszerelése esetén maradék víz lép ki:
- vizet szállító vezetékek
- hőcserélő
- keringető szivattyú
- lemezes hőcserélő
- a fűtővízkörben vagy a melegvíz-készítési körben felszerelt alkatrészek.

A behatoló víz más alkatrészek károsodását okozhatja.

Óvja a behatoló víztől a következő alkatrészeket:
- a szabályozó komponensei (különösen karbantartási pozícióban)
- elektromos alkatrészek
- dugós csatlakozások
- elektromos vezetékek

A kazán üzemen kívül helyezése

1. Kapcsolja ki a hálózati feszültséget a készülék hálózati kapcsolójával.

2. Zárja el a gázhozzávezetést.