Az Ön VIESSMANN partnere:

FIX Gázszerviz Kft.

Telefon **+36 30 181 8000**

E-mail **info@fixgazszerviz.hu**

Weboldal **www.fixgazszerviz.hu**

A dokumentum

Viessmann Vitoladens 200-W

Típusjel: általános

Hibakódok

A következő oldalaktól a gyártó eredeti dokumentuma következik változtatás nélkül. Forrás: Viessmann ViBooks.

Üzemzavarjelzés

Időjárás függvényében vezérelt szabályozó

Üzemzavar esetén az Ⓐ piros üzemzavarjelző villog. A kijelzőn villog a **„⚠”** jel és az **„Üzemzavar”** kijelzés jelenik meg.

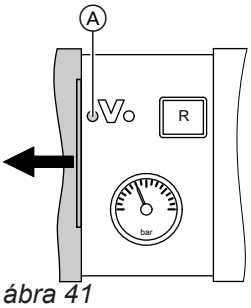

ábra 41

Az **OK** gomb megnyomásával megjelenik az üzemzavarkód.
Az üzemzavarkód jelentését lásd az alábbi oldalakon.
Bizonyos üzemzavarok esetén az üzemzavar fajtája szöveges formában is megjelenik.

Üzemzavar nyugtázása

A kijelzőn megjelennek az utasítások.

Fontos tudnivaló!
- *Az üzemzavarjelzés megjelenik az alapmenüben.*
- *Az adott esetben csatlakoztatott zavarjelző berendezés kikapcsol.*
- *Ha a nyugtázott üzemzavart nem hárítják el, akkor a következő napon ismét megjelenik a zavarjelző üzenet és a zavarjelző berendezés ismét bekapcsol.*

A nyugtázott üzemzavarok lehívása

Válassza ki az **„Üzemzavar”** pontot az alapmenüben. Megjelenik a fennálló üzemzavarok listája.

A hibakódok kiolvasása az üzemzavarjelzés-tárolóból (üzemzavarnapló)

Az utolsó 10 üzemzavar (az elhárított üzemzavarok is) tárolva van, ezeket le lehet hívni.
Az üzemzavarok időrendi sorrendbe vannak rendezve.

1. Nyomja meg egyidejűleg az **OK** és a ☰ gombot, és tartsa benyomva kb. 4 másodpercig.
2. **„Üzemzavar napló”**
3. **„Megjeleníti?”**

Az üzemzavarnapló törlése

1. Nyomja meg egyidejűleg az **OK** és a ☰ gombot, és tartsa benyomva kb. 4 másodpercig.
2. **„Üzemzavar napló”**
3. **„Biztosan törli?”**

Állandó kazánvíz-hőmérsékletű szabályozó

Üzemzavar esetén az Ⓐ piros üzemzavarjelző villog. A kezelőegység kijelzőjén villog a 2-jegyű hibakód és (az üzemzavar fajtájától függően) a **„⚠”** vagy a **„🔥”** szimbólum.

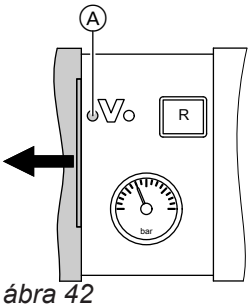

ábra 42

A ▲/▼ gombokkal további fennálló üzemzavarokat lehet lehívni. A hibakód jelentését lásd az alábbi oldalakon.

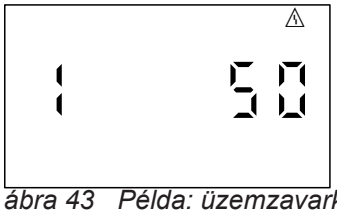

ábra 43 Példa: üzemzavarkód „50”

Az üzemzavar nyugtázása

Nyomja meg az **OK** gombot, a kijelzőn az alapkijelzés jelenik meg.
Az adott esetben csatlakoztatott zavarjelző berendezés kikapcsol.
Ha a nyugtázott üzemzavart nem hárítják el, akkor a következő napon ismét megjelenik a zavarjelző üzenet és a zavarjelző berendezés ismét bekapcsol.

Üzemzavarjelzés (folytatás)

A nyugtázott üzemzavarok lehívása

Tartsa lenyomva az **OK** gombot kb. 4 másodpercig.
Az utolsó 10 üzemzavar (az elhárított üzemzavarok is) tárolva van, ezeket le lehet hívni.

A hibakódok leolvasása az üzemzavar-tárolóból (üzemzavarnapló)

A 10 utoljára fellépett üzemzavar (elhárított is) bekerül a memóriába, így le lehet kérdezni őket.
Az üzemzavarok időrendi sorrendbe vannak rendezve.

1. Nyomja meg egyidejűleg az **OK** és a ☰ gombot, és tartsa benyomva kb. 4 másodpercig.
2. Válassza ki a „⚠” gombbal a opciót, és aktiválja az üzemzavarnaplót az **OK** gombbal.
3. A ▲/▼ gombokkal válassza ki az üzemzavarjelzéseket.

Az üzemzavarnapló törlése

A lista kijelzése alatt nyomja meg az **OK** gombot addig, amíg villogni kezd a ⊣ szimbólum. Nyugtázza az **OK** gombbal.

Hibakódok

Hibakód a kijelzőn	Állandó	Időj. függv.	A készülék viselkedése	Az üzemzavar oka	Intézkedés
10	X	X	0 °C-os külső hőmérséklet szerint szabályoz	A külső hőmérséklet-érzékelő rövidzárlata	Ellenőrizze a külső hőmérséklet-érzékelőt (lásd a 91. oldalon)
18	X	X	0 °C-os külső hőmérséklet szerint szabályoz	A külső hőmérséklet-érzékelő szakadása	Ellenőrizze a külső hőmérséklet-érzékelőt (lásd a 91. oldalon)
19	X	X	0 °C-os külső hőmérséklet szerint szabályoz	Vezeték nélküli külső hőmérséklet-érzékelő kommunikáció szakadás	Ellenőrizze a rádiós összeköttetést (a vezeték nélküli külső hőmérséklet-érzékelőt helyezze a központi egység közelébe). Jelentkezzen ki, majd be a külső hőmérséklet-érzékelővel. A központi egység szerelési és szervizre vonatkozó utasítása Cserélje ki a vezeték nélküli külső hőmérséklet-érzékelőt.
20	X	X	Előremenő hőmérséklet-érzékelő nélkül szabályoz (hidraulikus váltó)	Az előremenő hőmérséklet érzékelő rövidzárlata	Ellenőrizze a hidraulikus váltó érzékelőjét (lásd a 92. oldalon).
28	X	X	Előremenő hőmérséklet-érzékelő nélkül szabályoz (hidraulikus váltó)	Az előremenő hőmérséklet érzékelő szakadása	Ellenőrizze a hidraulikus váltó érzékelőjét (lásd a 92. oldalon). Ha a hidraulikus váltó érzékelője nincs csatlakoztatva, állítsa be az 52:0 kódcímet.

Hibakódok (folytatás)

Hibakód a kijelzőn	Állandó	Időj. függv.	A készülék viselkedése	Az üzemzavar oka	Intézkedés
30	X	X	Az égő leáll	A kazánhőmérséklet-érzékelő rövidzárlata	Ellenőrizze a kazánhőmérséklet-érzékelőt (lásd a 92. oldalon)
38	X	X	Az égő leáll	A kazánhőmérséklet-érzékelő szakadása	Ellenőrizze a kazánhőmérséklet-érzékelőt (lásd a 92. oldalon)
40		X	A keverőszelep zár	A 2-as (keverőszelepes) fűtőkör előremenő hőmérséklet-érzékelőjének rövidzárlata	Ellenőrizze az előremenő hőmérséklet-érzékelőt (lásd a 97. oldalon)
44		X	A keverőszelep zár	A 3-as (keverőszelepes) fűtőkör előremenő hőmérséklet-érzékelőjének rövidzárlata	Ellenőrizze az előremenő hőmérséklet-érzékelőt (lásd a 97. oldalon)
48		X	A keverőszelep zár	A 2-as (keverőszelepes) fűtőkör előremenő hőmérséklet-érzékelőjének szakadása	Ellenőrizze az előremenő hőmérséklet-érzékelőt (lásd a 97. oldalon)
4C		X	A keverőszelep zár	A 3-as (keverőszelepes) fűtőkör előremenő hőmérséklet-érzékelőjének szakadása	Ellenőrizze az előremenő hőmérséklet-érzékelőt (lásd a 97. oldalon)
50	X	X	Csak B2HA típus: A kazán nem készít melegvizet	A tárolóhőmérséklet-érzékelő vagy a komfortérzékelő rövidzárlata	Ellenőrizze a tárolóhőmérséklet-érzékelőt (lásd a 92. oldalon) vagy a komfortérzékelőt (lásd a 93. oldalon)
51	X	X	A kazán nem készít melegvizet	A kilépési hőmérséklet-érzékelő rövidzárlata	Ellenőrizze az érzékelőt (lásd a 93. oldalon)
58	X	X	Csak B2HA típus: A kazán nem készít melegvizet	A tárolóhőmérséklet-érzékelő vagy a komfortérzékelő szakadása	Ellenőrizze a tárolóhőmérséklet-érzékelőt (lásd a 92. oldalon) vagy a komfortérzékelőt (lásd a 93. oldalon)
59	X	X	A kazán nem készít melegvizet	A kilépési hőmérséklet-érzékelő szakadása	Ellenőrizze az érzékelőt (lásd a 93. oldalon)
90	X	X	Szabályozott üzem	7 hőmérséklet-érzékelő rövidzárlata	Ellenőrizze a 7 érzékelőt a szolárszabályozó modulnál.
91	X	X	Szabályozott üzem	10 hőmérséklet-érzékelő rövidzárlata	Ellenőrizze a 10 érzékelőt a szolárszabályozó modulnál.
92	X	X	Nincs napenergiával történő melegvíz készítés	Kollektorhőmérséklet-érzékelő rövidzárlata	Ellenőrizze a 6 hőmérséklet-érzékelőt a szolárszabályozó modulnál, ill. a Vitosolic-nál található érzékelőt.

Hibakódok (folytatás)

Hibakód a kijelzőn	Állandó	Időj. függv.	A készülék viselkedése	Az üzemzavar oka	Intézkedés
93	X	X	Szabályozott üzem	A tárolóhőmérséklet-érzékelő rövidzárlata	Ellenőrizze a hőmérséklet-érzékelőt a Vitosolic 100 szabályozó S3 csatlakozójánál.
94	X	X	Nincs napenergiával történő melegvíz készítés	A tárolóhőmérséklet-érzékelő rövidzárlata	Ellenőrizze a 5 hőmérséklet-érzékelőt a szolárszabályozó modulnál, ill. a Vitosolic-nál található érzékelőt.
98	X	X	Szabályozott üzem	7 hőmérséklet-érzékelő szakadása	Ellenőrizze a 7 érzékelőt a szolárszabályozó modulnál.
99	X	X	Szabályozott üzem	10 hőmérséklet-érzékelő szakadása	Ellenőrizze a 10 érzékelőt a szolárszabályozó modulnál.
9A	X	X	Nincs napenergiával történő melegvíz készítés	A kollektorhőmérséklet-érzékelő szakadása	Ellenőrizze a 6 hőmérséklet-érzékelőt a szolárszabályozó modulnál, ill. a Vitosolic-nál található érzékelőt.
9b	X	X	Szabályozott üzem	A hőmérséklet-érzékelő szakadása	Ellenőrizze a hőmérséklet-érzékelőt a Vitosolic 100 szabályozó S3 csatlakozójánál.
9C	X	X	Nincs napenergiával történő melegvíz készítés	A tárolóhőmérséklet-érzékelő szakadása	Ellenőrizze a 5 hőmérséklet-érzékelőt a szolárszabályozó modulnál, ill. a Vitosolic-nál található érzékelőt.
9E	X	X	Szabályozott üzem	Túl kicsi vagy nincs térfogatáram a kollektorkörben vagy a hőmérsékletőr kioldott	Ellenőrizze a szolárköri keringető szivattyút és a szolárkört. Nyugtázza az üzemzavarjelzéseket.
9F	X	X	Szabályozott üzem	A szolárszabályozó modul vagy a Vitosolic hibája	Cserélje ki a szolárszabályozó modult vagy a Vitosolic-ot
A3		X	Az égő leáll.	Az égéstermék hőmérséklet-érzékelő nincs megfelelően elhelyezve.	Szerelje be helyesen az égéstermék hőmérséklet-érzékelőt (lásd a 94. oldalon).
A7		X	Szabályozott üzem az alapbeállításnak megfelelően	A kezelőegység hibás	Cserélje ki a kezelőegységet
b0	X	X	Az égő leáll	Az égéstermék hőmérséklet-érzékelő rövidzárlata	Ellenőrizze az égéstermék hőmérséklet-érzékelőt
b1	X	X	Szabályozott üzem az alapbeállításnak megfelelően	A kezelőegység adatcserehibája	Ellenőrizze a csatlakozásokat, szükség esetén cserélje ki a kezelőegységet

▶▶

Hibakódok (folytatás)

Hibakód a kijelzőn	Állandó	Időj. függv.	A készülék viselkedése	Az üzemzavar oka	Intézkedés
b5	X	X	Szabályozott üzem az alapbeállításnak megfelelően	Belső hiba	A szabályozó cseréje
b7	X	X	Az égő leáll	A kazánkódkártya hibája	Dugja be a kazánkódkártyát, vagy ha hibás, cserélje ki
b8	X	X	Az égő leáll	Az égéstermék hőmérséklet-érzékelő szakadása	Ellenőrizze az égéstermék hőmérséklet-érzékelőt
bA		X	A keverőszelep 20 °C-os előremenő hőmérsékletre szabályoz.	Adatcserehiba a 2-as (keverőszelepes) fűtőkör bővítőkészletében	Ellenőrizze a bővítőkészlet csatlakozóit és kódolását.
bb		X	A keverőszelep 20 °C-os előremenő hőmérsékletre szabályoz.	Adatcserehiba a 3-as (keverőszelepes) fűtőkör bővítőkészletében	Ellenőrizze a bővítőkészlet csatlakozóit és kódolását.
bC		X	Szabályozott üzem távvezérlő nélkül	1-es (keverőszelep nélküli) fűtőkör Vitotrol távvezérlőjének adatcserehibája	Ellenőrizze a csatlakozásokat, a vezetéket, az „A0” kódcímet a **„Fűtőkör”** csoportban és a távvezérlő beállítását (lásd a 109. oldalon). A vezeték nélküli távvezérlő esetén: Ellenőrizze az összeköttetést, helyezze a távvezérlőt a fűtőkazán közelébe.
bd		X	Szabályozott üzem távvezérlő nélkül	2-as (keverőszelepes) fűtőkör Vitotrol távvezérlőjének adatcserehibája	Ellenőrizze a csatlakozásokat, a vezetéket, az „A0” kódcímet a **„Fűtőkör”** csoportban és a távvezérlő beállítását (lásd a 109. oldalon). A vezeték nélküli távvezérlő esetén: Ellenőrizze az összeköttetést, helyezze a távvezérlőt a fűtőkazán közelébe.
bE		X	Szabályozott üzem távvezérlő nélkül	3-as (keverőszelepes) fűtőkör Vitotrol távvezérlőjének adatcserehibája	Ellenőrizze a csatlakozásokat, a vezetéket, az „A0” kódcímet a **„Fűtőkör”** csoportban és a távvezérlő beállítását (lásd a 109. oldalon). A vezeték nélküli távvezérlő esetén: Ellenőrizze az összeköttetést, helyezze a távvezérlőt a fűtőkazán közelébe.
bF		X	Szabályozott üzem	Nem megfelelő LON kommunikációs modul	Cserélje ki a LON kommunikációs modult

Hibakódok (folytatás)

Hibakód a kijelzőn	Állandó	Időj. függv.	A készülék viselkedése	Az üzemzavar oka	Intézkedés
C1	X	X	Szabályozott üzem	Az EA1 bővítő adapter adatcserehibája	Ellenőrizze a csatlakozásokat
C2	X	X	Szabályozott üzem	A szolárszabályozó modul vagy a Vitosolic adatcserehibája	Ellenőrizze a szolárszabályozó modult vagy a Vitosolicot
C3	X	X	Szabályozott üzem	Az AM1 bővítő adapter adatcserehibája	Ellenőrizze a csatlakozásokat
C4	X	X	Szabályozott üzem	Open Therm bővítés adatcserehibája	Ellenőrizze az Open Therm bővítést
C5	X	X	Szabályozott üzem, max. szivattyú-fordulatszám	A fordulatszám-szabályozású belső szivattyú adatcserehibája	„30”-as kódcím beállítása a **„Kazán”** csoportban (időjárás függvényében vezérelt szabályozó) vagy ellenőrizze a 2. csoportot (állandó kazánvíz-hőmérsékletű szabályozó).
C6		X	Szabályozott üzem, max. szivattyú-fordulatszám	A 2-as (keverőszelepes) fűtőkör fordulatszám-szabályozású külső fűtőköri keringető szivattyújának adatcserehibája	Ellenőrizze az „E5” kódcím beállítását a **„Fűtőkör”** csoportban.
C7	X	X	Szabályozott üzem, max. szivattyú-fordulatszám	Az 1-es (keverőszelep nélküli) fűtőkör fordulatszám-szabályozású külső fűtőköri szivattyújának adatcserehibája	Ellenőrizze az „E5” kódcím beállítását a **„Fűtőkör”** csoportban.
C8		X	Szabályozott üzem, max. szivattyú-fordulatszám	A 3-as (keverőszelepes) fűtőkör fordulatszám-szabályozású külső fűtőköri keringető szivattyújának adatcserehibája	Ellenőrizze az „E5” kódcím beállítását a **„Fűtőkör”** csoportban.
Cd	X	X	Szabályozott üzem	A Vitocom 100, GSM típus (KM-BUS) adatcserehibája	Ellenőrizze a csatlakozásokat, a GSM típusú Vitocom 100-at és a „95” kódcímet az **„Általános”** csoportban (időjárás függvényében vezérelt szabályozó) vagy az 1. csoportban (állandó kazánvíz-hőmérsékletű szabályozó).
CF		X	Szabályozott üzem	A LON kommunikációs modul adatcserehibája	Cserélje ki a LON kommunikációs modult

▶▶

Hibakódok (folytatás)

Hibakód a kijelzőn	Állandó	Időj. függv.	A készülék viselkedése	Az üzemzavar oka	Intézkedés
d6	X	X	Szabályozott üzem	Az EA1 bővítő adapter DE1 bemenete üzemzavart jelez	Szüntesse meg a hibát az adott készüléken
d7	X	X	Szabályozott üzem	Az EA1 bővítő adapter DE2 bemenete üzemzavart jelez	Szüntesse meg a hibát az adott készüléken
d8	X	X	Szabályozott üzem	A DE3 bemenet üzemzavara az EA1 bővítő adapternél	Szüntesse meg a hibát az adott készüléken
dA		X	Szabályozott üzem a helyiséghőmérséklet figyelembevétele nélkül	Az 1-es (keverőszelep nélküli) fűtőkör helyiséghőmérséklet-érzékelőjének rövidzárlata	Ellenőrizze a 1-as fűtőkör helyiséghőmérséklet-érzékelőjét
db		X	Szabályozott üzem a helyiséghőmérséklet figyelembevétele nélkül	A 2-as (keverőszelepes) fűtőkör helyiséghőmérséklet-érzékelőjének rövidzárlata	Ellenőrizze a 2-as fűtőkör helyiséghőmérséklet-érzékelőjét
dC		X	Szabályozott üzem a helyiséghőmérséklet figyelembevétele nélkül	A 3-as (keverőszelepes) fűtőkör helyiséghőmérséklet-érzékelőjének rövidzárlata	Ellenőrizze a 3-as fűtőkör helyiséghőmérséklet-érzékelőjét
dd		X	Szabályozott üzem a helyiséghőmérséklet figyelembevétele nélkül	Az 1-es (keverőszelep nélküli) fűtőkör helyiséghőmérséklet-érzékelőjének szakadása	Ellenőrizze a 1-as fűtőkör helyiséghőmérséklet-érzékelőjét és a távvezérlő beállítását (lásd a 109. oldalon)
dE		X	Szabályozott üzem a helyiséghőmérséklet figyelembevétele nélkül	A 2-as (keverőszelepes) fűtőkör helyiséghőmérséklet-érzékelőjének szakadása	Ellenőrizze a 2-as fűtőkör helyiséghőmérséklet-érzékelőjét és a távvezérlő beállítását (lásd a 109. oldalon)
dF		X	Szabályozott üzem a helyiséghőmérséklet figyelembevétele nélkül	A 3-as (keverőszelepes) fűtőkör helyiséghőmérséklet-érzékelőjének szakadása	Ellenőrizze a 3-as fűtőkör helyiséghőmérséklet-érzékelőjét és a távvezérlő beállítását (lásd a 109. oldalon)
E0		X	Szabályozott üzem	A külső LON-egység üzemzavara	Ellenőrizze a csatlakozásokat és a LON-egységeket

Hibakódok (folytatás)

Hibakód a kijelzőn	Állandó	Időj. függv.	A készülék viselkedése	Az üzemzavar oka	Intézkedés
E1	X	X	Az égő üzemzavara	Az ionizációs áram a kalibrálás során túl magas	Ellenőrizze az ionizációs elektróda és az égőtest közötti távolságot (lásd a 33. oldalon). A helyiség levegőjétől függő üzemmód esetén kerülje a magas porterhelést az égést tápláló levegőben. Nyomja meg az **R** reteszoldó nyomógombot.
E3	X	X	Az égő üzemzavara	Túl alacsony hőleadás a kalibrálás során. A hőmérsékletőr kikapcsolt.	Gondoskodjon elegendő hőleadásról. Nyomja meg az **R** reteszoldó nyomógombot.
E4	X	X	Az égő leáll	A 24 V-os tápfeszültség hibája	Cserélje ki a szabályozót.
E5	X	X	Az égő leáll	A lángerősítő zavara	Cserélje ki a szabályozót.
E7	X	X	Az égő üzemzavara	Az ionizációs áram a kalibrálás során túl alacsony	Ellenőrizze az ionizációs elektródát: ▪ Az égőtesttől való távolság (lásd a 33. oldalon) ▪ Az elektróda elszennyeződése ▪ Összekötő vezeték és dugós csatlakozások Ellenőrizze az égéstermék-elvezető rendszert, szükség esetén szüntesse meg az égéstermék-visszakeringetést. Nyomja meg az **R** reteszoldó nyomógombot.
E8	X	X	Az égő üzemzavara	Az ionizációs áram túllépi az érvényes tartományt	Ellenőrizze a gázellátást (a gáznyomást és a gázáramlásőrt), a kombinált gázszabályozót és az összekötő vezetéket. Ellenőrizze a gázfajta hozzárendelését (lásd a 27. oldalon). Ellenőrizze az ionizációs elektródát: ▪ Az égőtesttől való távolság (lásd a 33. oldalon) ▪ Az elektróda elszennyeződése Nyomja meg az **R** reteszoldó nyomógombot.

▶▶

Hibakódok (folytatás)

Hibakód a kijelzőn	Állandó	Időj. függv.	A készülék viselkedése	Az üzemzavar oka	Intézkedés
EA	X	X	Az égő üzemzavara	Az ionizációs áram a kalibrálás során nincs az érvényes tartományon belül (túl nagy eltérés az előző értékkel szemben)	Ellenőrizze az égéstermék-elvezető rendszert, szükség esetén szüntesse meg az égéstermék-visszakeringetést. A helyiség levegőjétől függő üzemmód esetén kerülje a magas porterhelést az égést tápláló levegőben. Nyomja meg az **R** reteszoldó nyomógombot. Több sikertelen reteszoldási kísérlet után cserélje ki a kazánkódkártyát, és nyomja meg az **R** reteszoldó nyomógombot.
Eb	X	X	Az égő üzemzavara	A láng ismételten kialszik a kalibrálás során	Ellenőrizze az ionizációs elektróda és az égőtest közötti távolságot (lásd a 33. oldalon). Ellenőrizze a gázfajta hozzárendelését (lásd a 27. oldalon). Ellenőrizze az égéstermék-elvezető rendszert, szükség esetén szüntesse meg az égéstermék-visszakeringetést. Nyomja meg az **R** reteszoldó nyomógombot.
EC	X	X	Az égő üzemzavara	Paraméterhiba a kalibrálás közben	Nyomja meg az **R** reteszoldó nyomógombot vagy Cserélje ki a kazán-kódkártyát és nyomja meg az **R** reteszoldó nyomógombot.
Ed	X	X	Az égő üzemzavara	Belső hiba	Cserélje ki a szabályozót.

Hibakódok (folytatás)

Hibakód a kijelzőn	Állandó	Időj. függv.	A készülék viselkedése	Az üzemzavar oka	Intézkedés
EE	X	X	Az égő üzemzavara	Égőindításkor nincs lángjel, ill. a lángjel nem elegendő.	Ellenőrizze a gázellátást (a gáznyomást és a gázáramlásőrt), Ellenőrizze a kombinált gázszabályozót. Ellenőrizze az ionizációs elektródát és az összekötő vezetéket. Ellenőrizze a gyújtást: ▪ gyújtóegység és gyújtóelektróda összekötő vezetékei ▪ gyújtóelektróda távolsága és szennyezettsége (lásd a 33. oldalon). Ellenőrizze a kondenzvízelvezetést. Nyomja meg az **R** reteszoldó nyomógombot.
EF	X	X	Az égő üzemzavara	Kialszik a láng közvetlenül a lángképződés után (a biztonsági idő alatt).	Ellenőrizze a gázellátást (a gáznyomást és a gázáramlásőrt). Ellenőrizze az égéstermék-elvezető rendszerben az égéstermék visszakeringetését. Ellenőrizze az ionizációs elektródát (amennyiben szükséges, cserélje ki): ▪ Az égőtesttől való távolság (lásd a 33. oldalon) ▪ Az elektróda elszennyeződése Nyomja meg az **R** reteszoldó nyomógombot.
F0	X	X	Az égő leáll	Belső hiba	Cserélje ki a szabályozót.
F1	X	X	Az égő üzemzavara	Az égéstermék hőmérséklet-határoló kioldott.	Ellenőrizze a fűtési rendszer töltési szintjét. Légtelenítse a rendszert. Az égéstermék-elvezető rendszer lehűlése után nyomja meg az **R** reteszoldó nyomógombot.

Hibakódok (folytatás)

Hibakód a kijelzőn	Állandó	Időj. függv.	A készülék viselkedése	Az üzemzavar oka	Intézkedés
F2	X	X	Az égő üzemzavara	A hőmérséklet-határoló kioldott.	Ellenőrizze a fűtési rendszer töltési szintjét. Ellenőrizze a keringető szivattyút. Légtelenítse a rendszert. Ellenőrizze a hőmérséklet-határolót és az összekötő vezetékeket. Nyomja meg az **R** reteszoldó nyomógombot.
F3	X	X	Az égő üzemzavara	Már az égő indításakor van lángjel.	Ellenőrizze az ionizációs elektródát és az összekötő vezetéket. Nyomja meg az **R** reteszoldó nyomógombot.
F8	X	X	Az égő üzemzavara	A tüzelőanyag-szelep késleltetve zár.	Ellenőrizze a kombinált gázszabályozót. Ellenőrizze mindkét vezérlési módot. Nyomja meg az **R** reteszoldó nyomógombot.
F9	X	X	Az égő üzemzavara	A ventilátor fordulatszáma az égő indításakor túl alacsony	Ellenőrizze a ventilátort, a ventilátorhoz vezető összekötő vezetékeket, a ventilátor feszültségellátását és vezérlését. Nyomja meg az **R** reteszoldó nyomógombot.
FA	X	X	Az égő üzemzavara	A ventilátor nem érte el a nyugalmi helyzetet	Ellenőrizze a ventilátort, a ventilátorhoz vezető összekötő vezetékeket és a ventilátor vezérlését. Nyomja meg az **R** reteszoldó nyomógombot.
FC	X	X	Az égő üzemzavara	A kombinált gázszabályozó meghibásodott vagy a szabályozó szelep vezérlése hibás vagy az égéstermék-elvezető rendszer eltömődött	Ellenőrizze a kombinált gázszabályozót. Ellenőrizze az égéstermék-elvezető rendszert. Nyomja meg az **R** reteszoldó nyomógombot.
Fd	X	X	Az égő üzemzavara és b7 üzemzavarjelzés jelenik meg	Hiányzik a kazánkódkártya	Helyezze be a kazánkódkártyát. Nyomja meg az **R** reteszoldó nyomógombot. Ha a zavar nem szűnik meg, cserélje ki a szabályozót.

Hibakódok (folytatás)

Hibakód a kijelzőn	Állandó	Időj. függv.	A készülék viselkedése	Az üzemzavar oka	Intézkedés
Fd	X	X	Az égő üzemzavara	Az égővezérlő hibája	Ellenőrizze a gyújtóelektródákat és az összekötő vezetékeket. Ellenőrizze, hogy nincs-e erős elektromágneses mező a készülék közelében. Nyomja meg az **R** reteszoldó nyomógombot. Ha a zavar nem szűnik meg, cserélje ki a szabályozót.
FE	X	X	Az égő leáll vagy üzemzavart jelez	Hibás a kazánkódkártya, ill. a nyomtatott áramköri alaplap, vagy nem megfelelő a kazánkódkártya	Nyomja meg az **R** reteszoldó nyomógombot. Ha a zavar nem szűnik meg, ellenőrizze kazánkódkártyát, ill. cserélje ki a kazánkódkártyát vagy a szabályozót.
FF	X	X	Az égő leáll vagy üzemzavart jelez	Belső hiba vagy az **R** reteszoldó nyomógomb nem működik	Kapcsolja be újra a készüléket. Ha a készülék nem lép ismét működésbe, cserélje ki a szabályozót.

Javítás

A külső hőmérséklet-érzékelő ellenőrzése

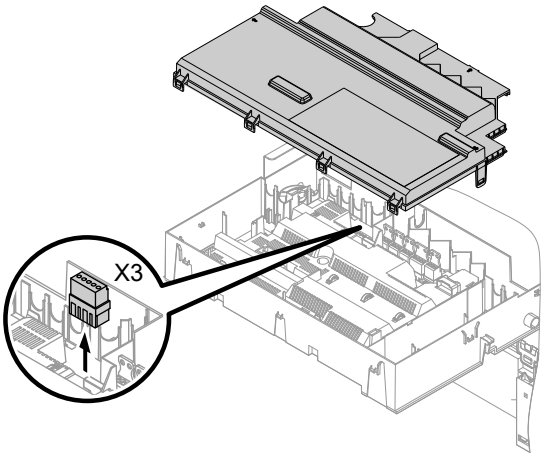

ábra 44

Javítás (folytatás)

2. Mérje meg az érzékelő ellenállását, és hasonlítsa össze a jelleggörbével.
3. Ha nagy az eltérés, cserélje ki az érzékelőt.

„A3” üzemzavar első üzembe helyezéskor

A szabályozó az első üzembe helyezés során ellenőrzi, hogy az égéstermék hőmérséklet-érzékelő megfelelően van-e pozicionálva.
Ha az égéstermékhőmérséklet-érzékelő pozicionálása nem megfelelő, akkor az üzembe helyezés megszakad, és az A3 üzemzavarjelzés jelenik meg.

1. Ellenőrizze, hogy az égéstermék hőmérséklet-érzékelő a helyén van-e. Lásd az előző ábrát.
2. Szükség esetén korrigálja az égéstermék hőmérséklet-érzékelő helyzetét, vagy cserélje ki a meghibásodott égéstermék hőmérséklet-érzékelőt.
3. Nyomja meg az **R** reteszoldó nyomógombot, és ismételje meg az üzembe helyezést.
   A szabályozó annyiszor ismétli meg az ellenőrzést, amíg nem zárul le sikeresen.

A hőmérséklet-határoló ellenőrzése

Ha üzemzavar okozta kikapcsolás után az égésvezérlő retesze nem oldható annak ellenére, hogy a kazánvíz-hőmérséklet kb. 75 °C alatt marad, akkor végezze el az alábbi ellenőrzést:

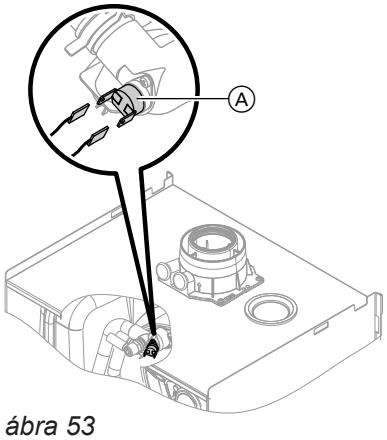

ábra 53

1. Húzza ki az Ⓐ hőmérséklet-határoló vezetékeit.
2. Ellenőrizze a hőmérséklet-határoló átmenő ellenállását univerzális mérőműszerrel.
3. Szerelje ki a hibás hőmérséklet-határolót.
4. Az új hőmérséklet-határolót kenje be hővezető pasztával és szerelje be.
5. Üzembe helyezés után nyomja meg a szabályozón lévő **R** reteszoldó gombot.

A biztosíték ellenőrzése

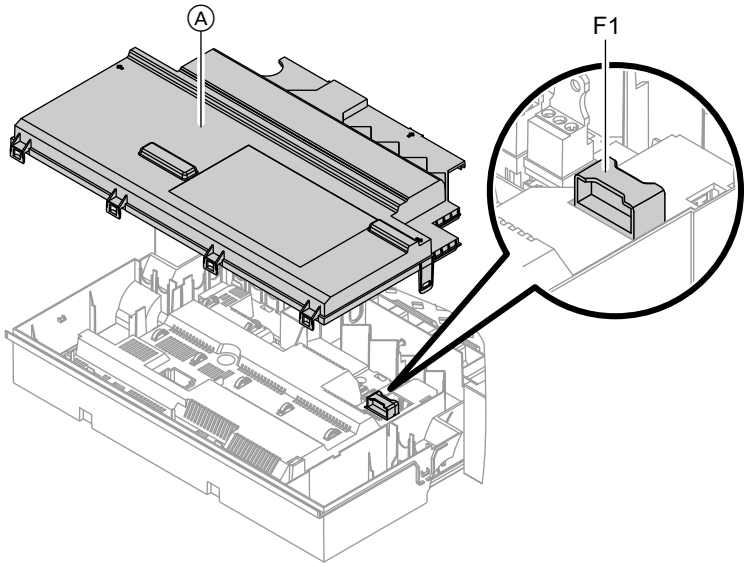

ábra 54

5773 474 HU