Az Ön VIESSMANN partnere:

FIX Gázszerviz Kft.

Telefon **+36 30 181 8000**

E-mail **info@fixgazszerviz.hu**

Weboldal **www.fixgazszerviz.hu**

A dokumentum

Viessmann Vitorond 100

Típusjel: VR2B

Kezelési útmutató

A következő oldalaktól a gyártó eredeti dokumentuma következik változtatás nélkül. Forrás: Viessmann ViBooks.

Üzemeltetési utasítás

a készülék üzemeltetője számára

VIESSMANN

Fűtési rendszerek távellenőrzése és távvezérlése

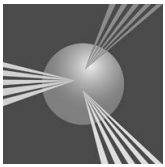

VITOCOM 100

5596 601 HU 10/2008

Kérjük, őrizze meg!

Az Ön biztonsága érdekében

Kérjük, hogy az emberi életet fenyegető veszélyek, a balesetek és az anyagi károk elkerülése érdekében pontosan tartsa be a biztonságtechnikai utasításokat.

A biztonságtechnikai utasítások magyarázata

Veszély
Ez a jel személyi sérülések veszélyére figyelmeztet.

Figyelem
Ez a jel anyagi és környezeti károk veszélyére figyelmeztet.

Fontos tudnivaló!
A Fontos tudnivaló címszó alatt kiegészítő információk találhatók.

Célcsoport

Ez az üzemeltetési utasítás a fűtési rendszer üzemeltetője számára készült. Ez a készülék **nem** használható korlátozott testi, érzéki vagy szellemi képességekkel rendelkező személyek által (gyerekek által sem) vagy a szükséges tapasztalattal és/vagy tudással nem rendelkező személyek által, kivéve, ha őket biztonsági személyzet felügyeli vagy utasításokat ad a készülék használatára vonatkozólag.

Figyelem
Gyerekeket tilos felügyelet nélkül hagyni.
Gondoskodjon arról, hogy gyerekek ne használják játékszerként a készüléket.

Veszély
A fűtési rendszeren szakszerűtlenül végrehajtott munkák életveszélyes balesetekhez vezethetnek.
- A gázszerelvényeken munkát csak olyan szerelő végezhet, akit a helyileg illetékes gázszolgáltató vállalat erre feljogosított.
- Elektromos szerelést csak elektromos szakember végezhet.

Teendők gázszag esetén

Veszély
A szivárgó gáz robbanáshoz vezethet, amely nagyon súlyos sérüléseket okozhat.
- Ne dohányozzon! Akadályozza meg a nyílt láng- és szikraképződést. Semmi esetre se kapcsoljon fel villanykapcsolót és ne kapcsoljon be elektromos készülékeket.
- Zárja el a gázelzáró csapot.
- Nyissa ki az ablakokat és az ajtókat.
- Távolítson el mindenkit a veszélyes területről.
- Értesítse a gáz- és az áramszolgáltató vállalatot, valamint a fűtési szakcéget az épületen kívülről.
- Szakítsa meg az épület elektromos ellátását egy biztonságos helyen (az épületen kívül).

5596 601 HU

Az Ön biztonsága érdekében (folytatás)

Teendők égéstermékszag esetén

Veszély
Az égéstermékek életveszélyes mérgezést okozhatnak.
- Kapcsolja ki a fűtési rendszert.
- Szellőztesse ki a felállítási helyiséget.
- Csukja be a lakóhelyiségekbe nyíló ajtókat.

Teendők tűz esetén

Veszély
Tűz esetén égés és robbanás veszélye áll fenn.
- Kapcsolja ki a fűtési rendszert.
- Zárja el a tüzelőanyag-vezetékek elzárószelepeit.
- Az ABC tűzbiztonsági osztálynak megfelelő, bevizsgált tűzoltó készüléket használjon.

A fűtőhelyiséggel szemben támasztott követelmények

Figyelem
Nem megengedett környezeti feltételek károsíthatják a fűtési rendszert és veszélyeztethetik a biztonságos üzemelést.
- Biztosítsa, hogy a környezeti hőmérséklet 0 ºC és 35 ºC között legyen.
- Kerülje a (pl. festékekben, oldó- és tisztítószerekben lévő) freonszármazékok okozta légszennyeződést és az erős porképződést (pl. csiszoló munkák által).
- Kerülje a (pl. állandó ruhaszárítás általi) tartósan magas páratartalmat.
- Ne zárja el a meglévő levegőbevezető nyílásokat.

Kiegészítő komponensek, pót- és kopó alkatrészek

Figyelem
A fűtési rendszert károsíthatják vagy működését negatívan befolyásolhatják mindazok a komponensek, amelyek bevizsgálása nem a fűtési rendszerrel együtt történt.
A komponensek felszerelését, ill. cseréjét kizárólag szakcég végezheti.

Tartalomjegyzék

Biztonság és garancia 6

Bevezető információk
A készülék leírása 7
■ Rendszerfeltételek 7

A kezelés helye
Funkciók 9
■ SMS létrehozása 9
■ SMS mintaszövegek 9
■ Távkapcsolás 10
■ Távlekérdezés 12
■ Az aktuális beállítások lekérdezése 12
■ Távellenőrzés 13
LED-kijelzők 13
■ LED megnevezések 14
■ Térerősség (vételi minőség) 14
■ SMS küldésének kijelzése 14

Készülék beállítások
Biztonság 15
■ PIN kód 15
■ Hozzáférési kód 15
Mobiltelefonszámok 16
■ „MOBNR1” 16
■ „MOBNR2” 17
Információs szövegek 17
■ „INFO” 17
■ „DITEXT” 18
Dátum 18
■ „AKTDAT” 18
■ „ENDDAT” 19
Nyelv 19
SMS parancsok (rövid áttekintés) 20
Speciális tudnivalók az SMS küldésre vonatkozóan 21

Egyenlegellenőrzés
A SIM kártya érvényessége 22
■ A SIM kártya érvényességi ideje 22
■ SIM kártyájának egyenlege (prepaid) 23

5596 601 HU

Tartalomjegyzék (folytatás)

A SIM kártya cseréje
Általános tudnivalók..... 24
■ SIM kártya..... 24
Munkasorrend..... 24
A készülék kinyitása..... 25
■ A házfedél levétele..... 25
■ Felső nyomtatott áramköri lap szint..... 26
A PIN kód bevitele..... 27
A SIM kártya kivétele és behelyezése..... 28
Üzemi készenlét..... 30
■ Előfeltételek..... 30
■ Üzembe helyezés SMS küldésével..... 30
■ Válasz SMS üzenet..... 30

További SMS parancsok
Hozzáférési kód..... 32
A SIM kártya értéke (feltöltős)..... 33
Az SMS küldés költségei..... 33
Korábbi bevitelek törlése..... 34

Mi a teendő?
Az LED villogásának jelentése..... 35
Üzemzavarjelzések..... 35

Címszójegyzék..... 37

Biztonság és garancia

Veszély
A Vitocom rádiójelei (mobiltelefonos hálózaton keresztül történő kommunikáció esetén) különösen a pacemakerek, hallókészülékek és defibrillátorok működését zavarhatják.
Amennyiben ilyen készülékeket visel, ne tartózkodjon az üzemkész Vitocom közvetlen közelében.

Figyelem
A Vitocom kizárólag a csatlakoztatott Vitotronic szabályozók és a Vitocom konfigurált bemeneteihez csatlakoztatott komponensek üzemzavarait továbbítja.
Ennek műszaki részleteit lásd a készülékek szerelési és szervizre vonatkozó utasításában.
Az üzemzavarjelzések előfeltételei:

- A Vitotronic szabályozók **és** Vitocom távvezérlők konfigurálása megfelelő.
- A Vitocom jelútvonalai be vannak állítva.
- A fűtési rendszert és a jelzőberendezések működőképességét rendszeres időközönként ellenőrizni kell.
- Annak érdekében, hogy a készülék áramszünet esetén is küldhessen üzeneteket, szünetmentes áramellátás használatát javasoljuk.
- A fűtési rendszer üzembiztonságának további növelése érdekében kiegészítő intézkedéseket javasolunk, pl. a fagyvédelemre vagy a vízkárok ellenőrzésére vonatkozóan.

Garancia

A Viessmann nem vállal garanciát a Vitocom vagy a szoftver használatából eredő kimaradt nyereségért, elmaradt megtakarításért és az azokból származó közvetlen vagy közvetett károkért, továbbá a szakszerűtlen felhasználásból eredő károkért.

Mindenkor a Viessmann aktuális árjegyzékében olvasható Általános Eladási Feltételek érvényesek.
Az SMS- és e-mail-szolgáltatásokat a telefonhálózatok üzemeltetői nyújtják, így ezekért a Viessmann nem vállal felelősséget. Erre vonatkozóan az adott hálózatüzemeltetők üzleti feltételei az irányadóak.

5596 601 HU

A készülék leírása

Rendszerfeltételek

Fűtési rendszer

- Viessmann kazánnal és Vitotronic szabályozóval vagy hőszivattyúval és WPR 300 szabályozóval rendelkező 1 fűtési rendszer számára
- A Vitotronic szabályozó a KM-BUS-on keresztül csatlakozik a Vitocom 100-hoz.
- Az utánkapcsolt, nem a KM-BUS-on keresztül csatlakoztatott fűtőköri szabályozókat a Vitocom 100 digitális bemenetén keresztül kell felügyelni.

SIM kártya

- SMS küldésére és fogadására alkalmas
- Kétirányú működés (küldés és fogadás)

Mobiltelefon-szolgáltató

- A Vitocom 100-ban alkalmazható, bevizsgált SIM kártyák:
  – T-Mobile
  – Vodafone
  – Pannon
- Megfelelő rádiójel (térerő) a kiválasztott SIM kártya számára a Vitocom 100 szerelési helyén
- Az üzembe helyezés időpontjában a SIM kártya engedélyezve legyen a mobiltelefon-szolgáltató által.

Kezelőkészülék

- A mobiltelefonban alkalmazható, bevizsgált SIM kártyák:
  – T-Mobile
  – Vodafone
  – Pannon

Jelútvonalak / címzettek

- Mobiltelefon SMS üzenetek fogadása és küldése céljából.
  Max. 2 mobiltelefont adhat meg címzettként.

A készülék leírása (folytatás)

Fontos tudnivalók a rendszerhatárokra vonatkozóan

- A Vitocom 100 működési terjedelmét csak a (Vitocom 100-ban alkalmazható) bevizsgált SIM kártyák esetén ellenőriztük ezen dokumentum engedélyezésének időpontjában. A nem bevizsgált SIM kártyákkal használt Vitocom 100 kifogástalan működésére nem vállalunk garanciát.
- Mivel az SMS küldés a mobiltelefonhálózat üzemeltetője által biztosított szolgáltatás, nem vállalunk felelősséget a Vitocom 100 működési terjedelméért abban az esetben, ha a hálózat üzemeltetője módosítja az SMS szolgáltatásokat.
- A mobiltelefon-gyártók és típusok nagy száma miatt a Vitocom 100 működési terjedelme nem ellenőrizhető minden mobiltelefon típussal. Bár eddig egyetlen tesztelt mobiltelefon esetén sem szűkült a funkcionalitás, a Vitocom 100 kifogástalan működése nem szavatolható a piacon elérhető összes mobiltelefonnal.

A működés áttekintése

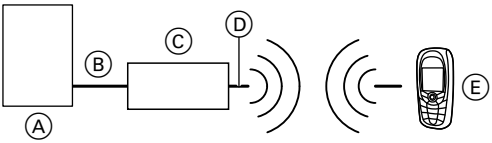

Ⓐ Viessmann kazán Vitotronic szabályozóval vagy hőszivattyú WPR 300 szabályozóval
Ⓑ összekötő vezeték (KM-BUS)
Ⓒ Vitocom 100
Ⓓ antenna
Ⓔ mobiltelefon

Funkciók

A felhasználó mobiltelefonon, SMS-eken keresztül kommunikálhat a Vitocom 100 készülékkel.

A Vitocom 100 a következő, a fűtési rendszerrel kapcsolatos funkciókat látja el:
- Távkapcsolás
- Távlekérdezés
- Távellenőrzés

Fontos tudnivaló!
Vegye figyelembe a rendszerfeltételeket (lásd a 7. oldalon).

SMS létrehozása

Ha SMS üzenetet szeretne küldeni a Vitocom 100 készüléknek, vegye figyelembe a következőket:

- A hozzáférési kódnak mindig az SMS szöveg elején kell megjelennie.
- Beíráskor mindig hagyni kell egy **üres karaktert** a hozzáférési kód és a parancs(ok) között.
- Az SMS 70 karakterből állhat. Amennyiben a beírt szöveg hosszabb, akkor a 70 karakter utáni rész törlődik.
- Kizárólag meghatározott kulcsszavakat szabad alkalmazni.
- Nagy- és kisbetűs írás megengedett.
- A Vitocom 100 által küldött válasz SMS mindig a hozzáférési kóddal kezdődik.
- A dátum megadása a következő formátumokban lehetséges:
  – N.H.ÉÉÉÉ vagy NN.HH.ÉÉÉÉ nap (N) és hónap (H) 1- vagy 2-jegyű
  – NN.HH.ÉÉÉÉ vagy NN.HH.ÉÉÉÉ év (É) 2- vagy 4-jegyű

SMS mintaszövegek

A fűtési rendszer SMS küldésével történő be- és kikapcsolásához a mobiltelefonban előzőleg létrehozott SMS mintaszövegek egyikét alkalmazhatja. Ennek segítségével bárhonnan és bármikor elküldheti az adott SMS parancsot az üzemeltetési útmutató felhasználása nélkül. Ez minden további, SMS mintaszöveg útján közölt parancsra vonatkozik.

Funkciók (folytatás)

Fontos tudnivaló
Hozzon létre a mobiltelefonján legalább egy olyan SMS mintaszöveget, amely tartalmazza az aktuális hozzáférési kódot. Ha elfelejti a kódot, akkor a kódot itt bármikor megtalálja.
Ha módosítja a hozzáférési kódot (lásd a 32. oldalon), feltétlenül frissítse az SMS mintákat és adja meg az új hozzáférési kódot. Az új hozzáférési kódot a Vitocom 100 automatikusan elküldi SMS-ben a két meghatározott mobiltelefon számra.

Példa:
Lekapcsolt üzem („Fűtés+melegvíz” kikapcsolva, csak fagyvédelmi ellenőrzés)
- 5. üzemmód beállítása az 1. fűtőkör számára

SMS mintaszöveg a felhasználótól:

1111␣bahk1␣5

␣ = egy üres karakter

Példa:
üzemelés normál helyiséghőmérséklettel és melegvíz
- A 2-es üzemmód beállítása az 1. fűtőkör számára

SMS mintaszöveg a felhasználótól:

1111␣bahk1␣2

␣ = egy üres karakter

Távkapcsolás

A szabályozóhoz csatlakoztatott fűtőkörök üzemmódja távkapcsolható SMS küldésével.

Funkciók (folytatás)

SMS parancs	Jelentés (időjárás függvényében vezérelt szabályozó)
ÜMFKx	Üzemmód a fűtőkör számára (x = 1, 2 vagy 3): Hozzá tartozó parancsok (üres karakterrel kapcsolódnak): 0 Csak HMV üzemmód: használati melegvíz készítés és fagyvédelmi ellenőrzés 1 Folyamatos csökkentett: fűtés csökkentett helyiséghőmérséklettel használati melegvíz készítés **nélkül** 2 Folyamatos normál: fűtés normál helyiséghőmérséklettel és használati melegvíz készítés 3 vagy 4 Fűtés időprogram szerint: fűtés normál vagy csökkentett helyiséghőmérséklettel és használati melegvíz készítés a beállított időprogramnak megfelelően 5 Lekapcsolt üzem: fűtés és használati melegvíz készítés kikapcsolva, csak fagyvédelmi ellenőrzés

Fontos tudnivaló!
Állandó kazánvíz-hőmérsékletű szabályozó:
A fűtési rendszer üzemmódjának kapcsolásakor a csatlakoztatott óratermosztát elsőbbséget élvez (amennyiben létezik).

Funkciók (folytatás)

SMS parancs	Jelentés (állandó kazánvíz-hőmérsékletű szabályozó)
BAHKx	Üzemmód a fűtőkör számára (x = 1): Hozzá tartozó parancsok (üres karakterrel kapcsolódnak): 0 Csak HMV üzemmód: használati melegvíz készítés és fagyvédelmi ellenőrzés 1, 2, 3 vagy 4 Folyamatos normál: fűtés normál helyiséghőmérséklettel és használati melegvíz készítés 5 Lekapcsolt üzem: fűtés és használati melegvíz készítés kikapcsolva, csak fagyvédelmi ellenőrzés

Példa:
A 5-es üzemmód beállítása az 1. fűtőkör számára

SMS a felhasználótól:

1111␣bahk1␣5

␣ = egy üres karakter

Válasz SMS (nyugtázás) a Vitocom 100 készüléktől:

1111 BAHK1 Lekapcsolt üzem ok

Távlekérdezés

A Vitocom 100 alábbi aktuális beállításainak távlekérdezése lehetséges:
- 2 mobiltelefonszám, amelyre SMS érkezik üzemzavar esetén
- SIM kártyájának (feltöltős) egyenlege
- aktuális dátum és a SIM kártya (feltöltős) lejárati dátuma
- egy SMS költségei (elmentett érték)
- információs szöveg a fűtési rendszer és a digitális bemenet megnevezéséhez
- a nyelv aktuális beállítása

Az aktuális beállítások lekérdezése

Fontos tudnivaló!
A „PASSWORD" parancs kivételével valamennyi lekérdezési parancs után közvetlenül egy kérdőjel áll.

SPRACHE?	SMSWERT?
INFO?	AKTDAT?
MOBNR1?	ENDDAT?
MOBNR2?	DITEXT?
VWERT?	PASSWORD

Funkciók (folytatás)

Példa:
Az aktuális beállítás lekérdezése az „INFO”-tól

SMS a felhasználótól:

1111␣info?

␣ = egy üres karakter

Válasz SMS (nyugtázás) a Vitocom 100 készüléktől:

1111 INFO Süssen u. 3.

Távellenőrzés

A Vitocom 100 Viessmann szabályozóval rendelkező fűtési rendszereket felügyel. További készülékek felügyelete a Vitocom 100 digitális bemenetén keresztül lehetséges.

A mobiltelefon-hálózaton keresztül az alábbi automatikus üzenetek érkeznek SMS útján:
- a fűtési rendszer és a digitális bemenethez csatlakoztatott készülékek üzemzavarai
- a SIM kártya (feltöltős) lejárati ideje
- az aktuális dátum megadására vonatkozó értesítés áramszünet után

Fontos tudnivaló!
A dátumok, „AKTDAT” és „ENDDAT” megadása csak prepaid SIM kártya esetén szükséges az egyenleg ellenőrzéséhez. Előfizetéses SIM kártya esetén ennek megadására nincs szükség.

Példa az „AKTDAT” beállításhoz
Az „AKTDAT” beállítás egy áramszünet miatt törlődött. Az áramellátás helyreállásakor a Vitocom 100 a következő figyelmeztető SMS üzenetet küldi a „MOBNR1” és a „MOBNR2” alatt megadott számokra:

Figyelmeztető SMS üzenet felszólításként:

1111 AKTDAT Kérem mindenképpen megadni!

LED-kijelzők

Fontos tudnivaló!
A 3 LED a Vitocom 100 házán belül található (lásd a 26. oldalon levő ábrán).

LED-kijelzők (folytatás)

LED megnevezések

A Vitocom 100 három LED kijelzővel rendelkezik, a következő kijelzési funkciókkal:

LED piros	Térerősség kijelzés
LED sárga	A kapcsolat létrejöttének kijelzése / SMS küldése elkezdődött
LED zöld	A fennálló kapcsolat kijelzése / SMS küldése befejeződött

Térerősség (vételi minőség)

A vételi minőség kijelzése a piros LED kijelzővel:

Térerősség	Piros LED kijelző villogási időköze	
kiváló	folyamatosan BE	
jó	1,5 s BE – 0,5 s KI	
közepes	1 s BE – 1 s KI	
elegendő	0,5 s BE – 1,5 s KI	
nem elegendő	folyamatosan KI	
nincs betárcsázva	folyamatosan KI	

SMS küldésének kijelzése

A Vitocom 100 funkciói	LED kijelzők
SMS küldésének előkészítése	A sárga LED (kapcsolat létrehozása) világít
Elküldi az SMS üzenetet	A zöld LED (fennálló kapcsolat) is világít
Sikerült az SMS küldése	Mindkét LED kikapcsolása kb. 5 másodperc elteltével

Biztonság

Fűtési rendszerek biztonságát két kód védi a Vitocom 100 készüléken keresztül történő illetéktelen hozzáférés ellen:

PIN kód

A PIN kód a következő tulajdonságokkal rendelkezik:

- A behelyezett SIM kártyához tartozik és a Vitocom 100 készülék tárolja.
- A PIN kód 4-jegyű és SMS küldésével nem változtatható meg.
- Az egyszer megadott PIN kód tartósan megmarad, áramszünet után is. Ebben az esetben nincs szükség a kód ismételt megadására.
- Az áramellátás helyreállása után a készülékben található LED-kijelzők jelzik a Vitocom 100 üzemkészségét (lásd a 27. oldalon).

Hozzáférési kód

A hozzáférési kód a következő tulajdonságokkal rendelkezik:

- A SIM kártya fajtájától független és a Vitocom 100 készülékhez kapcsolódik.
- Szállítási állapotban a 4-jegyű hozzáférési kód 1111 értékre van beállítva.
- SMS küldésével a „CODE” paranccsal (lásd a 32. oldalon) megváltoztathatja a kódot. A Vitocom 100 automatikusan elküldi SMS-ben az új hozzáférési kódot a két meghatározott mobiltelefon számra.
- A hozzáférési kódot minden, a Vitocom 100 készüléknek küldött SMS üzenet előtt be kell írni (kivéve a PASSWORD parancs esetén).

Fontos tudnivaló!
Amennyiben nem ismeri a hozzáférési kódot, lekérdezheti a „PASSWORD” paranccsal. A Vitocom a két elmentett mobiltelefon számra küldött SMS-ben válaszol.

Példa:
A hozzáférési kód lekérdezése

SMS a felhasználótól:

password

Válasz SMS a Vitocom 100 készüléktől:

1111 SAFECODE 1111

Biztonság (folytatás)

Fontos tudnivaló!
A fokozott hozzáférési biztonság érdekében javasoljuk, hogy változtassa meg a hozzáférési kódot a Vitocom üzembe helyezése és a „PASSWORD” SMS parancs végrehajtása után (lásd a 32. oldalon).

Mobiltelefonszámok

A fűtési rendszer üzemzavarait és a válasz SMS üzeneteket a Vitocom 100 SMS formájában elküldi a „MOBNR1” és a „MOBNR2” (amennyiben adott) számokra.

Amennyiben még nem történt meg:
Az üzembe helyezés után figyeljen arra, hogy helyesen legyen beírva azon személyek mobiltelefonszáma, akiket a fűtési rendszer üzemzavara esetén értesíteni szeretne.

Mobiltelefonszám lekérdezése vagy módosítása:
- Max. 70 karaktert írhat be.
- A válasz SMS üzenetet az eddig érvényes és az új telefonszámra is elküldi.

„MOBNR1”

- Az Ön mobiltelefonszáma
- Változtatás SMS küldésével a „MOBNR1” paranccsal

Válasz SMS (nyugtázás) a Vitocom 100 készüléktől:

1111 MOBNR1 01791234567 ok

Példa:
A 2 értesítendő mobiltelefonszám beírása
- Mindkét szám esetében érvényes: „MOBNR1” és „MOBNR2”

SMS a felhasználótól:

1111␣mobnr1␣01791234567

␣ = egy üres karakter

Mobiltelefonszámok (folytatás)

„MOBNR2”

- Az Ön fűtési- vagy szerviz szakcégének mobiltelefonszáma.
- Megadhatja a házmester vagy egy másik személy mobiltelefonszámát is, akit üzemzavarjelzés esetén értesíteni lehet.
- Változtatás SMS küldésével a „MOBNR2” paranccsal.
- Egy második telefonszám megadása nem kötelező.

Információs szövegek

Az információs szövegek a fűtési rendszer vagy a digitális bemeneten keresztül csatlakoztatott készülékek megnevezésére szolgálnak. Ezek a szövegek az egyértelmű hozzárendelés érdekében, pl. az üzemzavarjelzésen belül, szerepelnek az SMS-ben.
Ezek a szövegek individuálisan megfogalmazhatók. Max. 30 karakter áll rendelkezésre.

„INFO”

- A fűtési rendszer megnevezése (pl. a rendszer üzemeltetőjének neve, felállításának helye)
- Vigyázat, ne írjon be olyan kifejezéseket, amelyek parancsokat váltanak ki, pl. CODE. Ezek megszakításhoz vezetnek. Max. 30 karakter áll rendelkezésre, a további szöveg törlődik.

Példa:
A „fűtési rendszer” szó beírása

SMS a felhasználótól:

1111␣info␣fűtési rendszer

␣ = egy üres karakter

Válasz SMS (nyugtázás) a Vitocom 100 készüléktől:

1111 INFO Süssen u. 3.

Fontos tudnivaló!
Az „info?” paranccsal lekérdezhető ez az információs szöveg. Válaszként csak az elmentett szöveg jelenik meg, a fűtési rendszerre vonatkozó műszaki információk nem.

Információs szövegek (folytatás)

„DITEXT”

- A digitális bemenethez csatlakoztatott készülék vagy funkciójának megnevezése.
- Vigyázat, ne írjon be olyan kifejezéseket, amelyek parancsokat váltanak ki, pl. CODE. Ezek megszakításhoz vezetnek. Max. 30 karakter áll rendelkezésre, a további szöveg törlődik.

Példa:
Az olajszint ellenőrzése

SMS a felhasználótól:

1111␣ditext␣Olajszint alacsony

␣ = egy üres karakter

Válasz SMS (nyugtázás) a Vitocom 100 készüléktől:

1111 DITEXT Olajszint alacsony ok

Fontos tudnivaló!
A „ditext?” paranccsal lekérdezhető ez az információs szöveg. Válaszként csak az elmentett szöveg jelenik meg, a digitális bemenethez csatlakoztatott készülékre vonatkozó műszaki információk nem.

Dátum

A feltöltős SIM kártyák a kártyán levő egyenlegtől és a mobiltelefon szolgáltatótól függően különböző idejű érvényességi idővel rendelkezhetnek. Ezen időtartam lejárta után ezt a SIM kártyát csak akkor használhatja újra, ha a mobiltelefon szolgáltató engedélyezi, pl. az egyenleg feltöltése esetén.
Az érvényességi idő ellenőrzéséhez meg kell adnia a lejárati dátumot a Vitocom 100 számára. Ha az aktuális dátum is helyesen van megadva, a Vitocom a lejárati dátum előtt 60, 30 és 10 nappal figyelmeztető SMS üzenetet küld.

A dátum megadása a következő formátumokban lehetséges:
- N.H.ÉÉÉÉ vagy NN.HH.ÉÉÉÉ
  nap (N) és hónap (H) 1- vagy 2-jegyű
- NN.HH.ÉÉÉÉ vagy NN.HH.ÉÉÉÉ
  év (É) 2- vagy 4-jegyű

„AKTDAT”

Az aktuális dátum beírása vagy változtatása.

Dátum (folytatás)

„ENDDAT”

Lejárati dátum vagy a feltöltős SIM kártya érvényességének lejárta.

Példa:
A dátum beállítása
- Mindkét dátum esetében érvényes: „AKTDAT” és „ENDDAT”

SMS a felhasználótól:

1111␣aktdat␣11.03.2009

␣ = egy üres karakter

Válasz SMS (nyugtázás) a Vitocom 100 készüléktől:

1111 AKTDAT 11.03.2009 ok

Példa:
- Csak az „ENDDAT” lett beírva.

vagy
- Az „AKTDAT” áramszünet miatt törlődött és ezt követően az áramellátás ismét rendelkezésre áll.

A Vitocom 100 a következő figyelmeztető SMS üzeneteket küldi a „MOBNR1” és „MOBNR2” számoknak (amennyiben meg vannak adva):

Figyelmeztető SMS üzenet felszólításként:

1111 AKTDAT Kérem mindenképpen megadni!

Példa:
- A beállított „AKTDAT” aktuális dátum időben az „ENDDAT” végdátumnál később van.

A Vitocom 100 a következő figyelmeztető SMS üzeneteket küldi a „MOBNR1” és „MOBNR2” számoknak (amennyiben meg vannak adva):

Figyelmeztető SMS üzenet hibajelentésként:

1111 ENDDAT 10.01.2007 ERROR AKTDAT 11.01.2007 ERROR

Nyelv

A „SPRACHE” paranccsal meghatározható a szöveges üzenetek nyelve.

Nyelv (folytatás)

Lehetséges nyelvbeállítások:

cs cseh
da dán
de német
en angol
es spanyol
et észt
fr francia
hu magyar
it olasz
lv lett
lt litván
nl holland
pl lengyel
ru orosz
sk szlovák
sv svéd

Példa:
A nyelv beállítása németre

SMS a felhasználótól:

1111␣sprache␣de

␣ = egy üres karakter

Válasz SMS (nyugtázás) a Vitocom 100 készüléktől:

1111 SPRACHE hu ok

SMS parancsok (rövid áttekintés)

A következő, a Vitocom 100 készüléknek SMS üzenet formájában küldött parancsokkal állíthatja be a megfelelő értékeket vagy módosíthat már előre beállított értékeket.

SMS parancs	**Jelentés**
CODE	A hozzáférési kód változtatása (32. oldal)
SPRACHE	Nyelvváltozatok: cs, da, de, en, es, et, fr, hu, it, lv, lt, nl, pl, ru, sk, sv (19. oldal)
INFO	Információs szöveg a fűtési rendszerről (17. oldal)
MOBNR1	A saját mobiltelefonszáma (16. oldal)
MOBNR2	2. mobiltelefonszám (17. oldal)
BAHKx	Az 1 - 3. fűtőkör üzemmódjának átkapcsolása (10. oldal)
VWERT	A SIM kártya feltöltési összege (prepaid, számként, tizedeshelyekkel, pénzegység nélkül megadva, 33. oldal)
SMSWERT	Az SMS küldésének költségei (számként, tizedeshelyekkel, pénzegység nélkül megadva, 33. oldal)
AKTDAT	Aktuális dátum (18. oldal)
ENDDAT	Lejárati dátum (feltöltős SIM kártya, 19. oldal)

SMS parancsok (rövid áttekintés) (folytatás)

SMS parancs	Jelentés
DITEXT	Információs szöveg a digitális bemenetre vonatkozóan (kiegészítő készülék, 18. oldal)
RESET 0	A Vitocom 100 **újraindítása**. Nem törli a beállított paramétereket (34. oldal)
RESET 1	Minden beállítás visszaállítása a gyári beállításra, a **PIN kód kivételével** (34. oldal)
PASSWORD	A hozzáférési kód lekérdezése (15. oldal)

Speciális tudnivalók az SMS küldésre vonatkozóan

A fent felsorolt parancsokon kívül a következőkben felsoroljuk a további tudnivalókat és az SMS küldésének egyéb lehetőségeit.

- Minden, a Vitocom 100 által fogadott SMS üzenetre egy válasz SMS üzenetet küld (nyugtázás vagy hibajelentés).
  – „OK” (nyugtázás)
  – „ERROR” (hibajelentés)
- A válasz SMS üzenetet (nyugtázás) a Vitocom 100 mindig elküldi mindkét mobiltelefonszámra: „MOBNR1” és „MOBNR2” (amennyiben adottak).
- Több parancsot küldhet egy SMS üzenetben a Vitocom 100 készüléknek, a „RESET” parancsok kivételével.
- Amennyiben a válasz SMS terjedelme a 70 karaktert meghaladja, akkor az adott szöveget több válasz SMS üzenetre tagolja.

Továbbra is érvényes:
- Szöveg beírásakor mindig **üres karaktert** kell hagyni a hozzáférési kód és a parancs(ok) között.
- A hozzáférési kódnak mindig az SMS szöveg elején kell megjelennie.
- A szöveg terjedelme SMS-enként 70 karakterre (30 karakter a „DITEXT” és „INFO” parancsok esetén) korlátozott.

Példa:
3 parancs egy SMS üzenetben
1. A hozzáférési kód változtatása
   - **elfogadva**
2. A 2. mobiltelefonszám változtatása
   - **elfogadva**
3. A 4. fűtőkör üzemmód változtatása (0 = csak melegvíz)
   - **A**
     (csak 3 fűtőkör van engedélyezve)

SMS a felhasználótól:

```
1111␣code␣2345
␣mobnr2␣017198765432
␣bahk4␣0
```

␣ = egy üres karakter

Válasz SMS nyugtázásként és hibajelentésként:

```
2345 CODE 2345 OK MOBNR2
017198765432 OK BAHK4 0
ERROR
```

A SIM kártya érvényessége

A feltöltős SIM kártyák az egyenlegtől és a mobiltelefon szolgáltatótól függően meghatározott idő után elveszthetik érvényességüket. A mobiltelefon előfizetéses SIM kártyák érvényessége a szerződés felmondásával szűnik meg.

! **Figyelem**
Ha érvénytelen SIM kártyát alkalmaz, a fűtési rendszer és egy további csatlakoztatott komponens távellenőrzése nem működik.
Ha megadta az érvényességi időtartam végét az „ENDDAT” segítségével, a Vitocom 100 meghatározott időközönként az érvényesség lejárata előtt idejében 3 figyelmeztető SMS üzenetet küld.

A SIM kártya érvényességi ideje

Az érvényességi idő lejárata előtt a Vitocom 100 figyelmeztető SMS üzenetet küld a két mobiltelefonszámra: „MOBNR1” és „MOBNR2” (amennyiben adott). Ezt az üzenetet a következő, még fennmaradó érvényességi időtartam esetén küldi:

- még 60 nap
- még 30 nap
- még 10 nap

Példa:

Figyelmeztető SMS üzenet:

1111 30 nap múlva lejár a licenc

Fontos tudnivaló!
Ha megadott egy információs szöveget („INFO”) akkor ez megjelenik a figyelmeztető SMS üzenetben a hozzáférési kód után.

Példa:

Figyelmeztető SMS üzenet információs szöveggel:

1111 fűtési rendszer, 30 nap múlva lejár a licenc

A SIM kártya érvényessége (folytatás)

SIM kártyájának egyenlege (prepaid)

Ha az egyenleg a megadott időtartamnál rövidebb, akkor a Vitocom 100 figyelmeztető SMS üzenetet küld a két mobiltelefonszámra: „MOBNR1” és „MOBNR2” (amennyiben adott). Ezt az üzenetet akkor küldi, ha a kártya egyenlege a következő mennyiségű SMS üzenet küldésére elegendő:

- még 30 SMS
- még 20 SMS
- még 10 SMS

Példa:

Figyelmeztető SMS:

1111 Még 30 SMS lehetséges

Általános tudnivalók

SIM kártya

A Vitocom 100 üzemeltetéséhez SIM kártyára van szükség.
Több fajta SIM kártya van forgalomban, ill. kapható a mobiltelefon-hálózat szolgáltatóinál. A szükséges SIM kártyának alkalmasnak kell lennie SMS üzenet küldésére, ill. fogadására és nincs szüksége nyelvi támogatásra. Ezek a kártyák olcsóbbak, mint a nyelvi támogatással rendelkező kártyák.

Fontos tudnivaló!
A SIM kártya kiválasztásához vegye figyelembe a rendszerfeltételeket a 7. oldalon.

!

Figyelem
A mobiltelefonszám rögzítetten kapcsolódik a SIM kártyához. A SIM kártya cseréjével megváltozik a Vitocom 100 mobiltelefonszáma.
Mentse el a módosított mobiltelefonszámot az Ön mobiltelefonján.

Munkasorrend

Tartsa be feltétlenül az alábbi sorrendet:

1. Húzza ki a Vitocom 100 hálózati csatlakozódugóját.
2. Vegye le a házfedelet (lásd a 25. oldalon).
3. Vegye ki a meglévő SIM kártyát (lásd a 28. oldalon).
4. Dugja be a hálózati csatlakozódugót. Ennek során vegye figyelembe a hálózati feszültséggel való bánásmódra vonatkozó biztonsági utasításokat (lásd a 25. oldalon).
5. Adja meg az új SIM kártya PIN kódját (lásd a 27. oldalon).
6. Húzza ki a Vitocom 100 hálózati csatlakozódugóját.
7. Helyezze be az új SIM kártyát (lásd a 28. oldalon).
8. Dugja be a hálózati csatlakozódugót és ellenőrizze a működést.
9. Zárja be a házfedelet (lásd a 28. oldalon).

A készülék kinyitása

A házfedél levétele

!

Figyelem
A feszültségvezető alkatrészek megérintése elektromos áram általi veszélyes sérülésekhez vezethet. Az elektromos érintkezők érintésénél vagy összekapcsolásánál sérülhet a készülék. A házfedél levétele előtt húzza ki feltétlenül a hálózati csatlakozódugót.

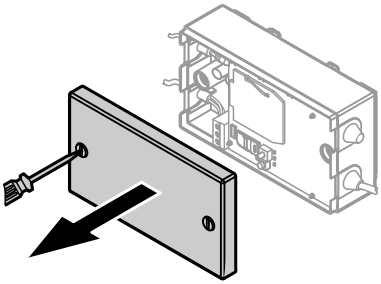

Oldja ki mindkét csavart és vegye le a burkolat fedelét.

A készülék kinyitása (folytatás)

Felső nyomtatott áramköri lap szint

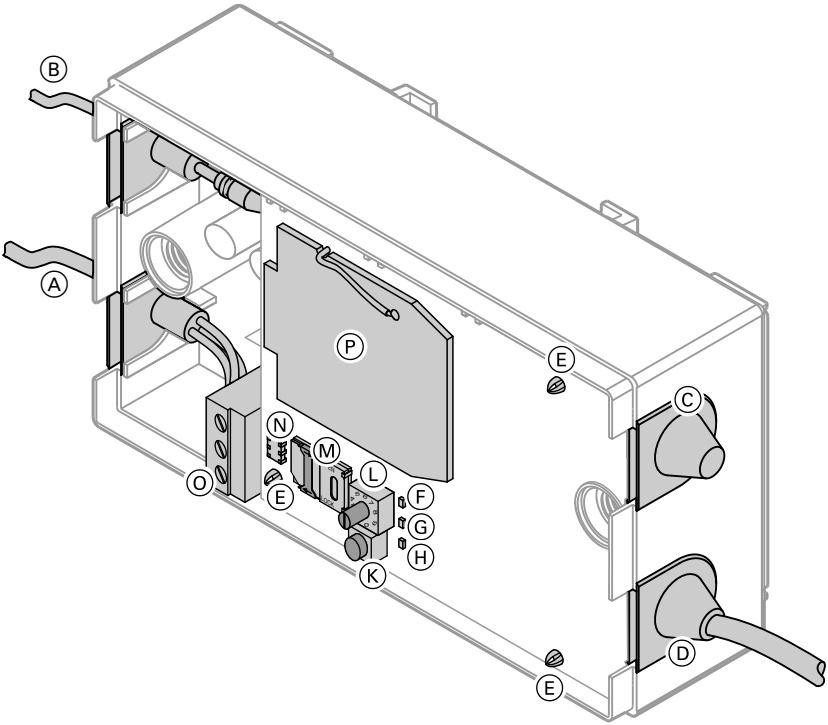

- Ⓐ KM-BUS-vezeték
- Ⓑ antenna vezeték
- Ⓒ digitális bemenet 230 V~ vezeték-bevezetés (további készülék számára)
- Ⓓ hálózati csatlakozóvezeték vezetékbevezetés
- Ⓔ 3 rögzítő kapocs
- Ⓕ LED-zöld
- Ⓖ LED-sárga
- Ⓗ LED-piros
- Ⓚ nyomógomb
- Ⓛ PIN-kód-forgatógomb
- Ⓜ SIM kártya tartó
- Ⓝ dugós csatlakozás az alsó nyomtatott áramköri laphoz
- Ⓞ KM-BUS csatlakozó sorkapcsok
- Ⓟ GSM modem

5596 601 HU

A PIN kód bevitele

A Vitocom 100 üzemi készenlétének eléréséhez írja be a SIM kártyához tartozó PIN kódot a forgatógombbal és a nyomógombbal.

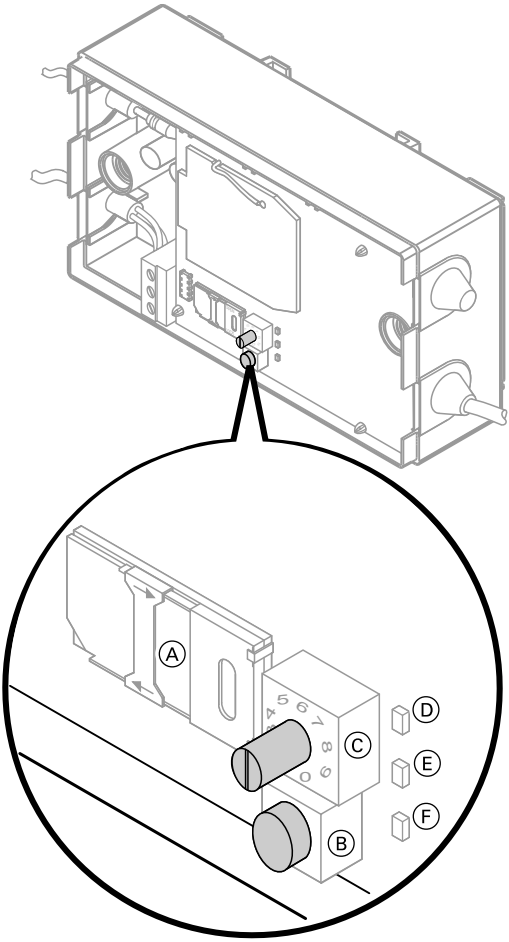

Ⓐ SIM kártya tartó
Ⓑ nyomógomb
Ⓒ PIN-kód-forgatógomb
Ⓓ LED-zöld
Ⓔ LED-sárga
Ⓕ LED-piros

A PIN kód bevitele (folytatás)

Fontos tudnivaló!
Amennyiben 30 másodpercen belül nem ír be valamit vagy nem írja be a 4 számot, akkor a beállítási folyamat megszakad.

1. Dugja be a hálózati csatlakozódugót, hogy ezáltal a készülék feszültségellátása biztosított legyen.

2. Tartsa benyomva a Ⓑ gombot 5 másodpercen keresztül.
   - A beviteli mód aktiválva van és ezt a vörös LED folyamatos világítása jelzi.

3. Állítsa be a Ⓒ PIN-kód-forgatógombbal a kód első számjegyét és nyugtázza ezt a Ⓑ nyomógomb rövid ideig történő megnyomásával.
   - Az Ⓕ vörös LED rövid időre kialszik.

4. Ismételje meg az utolsó műveletet a PIN kód minden számához.
   - A 4. és egyben utolsó szám beírása után az Ⓕ piros LED háromszor villog és utána kialszik.

A SIM kártya kivétele és behelyezése

Új vagy más SIM kártya behelyezése **előtt** adja meg a hozzátartozó PIN kódot.

! **Figyelem**
A feszültségvezető alkatrészek megérintése elektromos áram általi veszélyes sérülésekhez vezethet. Ha SIM kártya kivételekor vagy behelyezésekor a készülék hálózati feszültség alatt áll, akkor sérülhet a készülék vagy maga a SIM kártya.
A SIM kártya kivétele vagy behelyezése előtt húzza ki a hálózati csatlakozódugót.

A SIM kártya kivétele és behelyezése (folytatás)

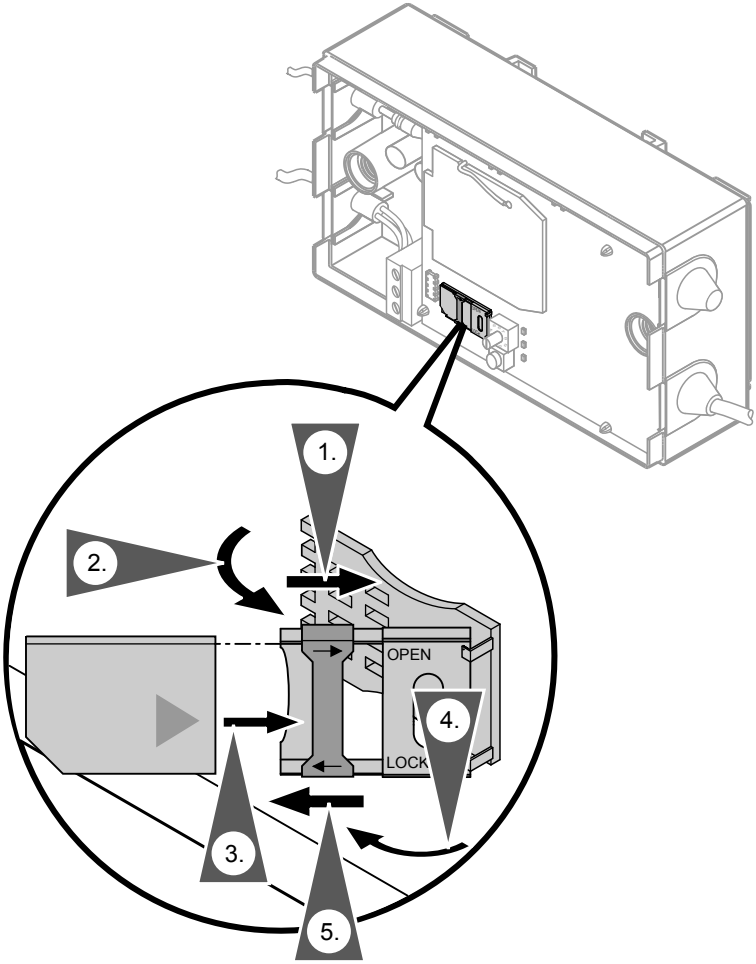

1. Tolja a SIM kártya tartón levő fém tolókát a csuklópánt irányába (“OPEN”) és oldja ki a reteszelést.
2. Hajtsa fel a a SIM kártya tartót.
3. Vegye ki a bent lévő kártyát és tolja be az új kártyát az érintkezőkkel lefelé a tartóba.
4. Hajtsa le a a SIM kártya tartót.
5. Tolja a SIM kártya tartón levő fém tolókát a nyitás irányába („LOCK”) és reteszelje.
6. Dugja a Vitocom 100 hálózati csatlakozódugóját a csatlakozóaljzatba.

A SIM kártya kivétele és behelyezése (folytatás)

A funkció ellenőrzése:

Mindhárom LED kijelző tartósan világít (lásd a 35. oldalon).

Üzemi készenlét

Előfeltételek

- Fűtési szakcége beszerelte a készüléket.
- Fűtési szakcége csatlakoztatta a Vitocom 100 KM-BUS vezetékét a szabályozóhoz.
- Megadta a PIN kódot és a SIM kártya be van helyezve.
- A hálózati feszültség csatlakoztatva van.

Ezt követően mind a három LED villog, amíg a Vitocom 100 automatikusan csatlakozik a GSM mobiltelefon hálózatra
A betárcsázás után a vörös LED világít vagy villog, a térerőtől függően (lásd a 13. oldalon).

Üzembe helyezés SMS küldésével

A készülék üzembe helyezéséhez küldje el az első SMS üzenetet a Vitocom 100 készüléknek.
Az üzembe helyezési SMS üzenetben azokat a mobiltelefonszámokat adja meg, amelyekre a hibajelentések érkezzenek. Ehhez az üzembe helyezési SMS feladójának első mobiltelefonszámát, „MOBNR1”, tárolja a Vitocom 100. Ezen kívül ki kell választani a kívánt nyelvet (lásd a 19. oldalon).

A Vitocom 100 hívószámára a következő üzenetet küldi:

Üzembe helyezési SMS üzenet magyar nyelven (hu):

1111␣hu

␣ = egy üres karakter

Válasz SMS üzenet

Válaszként a felhasználó rövid időn belül két válasz SMS üzenetet kap. Mindkét SMS-ben fel vannak sorolva a felhasználó által adható szokványos parancsok. A szövegben már megjelenik a feladó mobiltelefonszáma a „MOBNR1” menüpontban.

Üzemi készenlét (folytatás)

1. Válasz SMS:

1111
CODE
SPRACHE
INFO
MOBNR1 „017...”
MOBNR2
BAHKx
x=1...3

2. Válasz SMS:

1111
VWERT
SMSWERT
AKTDAT
ENDDAT
DITEXT

Hozzáférési kód

SMS parancs	Jelentés
CODE	A hozzáférési kód alkalmazásával megakadályozható az illetéktelen beavatkozás, és ez a kód a SIM kártyától függetlenül a Vitocom 100 készülékhez kapcsolódik. Szállítási állapotban a 4-jegyű hozzáférési kód 1111 értékre van beállítva. A hozzáférési kódot minden, a Vitocom 100 készüléknek küldött SMS üzenet előtt be kell írni. A Vitocom 100 csak négyjegyű kódokat fogad el. Az ennél hosszabb beviteleket automatikusan törli. Minden karakter számára csak a 0-9 számjegy használható.

Fontos tudnivaló!
Ha módosítja a hozzáférési kódot, a Vitocom 100 elküldi az új kódot SMS üzenetben a „MOBNR1” és „MOBNR2” mobiltelefonszámra (amennyiben adottak).
Feltétlenül változtassa meg a mobiltelefonjában tárolt SMS mintaszövegekben a hozzáférési kódot.

Példa:

A „1111” hozzáférési kód megváltoztatása pl. a „1234” értékre

SMS a felhasználótól:

1111␣code␣1234

␣ = egy üres karakter

Válasz SMS (nyugtázás) a Vitocom 100 készüléktől:

1234 CODE 1234 ok

Fontos tudnivaló!
Ha elfelejti a hozzáférési kódot lekérdezheti a „PASSWORD” SMS paranccsal (lásd a 15. oldalon).

A SIM kártya értéke (feltöltős)

SMS parancs	Jelentés
VWERT	Az az összeg amellyel feltöltötte a SIM kártyát. ■ Számként, tizedeshelyekkel, pénzegység nélkül megadva. ■ Vessző vagy pont alkalmazása elválasztáshoz. (Csak feltöltős SIM kártya esetén, előfizetéses SIM kártya esetén nem szükséges).

Példa:
A SIM kártya (prepaid) egyenlegének, 25,00 Euro, beírása

SMS a felhasználótól:

1111␣vwert␣25,00

␣ = egy üres karakter

Válasz SMS (nyugtázás) a Vitocom 100 készüléktől:

1111 VWERT 25,00 ok

Az SMS küldés költségei

SMS parancs	Jelentés
SMSWERT	Egy SMS küldésének ára: ■ Számként, tizedeshelyekkel, pénzegység nélkül megadva. ■ Vessző vagy pont alkalmazása elválasztáshoz.

Példa:
A 19 centes SMS díj beírása

SMS a felhasználótól:

1111␣smswert␣0,19

␣ = egy üres karakter

Válasz SMS (nyugtázás) a Vitocom 100 készüléktől:

1111 SMSWERT 0,19 ok

Korábbi bevitelek törlése

SMS parancs	Jelentés
RESET 0	A Vitocom 100 **újraindítása**. Nem törli a beállított paramétereket.
RESET 1	Minden beállítás visszaállítása a gyári beállításra, a **PIN kód kivételével**.

Fontos tudnivaló!
RESET parancsok esetén a Vitocom 100 nem küld válasz SMS üzenetet.

Példa:
Töröljön minden eddigi beírást, a SIM kártya PIN kódjának kivételével

SMS a felhasználótól:

1111␣reset␣1

␣ = egy üres karakter

Ezt követően egy új üzembe helyezési SMS üzenetet kell küldeni a Vitocom 100-nak (lásd a 30. oldalon).

Fontos tudnivaló!
A Vitocom 100 alapbeállításba áll, ha legalább 60 másodpercig nyomva tartja a PIN kód beállítására szolgáló nyomógombot (lásd a 28. oldalon). Teljes üzembe helyezés szükséges.

Az LED villogásának jelentése

A készülék viselkedése	Jelentés/a zavar oka	Intézkedés
A hálózati feszültség csatlakoztatása után mind a három LED világít	A készülék még nem üzemel, de már üzemkész	■ Helyezze üzembe
A sárga LED 0,5 másodperces időközökkel villog	Nem ismerte fel a PIN kódot	■ Írja be újra a PIN kódot ■ Ellenőrizze a SIM kártyát egy tetszés szerinti mobiltelefonban
A sárga LED tartósan világít	Nem lehetséges 2 perces próbálkozás után a betárcsázás a GSM mobiltelefonhálózatra	■ Ellenőrizze az antenna helyzetét ■ Váltsa ki a reset funkciót az új betárcsázási próbálkozás nyomógomb rövid megnyomásával

Üzemzavarjelzések

Tesztelje újbóli üzembe helyezés esetén az automatikus SMS üzenetküldést a megadott „MOBNR1” és „MOBNR2” mobiltelefonszámokra. Ismételje meg ezt tesztet a saját biztonsága érdekében szabályos időközönként.

Példa:
Az aktuális beállítás lekérdezése a „MOBNR1” számtól

SMS a felhasználótól:

1111␣mobnr1?

␣ = egy üres karakter

Válasz SMS (ellenőrzés) a Vitocom 100 készüléktől a „MOBNR1” és a MOBNR2 számokra:

1111 MOBNR1 „017 ...”

Fontos tudnivaló!
A fűtési rendszer üzemzavarjelzései a kazán, a fali gázkészülék vagy a hőszivattyú szabályozójának kijelzőjén (Vitotronic vagy WPR 300) jelennek meg. Ezek az üzemzavarjelzések egy üzemzavarjelzés szöveget és egy üzemzavarjelzés kódot tartalmaznak.
Kérjük, minden beérkezett üzemzavarjelzés esetén forduljon fűtési szakcégéhez.

Üzemzavarjelzések (folytatás)

A Vitocom 100 által küldött szöveges SMS üzenet a szabályozón kijelzett üzenethez hasonló, és a következő elemeket tartalmazza:

- A berendezés üzemállapota az üzemzavar fellépését követően, pl. „vészüzemelés”
- Az üzemzavar oka, pl. „külsőhőmérséklet-érzékelő”
- Az üzemzavarjelzés kódok kijelzése a pontos üzemzavarok megadásához az SMS szöveges üzenet utolsó két karaktere révén, pl. „10”

A Vitocom 100 a „MOBNR1” és „MOBNR2” mobiltelefonszámra küldi az üzemzavarjelzés SMS üzenetet (amennyiben adottak).

Fontos tudnivaló!
A zavar lokalizálása érdekében az SMS szöveges üzenetben előre be van állítva a fűtési rendszer vagy a digitális bemenet információs szövege.

Példa:
A Vitotronic üzemzavarjelzése

Code	Üzemzavar	Üzemzavarjelzés szöveg
10	Külsőhőmérséklet-érzékelő meghibásodása	Vészüzem-külsőhőm.érz. 10

A Vitocom 100 üzemzavarjelzés SMS üzenete:

1111 fűtési rendszer Vészüzem-külsőhőm.érz. 10

Fontos tudnivaló!
Amennyiben 24 óra elteltével még nem történt meg az üzemzavar elhárítása, a Vitocom ismét elküldi ugyanazt az üzemzavarjelzést.

Címszójegyzék

Symbole
1. mobiltelefonszám.....16
2. mobiltelefonszám.....16, 17

A
A berendezés állapota üzemzavar után.....36
AKTDAT.....18
Aktuális beállítások lekérdezése.....12
Aktuális dátum megadása.....18
Alapbeállítás ismételt létrehozása.....34
A működés áttekintése.....8
A SIM kártya értéke.....33
Automatikus betárcsázás.....30

Á
Áramszünet.....13, 15, 19

B
BAHK.....11, 12
Beállítások lekérdezése.....12
Bevitelek törlése.....34
Biztonság.....6, 15

D
Dátum.....18
Dátum megadása.....18
DITEXT.....18

E
Egyenlegellenőrzés.....22
Egyenleg ellenőrzése.....22
ENDDAT.....19

É
Érvényességi idő.....18

F
Feltöltős SIM kártya.....18
Fennálló kapcsolat kijelzése.....13
Figyelmeztető SMS üzenet.....22
Fontos tudnivalók
■ rendszerhatárok.....8
Funkciók.....9

G
Garancia.....6

H
Hálózatkimaradás.....13, 19
Házfedél levétele.....25
Hozzáférési kód.....10, 15
■ elfelejtette?.....32
■ módosítás.....32
Hozzáférési kódok.....15
Hozzáférési védelem.....15

I
INFO.....17
Információs szöveg.....17

K
Kapcsolat létrejöttének kijelzése.....13
Készülék áttekintés.....26
Készülék beállítások.....15
Készülék kinyitása.....25
Kezelés.....9
Kezelőelemek.....26
Kezelőelemek áttekintése.....26
Kiadás
■ üzemzavarjelzések.....35
Kijelzés
■ kapcsolat.....13
■ kapcsolat létrejötte.....13
■ térerő.....13
Kijelzőelemek.....26
Kijelzőelemek áttekintése.....26
KM-BUS.....30
Korábbi bevitelek törlése.....34
Költségek
■ SMS küldés.....33
■ SMS küldés számára.....33

Címszójegyzék (folytatás)

L
LED-ek.....13
LED-kijelzők.....13, 15
Lekérdezés
■ berendezés jelölés.....17
■ Dátum.....18
■ információs szöveg.....17
■ mobiltelefonszám.....16
Létrehozás, SMS.....9

M
Megadott dátum.....18
Mobilszám.....16
Mobiltelefonszám
■ lekérdezés.....16
■ módosítás.....16
■ új SIM kártya esetén.....24
Mobiltelefonszámok.....16
MOBNR1.....16
MOBNR2.....17
Módosítás
■ mobiltelefonszám.....16

N
Nyelv meghatározása.....19
Nyomtatás faxon.....21

P
Parancs
■ AKTDAT.....18
■ BAHK.....11, 12
■ CODE.....32
■ DITEXT.....18
■ ENDDAT.....19
■ INFO.....17
■ MOBNR1.....16
■ MOBNR2.....17
■ PASSWORD.....15, 32
■ RESET.....34
■ SMSWERT.....33
■ SPRACHE.....19
■ további.....32
■ VWERT.....33
Parancsok
■ rövid áttekintés.....20
PIN.....15
PIN kód.....15
PIN kód bevitele.....27

R
Rendszerfeltételek.....7
■ címzettek.....7
■ fűtési rendszer.....7
■ jelútvonalak.....7
■ kezelőkészülék.....7
■ mobiltelefon-szolgáltató.....7
■ SIM kártya.....7
Rendszerhatárok.....8
Reset.....34

Címszójegyzék (folytatás)

S
SIM kártya
■ általános tudnivalók.....24
■ behelyezés.....28
■ egyenleg.....33
■ érintkezők.....29
■ érték bevitele.....33
■ érvényesség.....22
■ érvényességi idő.....22
■ Érvényességi idő.....18
■ kivétel.....28
■ Lejárati dátum.....19
■ rendszerfeltételek.....7
SIM kártya csere.....24
■ munkafázisok.....24
SIM kártya érvényessége.....22
SIM kártya érvényességi ideje.....22
SIM kártya feltöltése.....33
SIM kártya lejárati dátumának megadása.....19
SIM kártya tartó.....29
SMS költségek.....33
SMS küldés.....21
■ költségek megadása.....33
SMS létrehozása.....9
SMS mintaszövegek.....9
SMS parancsok 20
■ beállítások lekérdezése.....12
■ összefoglalás.....21
■ további.....32
SMS parancsok összefoglalása.....21
SMS parancsok rövid áttekintése……20
SMSWERT.....33

T
Távellenőrzés.....9
Távkapcsolás.....9
Távlekérdezés.....9
Térerősség kijelzés.....13
További SMS parancsok.....32

U
Üzembe helyezés.....30
Üzembe helyezés SMS küldésével....30
Üzemi készenlét.....30
Üzemmód beállítása.....10
Üzemmód megadása.....11, 12
Üzemmódok a fűtőkör számára…11, 12
Üzemzavarjelzések.....35
Üzemzavarjelzés kód.....35
Üzemzavarjelzés szöveg.....35
Üzemzavarok.....36
Üzemzavar oka.....36

V
Válasz SMS.....21
Válasz SMS üzenet.....30
Visszaállítás alapbeállításra.....34
Vitotronic.....35
VWERT.....33

W
WPR 300.....35

Érvényességi tudnivaló

Tudnivalók a termékről/érvényességi tudnivalók

A következő készülékre érvényes:

Vitocom 100, GSM típus

rend. sz. 7160 720

Az Ön kapcsolattartója

A fűtőkészüléken végzendő karbantartási és javítási munkákkal kapcsolatos kérdéseivel kérjük, forduljon fűtési szakcégéhez. További információkat a www.viessmann.hu internetcím alatt találhat.

Viessmann Fűtéstechnika Kft.
2045 Törökbálint
Süssen u. 3.
Telefon: 06-23 / 334-334
Telefax: 06-23 / 334-339
www.viessmann.hu

Környezetbarát,
klórmentesen fehérített papírra nyomtatva

5596 601 HU Műszaki változtatások jogát fenntartjuk!