Az Ön VIESSMANN partnere:

FIX Gázszerviz Kft.

Telefon **+36 30 181 8000**

E-mail **info@fixgazszerviz.hu**

Weboldal **www.fixgazszerviz.hu**

A dokumentum

Viessmann Vitotrol 100

Típusjel: általános

Kezelési útmutató

A következő oldalaktól a gyártó eredeti dokumentuma következik változtatás nélkül. Forrás: Viessmann ViBooks.

Használati útmutató

a készülék üzemeltetője számára

Open Therm szobatermosztát digitális időprogrammal
Vitodens 100-W, 111-W és 050-W készülékekhez

Digitális szobatermosztát

5832236 HU 4/2018

Kérjük, őrizze meg!

Az Ön biztonsága érdekében

Kérjük, hogy az emberi életet fenyegető veszélyek, a balesetek és az anyagi károk elkerülése érdekében pontosan tartsa be a biztonságtechnikai utasításokat.

A biztonságtechnikai utasítások magyarázata

Veszély
Ez a jel személyi sérülések veszélyére figyelmeztet.

Figyelem
Ez a jel anyagi és környezeti károk veszélyére figyelmeztet.

Fontos tudnivaló!
A Fontos tudnivaló címszó alatt kiegészítő információk találhatók.

Célcsoport

Ez az üzemeltetési utasítás a fűtési rendszer üzemeltetője számára készült. Ezt a készüléket 8 éven felüli gyermek, valamint korlátozott testi, érzékelési vagy szellemi képességekkel rendelkező vagy a szükséges tapasztalattal és ismeretekkel nem rendelkező személyek is használhatják, felügyelet mellett, valamint amennyiben részesültek a készülék biztonságos használatával kapcsolatos oktatásban, és tisztában vannak a készülék használatából eredő veszélyekkel.

Figyelem
Ne hagyja felügyelet nélkül a készülék közelében lévő gyermekeket.
- A gyermekek nem használhatják játékszerként a készüléket.
- A gyermekeknek tilos felügyelet nélkül tisztítási és felhasználói karbantartási munkálatokat végezni a készüléken.

A készülék csatlakoztatása

- A készüléket kizárólag képesítéssel rendelkező szakember csatlakoztathatja, és helyezheti üzembe.
- A készüléket csak megfelelő tüzelőanyaggal szabad üzemeltetni.
- Tartsa be az előírt villamos csatlakozási feltételeket.
- A meglévő felszerelés kizárólag képesítéssel rendelkező szakember révén módosítható.

5832236

Az Ön biztonsága érdekében (folytatás)

Veszély
A fűtési rendszeren szakszerűtlenül végrehajtott munkák életveszélyes balesetekhez vezethetnek.

- A gázszerelvényeken munkát csak olyan szerelő végezhet, akit a helyileg illetékes gázszolgáltató vállalat erre feljogosított.
- Az elektromos szerelés csak villamossági szakember számára engedélyezett.

A készüléken végzett munka

- A készüléken végzett beállításokat és munkákat szigorúan a jelen üzemeltetési utasítás előírásai szerint végezze.
  A készüléken szükséges további munkát kizárólag képesítéssel rendelkező szakember végezheti.
- Ne nyissa ki a készüléket.
- Ne szerelje le a burkolatot.
- A felszerelt alkatrészeket vagy a telepített kiegészítő tartozékokat soha ne módosítsa, illetve ne távolítsa el.
- A csőkötéseket ne nyissa ki, illetve ne húzza után.

Veszély
A forró felületek égési sérüléseket okozhatnak.
- Ne nyissa ki a készüléket.
- Ne érjen a szigeteletlen csövek, a szerelvények és az égéstermék-elvezetés forró felületeihez.

A készülék sérülései

Veszély
A sérült készülék veszélyezteti biztonságát.

Ellenőrizze a készüléket külső sérülések tekintetében. Sérült készüléket ne helyezzen üzembe.

Az Ön biztonsága érdekében (folytatás)

Teendők gázszag esetén

Veszély
A kiszivárgó gáz robbanáshoz vezethet, ami nagyon súlyos sérüléseket okozhat.

- Ne dohányozzon! Akadályozza meg a nyílt láng- és szikraképződést. Semmi esetre se kapcsoljon fel villanykapcsolót, és ne kapcsoljon be elektromos készülékeket.
- Zárja el a gázelzáró csapot.
- Nyissa ki az ablakokat és az ajtókat.
- Távolítson el mindenkit a veszélyes területről.
- Értesítse a gáz- és az áramszolgáltató vállalatot, valamint a fűtési szakcéget az épületen kívülről.
- Gondoskodjon az épület elektromos ellátásának biztonságos helyen (az épületen kívül) történő megszakításáról.

Teendők égéstermékszag esetén

Veszély
Az égéstermékek életveszélyes mérgezést okozhatnak.

- Kapcsolja ki a fűtési rendszer.
- Szellőztesse ki a felállítási helyiséget.
- Csukja be a lakóhelyiségekbe nyíló ajtókat.

Teendők tűz esetén

Veszély
Tűz esetén égés és robbanás veszélye áll fenn.

- Kapcsolja ki a fűtési rendszer.
- Zárja el a tüzelőanyag-vezetékek elzárószelepeit.
- Az ABC tűzbiztonsági osztálynak megfelelő, bevizsgált tűzoltó készüléket használjon.

Teendők a készülékből történő vízkilépés esetén

Veszély
Ha a készülékből víz lép ki, az áramütést okozhat.

- A külső leválasztón kapcsolja ki a fűtési rendszert (pl. biztosítódoboz, az épület áramelosztása).
- Értesítse a fűtési szakcéget.

5832236

Az Ön biztonsága érdekében (folytatás)

Teendők a fűtési rendszer üzemzavarai esetén

Veszély
Az üzemzavarjelzések a fűtési rendszer meghibásodásaira utalnak. Az el nem hárított üzemzavarok életveszélyes következményekkel járhatnak.

Az üzemzavarjelzéseket ne nyugtázza rövid időn belül többször. Értesítse a fűtési szakcéget, hogy az elemezhesse az okokat, és megszüntethesse a hibát.

A fűtőhelyiséggel szemben támasztott követelmények

Veszély
A befúvó nyílások lezárása az égést tápláló levegő hiányához vezet. Ez az égés tökéletlenségét és ezáltal életveszélyes szénmonoxid keletkezését eredményezi.
Ne zárja el a meglévő befúvó nyílásokat, és ne állítson semmit ezek elé.
Utólag ne hajtson végre az építészeti adottságokat érintően olyan módosításokat, amelyek hatással lehetnek a biztonságos üzemeltetésre (pl. vezetékfektetés, burkolatok vagy válaszfalak létesítése).

Veszély
A gyúlékony folyadékok és anyagok (pl. benzin, oldó- és tisztítószerek, festékek vagy a papír) ellobbanásokat és tüzet okozhatnak.
Ilyen anyagokat ne tároljon vagy használjon a fűtőhelyiségben és a fűtési rendszer közvetlen közelében.

Figyelem
Nem megengedett környezeti feltételek károsíthatják a fűtési rendszert, és veszélyeztethetik a biztonságos üzemelést.

- 0 °C-nál magasabb és 35 ºC-nál alacsonyabb környezeti hőmérsékletet kell biztosítani.
- Kerülje a (pl. festékekben, oldó- és tisztítószerekben lévő) freonszármazékok okozta légszennyeződést és az erős (pl. csiszolási munkák általi) porképződést.
- Kerülje a (pl. folyamatos ruhaszárítás miatt) tartósan magas páratartalmat.

5832236

Az Ön biztonsága érdekében (folytatás)

Elszívó készülékek

Szabadba vezető légelvezető nyílással rendelkező készülékek (páraelszívó ernyők, elszívó készülékek, klímaberendezések) esetében az elszívás következtében vákuum alakulhat ki a felállítási helyiségben. A fűtőkazán ezzel egyidejű üzemelése esetén égéstermékek visszaáramlására kerülhet sor.

⚠ **Veszély**
Szabadba vezető légelszívóval rendelkező készülékekkel egyidejű üzemeltetés esetén égéstermékek visszaáramlása következtében életveszélyes mérgezésekre kerülhet sor.
Megfelelő intézkedésekkel biztosítson elegendő utánpótlást az égést tápláló levegő számára.
Szükség esetén lépjen kapcsolatba a fűtési szakcégével.

Kiegészítő komponensek, pót- és kopó alkatrészek

! **Figyelem**
A fűtési rendszert károsíthatják, vagy működését negatívan befolyásolhatják mindazok a komponensek, amelyeknek bevizsgálása nem a fűtési rendszerrel együtt történt.

A részegységek felszerelését vagy cseréjét kizárólag az illetékes szakcég végezheti.

5832236

Tartalomjegyzék

Információ
Szimbólumok 9
Rendeltetésszerű alkalmazás 10

Kezelés
A kezelő- és kijelzőelemek áttekintése 11
■ Kezelő- és kijelzőelemek 11
■ Szimbólumok a kijelzőn 12

Üzembe helyezés
A fűtési rendszer üzemmódja 14
Időprogram vagy üzemmód 15
■ Időprogram vagy üzemmód kiválasztása 15
■ Gyárilag előre beállított időprogramok 15
■ Tartós üzemmódok 16
■ A kiválasztott időprogram és előírt hőmérséklet módosítása 16

Fűtés
Az üzemmód kiválasztása 19
A helyiséghőmérséklet átmeneti módosítása 19
■ Az előírt helyiséghőmérséklet rövid időre történő módosítása 19
■ Komfort üzemmód 20
■ Csökkentett üzemmód 20
A helyiséghőmérséklet tartós módosítása 20
A helyiséghőmérséklet módosítása néhány napra (elutazás üzemmód) 21
■ Az elutazási program kikapcsolása vagy megszakítása 22

Melegvíz-készítés
Időprogram és a melegvíz-hőmérséklet beállítása 23
■ Kapcsolási idők módosítása vagy törlése 23
■ Melegvíz-hőmérséklet rövid időre történő módosítása 23

További beállítások
Pontos idő és dátum 24
Nyári/téli időszámítás 24
További beállítások 24
A nyelv beállítása 25
Az alapkijelzés megváltoztatása 25
Kontraszt beállítása 26
Kezelés zárolása (gombok zárolása) 27
■ A gombok zárolásának rövid megszakítása vagy megszüntetése 27
A hibajelzések kijelzési formátumának módosítása 27
Az összes beállítás visszaállítása alapbeállításra 27

5832236

Tartalomjegyzék (folytatás)

Lekérdezések
Információk lekérdezése..... 28

Mi a teendő?
Ha a helyiségek túl hidegek..... 29
Ha a helyiségek túl melegek..... 29
Visszaállítás..... 30

Karbantartás
Tisztítás..... 31

Címszójegyzék..... 32

5832236

Szimbólumok

Szimbólum	Jelentés
	Utalás további információkat tartalmazó másik dokumentumra
1.	Munkafázis az ábrán: A számozás a munkamenet sorrendjének felel meg.
!	Figyelmeztetés anyagi és környezeti károkra
	Feszültség alatt álló tartomány
	Fokozottan vegye figyelembe.
	■ Az alkatrészt hallhatóan be kell pattintani. vagy ■ Hangjelzés
	■ Használjon új alkatrészt. vagy ■ Szerszám esetében: Tisztítsa meg a felületet.
	Az alkatrészt szakszerűen ártalmatlanítsa.
	Az alkatrészt vigye megfelelő gyűjtőhelyre. Az alkatrészt **ne** dobja a háztartási hulladékba.

5832236

Rendeltetésszerű alkalmazás

A készülék rendeltetésszerűen csak az EN 12828 szabvány szerinti zárt fűtési rendszerekben, a vonatkozó szerelési, kezelési és szervizre vonatkozó utasítások figyelembevételével üzemeltethető. Kizárólag ivóvíz minőségű fűtővíz felmelegítésére szolgál.

A rendeltetésszerű használat előfeltétele, hogy rendszerspecifikusan engedélyezett részegységekkel együttes, helyhez kötött szerelés valósuljon meg.

Az épületfűtéstől vagy melegvíz készítéstől eltérő célú ipari alkalmazás nem számít rendeltetésszerűnek.

Az ezen túlmenő alkalmazást a gyártónak esetenként engedélyeznie kell.

A készülék helytelen használata, ill. szakszerűtlen kezelése (pl. a készülék felnyitása az üzemeltető által) tilos, és a garancia elvesztéséhez vezet. Helytelen használat esete forog fenn akkor is, ha a fűtési rendszer részegységeinek rendeltetésszerű funkcióit módosítják (pl. az égéstermék-elvezető/levegőbevezető csövek elzárása révén).

A kezelő- és kijelzőelemek áttekintése

Kezelő- és kijelzőelemek

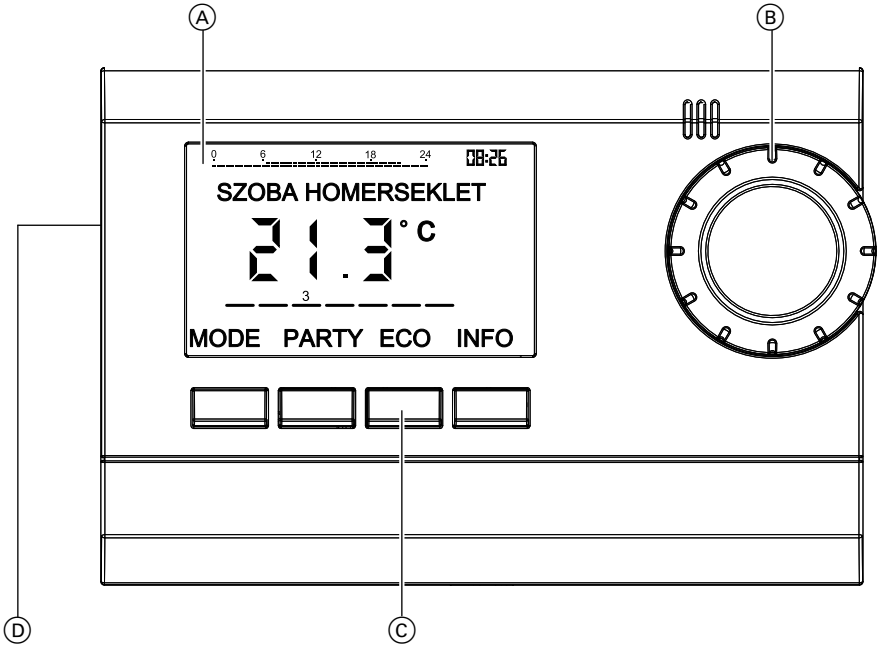

Ⓐ Kijelző
Ⓑ Forgatógomb hőmérséklet-/érték-módosításhoz
Ⓒ Kezelő nyomógombok
Ⓓ Reset (lásd a 30. oldalon)

5832236

A kezelő- és kijelzőelemek áttekintése (folytatás)

Szimbólumok a kijelzőn

A szimbólumok nem láthatók állandóan, hanem a berendezés üzemállapotától függően jelennek meg.

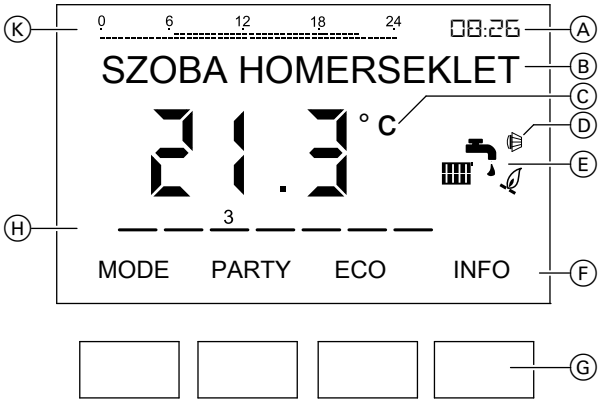

- Ⓐ Pontos idő
- Ⓑ Szövegsor
- Ⓒ Hőmérséklet-kijelzés
- Ⓓ Külső hőmérséklet függvényében vezérelt üzem
- Ⓔ Üzemjelzés
- Ⓕ Működésjelzés
- Ⓖ Kezelő nyomógombok
- Ⓗ A hét napja
- Ⓚ Időprogram (beállított kapcsolási idők)

5832236

A kezelő- és kijelzőelemek áttekintése (folytatás)

Kezelőelemek

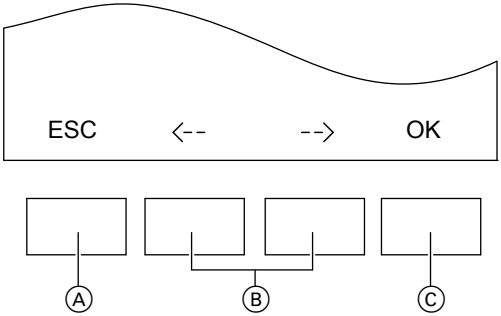

Ⓐ Visszalépés a menüben/menü elhagyása (Esc)
Ⓑ +/-: az érték változtatása
<--/-->: lapozás a menüben
Ⓒ A kiválasztás nyugtázása
Érték mentése

Alapkijelzés

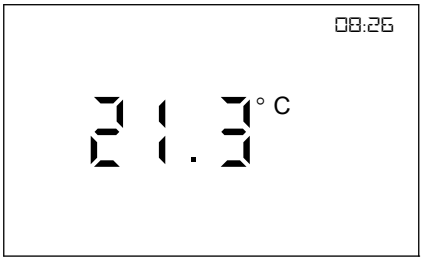

Nyugalmi állapotban mindig a helyiséghőmérséklet és a pontos idő jelenik meg a kijelzőn alapkijelzésként.
A kezelő üzemmódba való belépéshez nyomja meg az **INFO** gombot.

Fontos tudnivalók a kezeléshez
A legtöbb beállítási és kiválasztási műveletet mind a +/- gombokkal, mind a forgatógombbal elvégezheti.
A továbbiakban csak a gombokkal történő kezelést ismertetjük.

5832236

A fűtési rendszer üzemmódja

Fűtési rendszere a telepítéstől és a beállítástól függően vagy helyiséghőmérséklet függvényében vezérelt, vagy időjárás függvényében vezérelt módon, külső hőmérséklet-érzékelővel üzemel.

- **Helyiséghőmérséklet függvényében vezérelt üzem** esetén a beállított előírt helyiséghőmérséklet szabályozása az előremenő hőmérséklet révén történik.
- **A helyiséghőmérséklet figyelembe vételével történő, időjárás függvényében vezérelt üzem**esetén a beállított előírt helyiséghőmérséklet szabályozása a beállított fűtési jelleggörbe és a beállított helyiséghatás tényező révén történik. A helyiséghatás tényezőt az Ön fűtési szakcége állíthatja be.
- **Helyiséghőmérséklet figyelembevétele nélküli, időjárás függvényében vezérelt üzem** esetén a helyiséghőmérséklet szabályozása termosztátszelepek révén történik. Komfort 1 - 3 és Party hőmérsékletszint esetén az előremenő hőmérséklet szabályozása a beállított fűtési jelleggörbének megfelelően történik. Csökkentett üzemmód esetén az előremenő hőmérséklet csökkentése a fűtési jelleggörbe párhuzamos eltolásával történik. A fűtési jelleggörbe beállítását és a párhuzamos eltolás magasságát az Ön fűtési szakcége módosíthatja.

Fontos tudnivaló!
Helyiséghőmérséklet figyelembevétele nélküli, időjárás függvényében vezérelt üzem esetén a Komfort 1 - 3 és a Party hőmérsékletszint kiválasztása nem eredményez eltérő helyiséghőmérsékleteket.

5832236

Időprogram vagy üzemmód

Időprogram vagy üzemmód

Ön 3, előre beállított időprogram (P1 – P3) közül választhat, vagy beállíthat egy tartós üzemmódot is. Az időprogramok kapcsolási idői egyénileg módosíthatók. Lásd a 16. oldalon.

Az összes idősávhoz az alábbi előre beállított, előírt helyiséghőmérsékletek (hőmérsékletszint) közül választhat:
- **„KOMFORT HOMERS. 1”**
- **„KOMFORT HOMERS. 2”**
- **„KOMFORT HOMERS. 3”**
- **„CSOKKENTETT HOMERS.”**
- **„FAGYVEDELEM”**

Az előírt helyiséghőmérsékletek tartós módosítását lásd a 16. oldalon.

Időprogram vagy üzemmód kiválasztása

Nyomja meg az alábbi nyomógombokat:

1. Nyomja meg a **MODE** gombot.
2. Válassza ki a <--/--> gombbal a kívánt időprogramot. Alapbeállításként a P1 időprogram van beállítva.
3. **OK** a nyugtázáshoz

Gyárilag előre beállított időprogramok

P1 időprogram

Fűtés az alábbi időprogram szerint:

Hétfőtől péntekig
- 6.00 és 22.00 óra között: Fűtés normál helyiséghőmérséklettel (Comfort 1)
- 22.00 és 6.00 óra között: Fűtés csökkentett belső hőmérséklettel.

Szombat és vasárnap
- 7.00 és 23.00 óra között: Fűtés normál helyiséghőmérséklettel (Comfort 1)
- 23.00 és7.00 óra között: Fűtés csökkentett belső hőmérséklettel.

P2 időprogram

Fűtés az alábbi időprogram szerint:

5832236

Időprogram vagy üzemmód (folytatás)

Hétfőtől péntekig
- 6.00 és 8.00 óra, ill. 16.00 és 22.00 óra között:
  Fűtés normál helyiséghőmérséklettel (Comfort 1)
- 8.00 és 16.00 óra, ill. 22.00 és 6.00 óra között:
  Fűtés csökkentett belső hőmérséklettel.

Szombat és vasárnap
- 7.00 és 23.00 óra között:
  Fűtés normál helyiséghőmérséklettel (Comfort 1)
- 23.00 és 7.00 óra között:
  Fűtés csökkentett belső hőmérséklettel.

P3 időprogram

Fűtés az alábbi időprogram szerint:

Hétfőtől péntekig
- 12.00 és 20.00 óra között:
  Fűtés normál helyiséghőmérséklettel (Comfort 1)
- 20.00 és 12.00 óra között:
  Fűtés csökkentett belső hőmérséklettel.

Szombat és vasárnap
- 7.00 és 22.00 óra között:
  Fűtés normál helyiséghőmérséklettel (Comfort 1)
- 22.00 és 7.00 óra között:
  Fűtés csökkentett belső hőmérséklettel.

Tartós üzemmódok

Az alábbi üzemmódok állíthatók be:
- **„TARTOSAN KOMFORT HOMERS.”**: folyamatos normál helyiséghőmérséklettel történő üzem
- **„TARTOSAN ECO HOMERS.”**: folyamatos csökkentett helyiséghőmérséklettel történő üzem
- **„FAGYVEDELEM”**: fagyvédelem + 3 °C alatti külső hőmérséklet esetén

A kiválasztott időprogram és előírt hőmérséklet módosítása

Ön a következő napokat és napcsoportokat állíthatja be:
- teljes hét (1–7)
- hétfőtől péntekig (1–5)
- szombattól vasárnapig (6 és 7)
- a hét egyes napjai (1, 2, 3, ... 7)

5832236

Időprogram vagy üzemmód (folytatás)

Meglévő idősávok módosítása

Nyomja meg az alábbi nyomógombokat:

1. **MODE**
2. A <--/--> gombokkal válassza ki a **„BEALLITASOK”** funkciót.
3. **OK** a nyugtázáshoz
4. A <--/--> gombbal válassza ki a **„PROGRAMOZAS”** opciót.
5. **OK** a nyugtázáshoz
6. Válassza ki a <--/--> gombbal a kívánt programot.
7. **OK** a nyugtázáshoz
8. Megjelenik az **EDIT**, **„VALTOZAS”**.
9. ■ **OK** a nyugtázáshoz, a kapcsolási időpont módosításához
   A hét napjai villognak.
   ■ <--/--> a **„TORLES”**-hez és **OK** a kapcsolási időpont törléséhez.
10. +/- a kívánt napcsoporthoz vagy egyedi naphoz
11. **OK** a nyugtázáshoz
12. +/- a kívánt hőmérsékletszinthez (pl. Comfort 1)
13. **OK** a nyugtázáshoz
14. +/- az órához (indítási időpont)
15. **OK** a nyugtázáshoz
16. +/- a perchez (indítási időpont)
17. **OK** a nyugtázáshoz
18. ■ **OK**, további kapcsolási időpontok módosításához.
    ■ **ESC**, a programozás elhagyásához.

Új idősávok beállítása

Nyomja meg az alábbi nyomógombokat:

1. **MODE**
2. A <--/--> gombokkal válassza ki a **„BEALLITASOK”** funkciót.
3. **OK** a nyugtázáshoz
4. A <--/--> gombbal válassza ki a **„PROGRAMOZAS”** opciót.
5. **OK** a nyugtázáshoz
6. Válassza ki a <--/--> gombbal a kívánt programot.
7. **OK** a nyugtázáshoz
8. **NEW**
   A hét napjai villognak.
9. +/- a kívánt napcsoporthoz vagy egyedi naphoz
10. **OK** a nyugtázáshoz

5832236

Időprogram vagy üzemmód (folytatás)

11. +/- a kívánt hőmérsékletszinthez (pl. Comfort 1)

12. **OK** a nyugtázáshoz

13. +/- az órához (indítási időpont)

14. **OK** a nyugtázáshoz

15. +/- a perchez (indítási időpont)

16. **OK** a nyugtázáshoz

17. ■ **OK**, további kapcsolási időpontok módosításához.
    ■ **ESC**, a programozás elhagyásához.

Kapcsolási időpontok lekérdezése

Nyomja meg az alábbi nyomógombokat:

1. **MODE**

2. A <--/--> gombokkal válassza ki a **„BEALLITASOK”** funkciót.

3. **OK** a nyugtázáshoz

4. A <--/--> gombbal válassza ki a **„PROGRAMOZAS”** opciót.

5. **OK** a nyugtázáshoz

6. Válassza ki a <--/--> gombbal a kívánt programot.

7. **OK** a nyugtázáshoz

8. A **NEXT** gombbal kérdezze le egymás után a beállított kapcsolási időpontokat.

9. **ESC**, a programozás elhagyásához.

Időprogram törlése

Nyomja meg az alábbi nyomógombokat:

1. **MODE**

2. A <--/--> gombokkal válassza ki a **„BEALLITASOK”** funkciót.

3. **OK** a nyugtázáshoz

4. A <--/--> gombbal válassza ki a **„PROGRAMOZAS”** opciót.

5. **OK** a nyugtázáshoz

6. Válassza ki a <--/--> **„P... TORLESE”** gombbal a kívánt programot.

7. **OK** a nyugtázáshoz

8. A <--/--> gombbal válassza ki a **„PROGRAM TORLES”** opciót.

9. **OK** a nyugtázáshoz
   Megjelenik a Confirm kijelzés.

10. **OK** a nyugtázáshoz

11. **ESC**, a programozás elhagyásához.

5832236

Az üzemmód kiválasztása

Az alábbi időprogramok és üzemmódok közül választhat:

- **„P 1” – „P 3”**
  Váltakozó üzem normál és csökkentett helyiséghőmérséklettel, a beállított kapcsolási időknek megfelelően.
- **„TARTOSAN KOMFORT HOMERS.”**
  Folyamatos komfort üzem
- **„TARTOSAN ECO HOMERS.”**
  Folyamatos csökkentett üzemmód
- **„FAGYVEDELEM”**
  Folyamatos fagyvédelem

Az üzemmód kiválasztását lásd a 15. oldalon.

A helyiséghőmérséklet átmeneti módosítása

Az előírt helyiséghőmérséklet rövid időre történő módosítása

A helyiséghőmérséklet a beállított üzemmódtól függetlenül rövid távon is módosítható. A rendszer a következő üzemmód-átkapcsolásig menti el a módosítást.

1. A kezelő üzemmódba való belépéshez nyomja meg az **INFO** gombot.
2. - Helyiséghőmérséklet függvényében vezérelt üzem vagy időjárás függvényében vezérelt üzem szobahatás tényezővel:
     Állítsa be a forgatógombbal az előírt helyiséghőmérséklet növelésének vagy csökkentésének kívánt mértékét °C-ban.
   - Időjárás függvényében vezérelt üzem a helyiség-hőmérséklet figyelembevétele nélkül:
     Állítson be a forgatógombbal - 5 és +5 közötti értéket az előremenő hőmérséklet kívánt emelésére vagy csökkentésére vonatkozóan. Az 1 érték az előremenő hőmérséklet 5 °C-kal történő emelését vagy csökkentését jelenti. Ezáltal a helyiséghőmérséklet átmenetileg módosul.

5832236

A helyiséghőmérséklet átmeneti módosítása (folytatás)

Komfort üzemmód

Komfort üzemmódban a rendszer a helyiséghőmérsékletet egy előre beállított előírt értékre állítja be (alapbeállítás: 23 °C). Az előre beállított előírt érték módosítható.
A rendszer a következő üzemmód-átkapcsolásig menti el a beállítást.

1. A kezelő üzemmódba való belépéshez nyomja meg az **INFO** gombot.
2. Nyomja meg a **PARTY** gombot. Megjelenik a beállított előírt helyiséghőmérséklet.
3. Állítsa be a forgatógombbal az előírt helyiséghőmérséklet növelésének vagy csökkentésének kívánt mértékét.
   A kijelzőn a **PARTY** kijelzés látható.

A komfort üzem idő előtti befejezése

1. Nyomja meg a **PARTY** gombot. A **„PARTY UZEM KIKAPCSOLVA”** jelenik meg.
2. Nyomja meg az **OK** gombot, a komfort üzem befejeződik.

Csökkentett üzemmód

Csökkentett üzemmódban a rendszer a helyiséghőmérsékletet egy előre beállított előírt értékre állítja be (alapbeállítás: 17 °C). Az előre beállított előírt érték módosítható.
A rendszer a következő üzemmód-átkapcsolásig menti el a beállítást.

1. A kezelő üzemmódba való belépéshez nyomja meg az **INFO** gombot.
2. Nyomja meg az **ECO** gombot. Megjelenik a beállított előírt helyiséghőmérséklet.
3. Állítsa be a forgatógombbal az előírt helyiséghőmérséklet növelésének vagy csökkentésének kívánt mértékét.

A csökkentett üzemmód idő előtti befejezése

1. Nyomja meg az **ECO** gombot. Megjelenik az **„ECO KIKAPCSOLVA”** kijelzés.
2. Nyomja meg az **OK** gombot, a csökkentett üzemmód befejeződik.

A helyiséghőmérséklet tartós módosítása

Az alábbi előre beállított előírt helyiséghőmérsékletek módosíthatók tartósan:

- **„KOMFORT HOMERS. 1”** (alapbeállítás 21 °C)
- **„KOMFORT 2”** (alapbeállítás 22 °C)
- **„KOMFORT 3”** (alapbeállítás 23 °C)
- **„CSOKKENTETT HOMERS.”** (alapbeállítás 17 °C)
- **„FAGYVEDELEM”** (alapbeállítás 6 °C)

5832236

A helyiséghőmérséklet tartós módosítása (folytatás)

Az előre beállított előírt helyiséghőmérséklet válassza ki pl. az idősávokhoz az időprogramban.

Nyomja meg az alábbi nyomógombokat:

1. **MODE**
2. A <--/--> gombokkal válassza ki a **„BEALLITASOK”** funkciót.
3. **OK** a nyugtázáshoz
4. A <--/--> gombbal válassza ki a **„KIVANT HOMERSEKLET”** opciót.
5. **OK** a nyugtázáshoz
   Megjelenik a **„kOMFORT HOMERS. 3”** kijelzés, és az érték villog.
6. Módosítsa a +/- gombbal, vagy **OK** a következő beállításhoz való továbblépéshez.
7. **OK** a nyugtázáshoz
   Megjelenik a következő beállítás.
8. Módosítsa a +/- gombbal, vagy **ESC** a programozás elhagyásához.

A helyiséghőmérséklet módosítása néhány napra (elutazás üzemmód)

Az elutazási program a beállított elutazási napon veszi kezdetét, és a beállított érkezési napon ér véget. Ezt követően ismét a beállított időprogram válik aktívvá.

Nyomja meg az alábbi nyomógombokat:

1. **MODE**
2. A <--/--> gombokkal válassza ki a **„BEALLITASOK”** funkciót.
3. **OK** a nyugtázáshoz
4. A <--/--> gombbal válassza ki az **„ELUTAZAS”** opciót.
5. **OK** a nyugtázáshoz
   Röviden megjelenik az üdülés kezdete, majd az év villog.
6. Módosítsa a +/- gombbal.
7. **OK** a nyugtázáshoz
   A hónap villog.
8. Módosítsa a +/- gombbal.
9. **OK** a nyugtázáshoz
   A nap villog.
10. Állítsa be ugyanúgy a napot és az órát, majd nyugtázza az **OK** gombbal.
    Megjelenik az üdülés vége.
11. Állítsa be az üdülés végét a fenti módon.

5832236

A helyiséghőmérséklet módosítása néhány napra… (folytatás)

12. Megjelenik a **„FAGYVEDELEM”** kijelzés. Állítsa be a kívánt előírt hőmérsékletet.

13. **OK** a nyugtázáshoz

Az elutazási program kikapcsolása vagy megszakítása

Az elutazási program kikapcsolása

1. Nyomja meg az **OFF** gombot. Megjelenik az **„ELUTAZAS KIKAPCS”** kijelzés.

2. **OK** a nyugtázáshoz
   Az elutazási program megszakad.

Az elutazási program újraaktiválása

1. **MODE**

2. A <--/--> gombokkal válassza ki a **„BEALLITASOK”** funkciót.

3. **OK** a nyugtázáshoz

4. A <--/--> gombbal válassza ki az **„ELUTAZAS”** opciót.

5. **OK** a nyugtázáshoz
   Megjelenik az **„UJRA AKTIVA-LAS”** kijelzés.

6. **OK** a nyugtázáshoz
   Megjelenik az Elutazás kijelzés.

5832236

Időprogram és a melegvíz-hőmérséklet beállítása

A melegvíz-készítéshez idősávokat állíthat be:

- Csatlakoztatott melegvíz-tárolóval rendelkező kazánok esetén a rendszer a beállított idősávokban felfűti a melegvíz-tárolót.
- Beépített átfolyó rendszerű vízmelegítés esetén a rendszer a beállított idősávokban a beállított hőmérsékleten tartja a melegvizet.

Nyomja meg az alábbi nyomógombokat:

1. **MODE**
2. A <--/--> gombokkal válassza ki a **„BEALLITASOK”** funkciót.
3. **OK** a nyugtázáshoz
4. A <--/--> gombbal válassza ki a **„PROGRAMOZAS”** opciót.
5. **OK** a nyugtázáshoz
6. A <--/--> gombbal válassza ki a **„MELEGVIZ”** opciót.
7. **OK** a nyugtázáshoz
8. **NEW**
   A hét napjai villognak.
9. +/- a kívánt napcsoporthoz vagy egyedi naphoz
10. **OK** a nyugtázáshoz
11. +/- a kívánt melegvíz-hőmérséklet aktiválásához
12. **OK** a nyugtázáshoz
13. +/- az órához
14. **OK** a nyugtázáshoz
15. +/- a perchez
16. **OK** a nyugtázáshoz
17. - **OK**, további kapcsolási időpontok beállításához.
    - **ESC**, a programozás elhagyásához.

Kapcsolási idők módosítása vagy törlése

Lásd a 16. oldalon.

Melegvíz-hőmérséklet rövid időre történő módosítása

A vízhőmérsékletet egy órára is módosíthatja.

1. Nyomja meg annyiszor az **INFO** gombot, amíg megjelenik a **„KIVANT MELEGVIZ”** kijelzés.
2. Állítsa be a forgatógombbal a kívánt melegvíz-hőmérsékletet.

5832236

Pontos idő és dátum

Nyomja meg az alábbi nyomógombokat:

1. **MODE**
2. A <--/--> gombokkal válassza ki a **„BEALLITASOK”** funkciót.
3. **OK** a nyugtázáshoz
4. A <--/--> gombokkal válassza ki a **„IDO / DATUM”** opciót.
5. **OK** a nyugtázáshoz
6. A +/- gombokkal végezze el a kívánt beállítást.
7. **OK** a nyugtázáshoz és a következő beállításhoz való továbblépéshez.
8. **ESC**, a programozás elhagyásához.

Nyári/téli időszámítás

Nyomja meg az alábbi nyomógombokat:

1. **MODE**
2. A <--/--> gombokkal válassza ki a **„BEALLITASOK”** funkciót.
3. **OK** a nyugtázáshoz
4. A <--/--> gombokkal válassza ki a **„IDO / DATUM”** opciót.
5. Nyomja meg az **OK** gombot annyiszor, amíg megjelenik a **„TELI/ NYARI IDOSZAMITAS”** kijelzés.
6. Válassza ki a <--/--> gombbal a kívánt beállítást.
7. **OK** a nyugtázáshoz
8. **ESC**, a programozás elhagyásához.

További beállítások

További beállításokat is elvégezhet az **„OPCIOK”** menüpontban. A beállításokkal kapcsolatos további információkat lásd a következő fejezetben.

Nyomja meg az alábbi nyomógombokat:

1. **MODE**
2. A <--/--> gombokkal válassza ki a **„BEALLITASOK”** funkciót.
3. **OK** a nyugtázáshoz
4. A <--/--> gombbal válassza ki az **„OPCIOK”** opciót.
5. **OK** a nyugtázáshoz

További beállítások (folytatás)

6. Válassza ki a <--/--> gombbal a kívánt beállítást.
Lásd a következő fejezeteket.

7. **ESC**, a programozás elhagyásához.

A nyelv beállítása

1. Nyugtázza a **„NYELV”**-et az **OK** gombbal.

2. +/- a kívánt nyelv beállításához

3. **OK** a nyugtázáshoz

Az alapkijelzés megváltoztatása

1. Nyugtázza a **„KIJELZO”**-t az **OK** gombbal.

2. +/- a kívánt kijelzési változathoz

Az alapkijelzés megváltoztatása (folytatás)

Beállítás	Kijelzési mód
1	08:26 21.3 °C
2	21.3°c 12:00
3	08:26 SZOBA HOMERSEKLET 21.3 °C

3. **OK** a nyugtázáshoz

Kontraszt beállítása

A kijelzőkontraszt fokozatonként állít-ható be.

1. Nyugtázza a **„KONTRASZT”**-ot az **OK** gombbal.
2. A +/- gombokkal állítsa be a kívánt értéket (0 – 15).
3. **OK** a nyugtázáshoz

5832236

Kezelés zárolása (gombok zárolása)

Zárolhatja a kezelést, ha bekapcsolja a gombok zárolását.

1. Nyugtázza a **„BILLENTYUZAR”**-at az **OK** gombbal.

2. A +/- gombbal válassza ki a **„BILLENTYUZARRAL”** vagy a **„NINCS BILLENTYUZAR”** opciót.

3. **OK** a nyugtázáshoz
   A kijelzőn ekkor csak a **„BILLENTYUZAR”** kijelzés és egy kulcs szimbólum jelenik meg.

A gombok zárolásának rövid megszakítása vagy megszüntetése

Tartsa lenyomva az **INFO** gombot 3 másodpercnél hosszabb ideig.
Ekkor átmenetileg kezelheti a készüléket, vagy megszüntetheti a gombok zárolását. Lásd fent.

A hibajelzések kijelzési formátumának módosítása

1. Nyugtázza a **„HIBA FORMATUM”**-ot az **OK** gombbal.

2. A +/- gombbal válassza ki a **„HEXADECIMALIS”** opciót.
   A **„DECIMALIS”**-t ne állítsa be.

3. **OK** a nyugtázáshoz

Az összes beállítás visszaállítása alapbeállításra

Az üzembe helyezés után elvégzett összes beállítás elvész.

1. Nyugtázza a **„GYARI BEALLITASOK”**-at az **OK** gombbal.
   Megjelenik a **„MEGEROSITES”**.

2. **OK** a nyugtázáshoz

5832236

Információk lekérdezése

Az **INFO**-val az alábbi információkat kérdezheti le:

- aktuális külső hőmérséklet
- aktív időprogram
- hibaüzenetek
- az előremenő hőmérséklet előírt értéke
- előremenő hőmérséklet tényleges értéke
- dátum és pontos idő

Nyomja meg többször a **INFO** nyomógombot addig, amíg megjelenik a kívánt információ.

Ha a helyiségek túl hidegek

Lehetséges ok	Hibaelhárítás
A digitális szobatermosztát helytelenül van beállítva.	Ellenőrizze, és szükség esetén módosítsa a beállításokat: ■ Program ■ Helyiség-hőmérséklet ■ Időpont

Fontos tudnivaló!
A további okokat illetően lásd a fűtőkazán üzemeltetési utasítását

Ha a helyiségek túl melegek

Lehetséges ok	Hibaelhárítás
A digitális szobatermosztát helytelenül van beállítva.	Ellenőrizze, és szükség esetén módosítsa a beállításokat: ■ Program ■ Helyiség-hőmérséklet ■ Időpont

Fontos tudnivaló!
A további okokat illetően lásd a fűtőkazán üzemeltetési utasítását

5832236

Visszaállítás

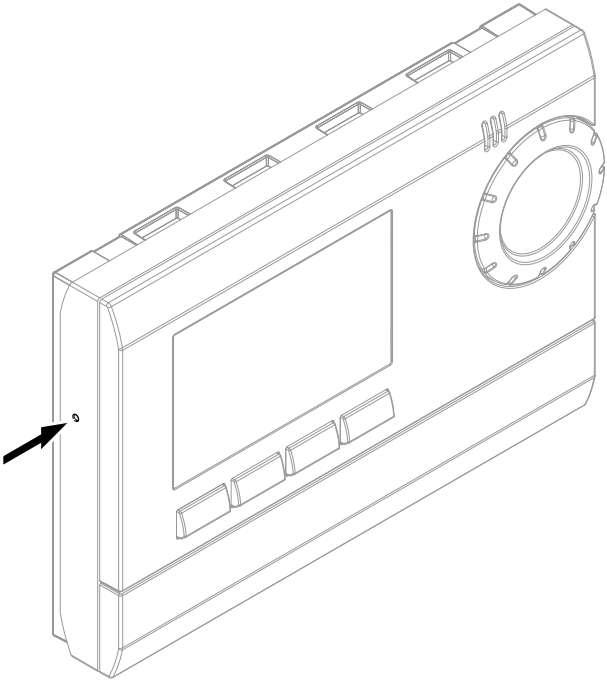

Nyomja meg egy megfelelő tárgy segítségével a Reset gombot.

5832236

Tisztítás

A készülék a kereskedelemben szokványos háztartási tisztítószerekkel tisztítható. Ne használjon súrolószert.

Címszójegyzék

A
Alapkijelzés változtatása.....25

E
Elutazás üzemmód..... 21

G
Gombok zárolása.....27

H
Helyiséghőmérséklet
– átmeneti módosítás..... 19
– módosítás.....20
– módosítása néhány napra.....21
– tartós módosítás.....20
Hőmérsékletek
– módosítás.....16
Hőmérsékletek lekérdezése.....28

I
Időprogram.....15

K
Kapcsolási idők.....15
– módosítás.....16
Kezelés
– zárolás.....27
Kezelőelemek..... 13
Kezelő- és kijelzőelemek.....11
Kijelzés.....12
Kijelző..... 12
Kontraszt beállítása..... 26

L
Lekérdezések.....28

M
Melegvíz.....23
Melegvíz-hőmérséklet
– módosítás.....23

N
Nyári/téli időszámítás.....24
Nyelv beállítása.....25

P
Pontos idő és dátum..... 24
Problémamegoldás..... 29

T
Tisztítás.....31

U
Üzemmód.....15, 19
Üzemmód kiválasztása..... 19

V
Visszaállítás..... 30

5832236

5832236

5832236

Az Ön kapcsolattartója

A berendezésen végzendő karbantartási és javítási munkákkal kapcsolatos kérdéseivel kérjük, forduljon az üzemeltető szakcéghez. A közelben található szakcégeket pl. a www.viessmann.de internetcím alatt találhatja.

Viessmann Fűtéstechnika Kft.
2045 Törökbálint
Süssen u. 3.
Telefon: 06-23 / 334-334
Telefax: 06-23 / 334-339
www.viessmann.hu

Műszaki változtatások jogát fenntartjuk!

5832236